YAMAHA

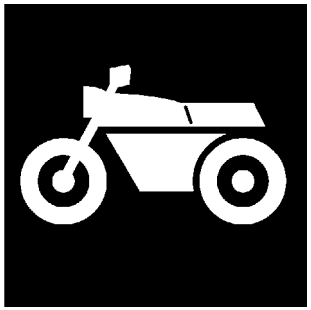

CATÁLOGO DE PEÇAS

AT115 (15S1) BRASIL

1G15S-280P1

( )

YAMAHA GENUINE Parts & Accessories

15/2/2011

NEWS NO.	DATA	COMENTÁRIO
PE7-MC-110008	Fev. 15, 2011	MOD:AT115-NEO (15S1/ 31S1) CARCAÇA DO MOTOR - INFORMAR CORREÇÃO DA ILUSTRAÇÃO (FIG.10)

AT115
CATÁLOGO DE PEÇAS
©2007, Yamaha Motor do Brasil Ltda.
1ª edição, Maio 2007
Todos os direitos reservados.
É proibida expressamente toda e qualquer
reimpressão ou utilização sem a autorização
por escrita da
Yamaha Motor do Brasil Ltda.
Impresso no Brasil.

AT115 SMX

AT115 S3

AT115 DPBMC

PREFÁCIO

Este Catálogo de Peças se refere as Peças dos modelos relacionados na capa. Quando for solicitar peças de reposição para estes Modelos, recorra a este Catálogo de Peças e especifique corretamente os códigos e Nomes das Peças.

1. As Modificações ou adições que tenham sido efetuadas após a publicação deste Catálogo de Peças, serão comunicadas a Rede de Concessionárias através das informações de Modificação de Peças (Parts News).

2. Abreviaturas
   Seguem abaixo as abreviaturas utilizadas neste Catálogo de Peças:

   "UR" Uso Restrito para o Código da Peça
   "UN" Uso Necessário
   "AP" Peça Alternativa
   "LM" Fabricação Local (A peça pode ser pedida localmente)
   "F#" No. de Série do Chassi (Aplicação do Número de Série)
   "O/S" Tamanho Maior

3. Peças componentes de conjuntos
   - As peças que são fornecidas dentro de conjuntos estão listadas com um ponto de identificação (.)como segue abaixo.
   - O número que aparece a direita da descrição da Peça indica o número de Peças usado em cada Conjunto Individual.

No. PEÇA	DESCRIÇÃO	QTDE	OBSERVAÇÕES
2F5–83310–60	PISCA DIANTEIRO CONJ.	2	
115–83311–60	.LÂMPADA (6V–18W)	1	

4. Os gráficos que são Aplicados em Peças Coloridas estão representados na coluna "OBSERVAÇÃOES", como segue abaixo.

No. PEÇA	DESCRIÇÃO	QTDE	OBSERVAÇÕES
2N4–24110–00–X5	TANQUE DE COMBUSTÍVEL COMPL.	2	MXR
3J1–24240–10	.GRÁFICO, TANQUE DE COMB.	1	PARA MXR

5. Observe que as ilustrações são referentes apenas a indicação dos códigos das peças, e não para montagem. Para montagem, por favor utilize o Manual de Montagem apropriado.

6. O asterisco (*) antes do Número de referência da peça indica a modificação ocorrida após a primeira edição.

7. Aplicação do Número de Série

No. de Série do Chassi

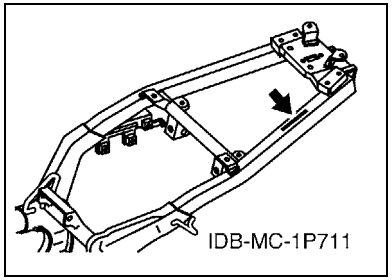

No. de Série do Motor

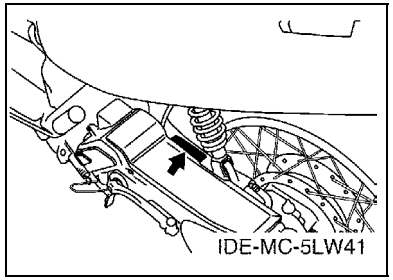

8. Aplicação do Código de Cor (A marca (*) mostra a cor do Modelo.)

Abreviação	Nome da Cor	Código da Cor
DPBMC(*)	DEEP PURPLISH BLUE METALLIC C	0564
S3(*)	SILVER 3	0791
SL	SILVER	0035
SMX(*)	BLACK METALLIC X	0903

9. Aplicação do No. de Série Inicial

No. de Série do Chassi

No. Série	Nome na Coluna de Qtde	Código do Modelo
9C6KE100080000101	15S1	15S1

No. de Série do Motor

No. Série	Nome na Coluna de Qtde	Código do Modelo
E3A3E-000101	15S1	15S1

IMPORTANTE: Devido às limitações do software utilizado, algumas fontes podem ter sido suprimidas.

ÍNDICE GERAL

MOTOR

CILINDRO 1
VIRABREQUIM E PISTAO 3
VALVULA 4
CORRENTE DO EIXO DE COMANDO 5
BOMBA DE OLEO 6
SAIDA DE AR DO VENTILADOR 7
ADMISSAO 8
CARBURADOR 9
ESCAPAMENTO 11
CARCACA DO MOTOR 13
TAMPA DA CARCACA 1 15
PARTIDA 17
EMBREAGEM 18
TRANSMISSAO 20

CHASSI

CHASSI 21
PARA-LAMA 22
TAMPA LATERAL 23
GARFO TRASEIRO. SUSPENSAO 25
MESA DO GUIDAO 26
TANQUE DE COMBUSTIVEL 28
ASSENTO 29
RODA DIANTEIRA (RODA FUNDIDA) 30
PINCA DE FREIO DIANTEIRA 31
RODA TRASEIRA (RODA FUNDIDA) 32
GUIDAO E CABOS 33
CILINDRO MESTRE DIANTEIRO 35
CAVALETE. ESTRIBOS. PEDAL 1 36
PROTETOR DE PERNA 38
GERADOR 39
MOTOR DE PARTIDA 40
MEDIDOR 41
FAROL DIANTEIRO 42
LANTERNA TRASEIRA 43
INTERRUPTOR DO GUIDAO E MANETE 44
SISTEMA ELETRICO 1 45
SISTEMA ELETRICO 2 46

ÍNDICE GERAL

ÍNDICE NUMÉRICO 47

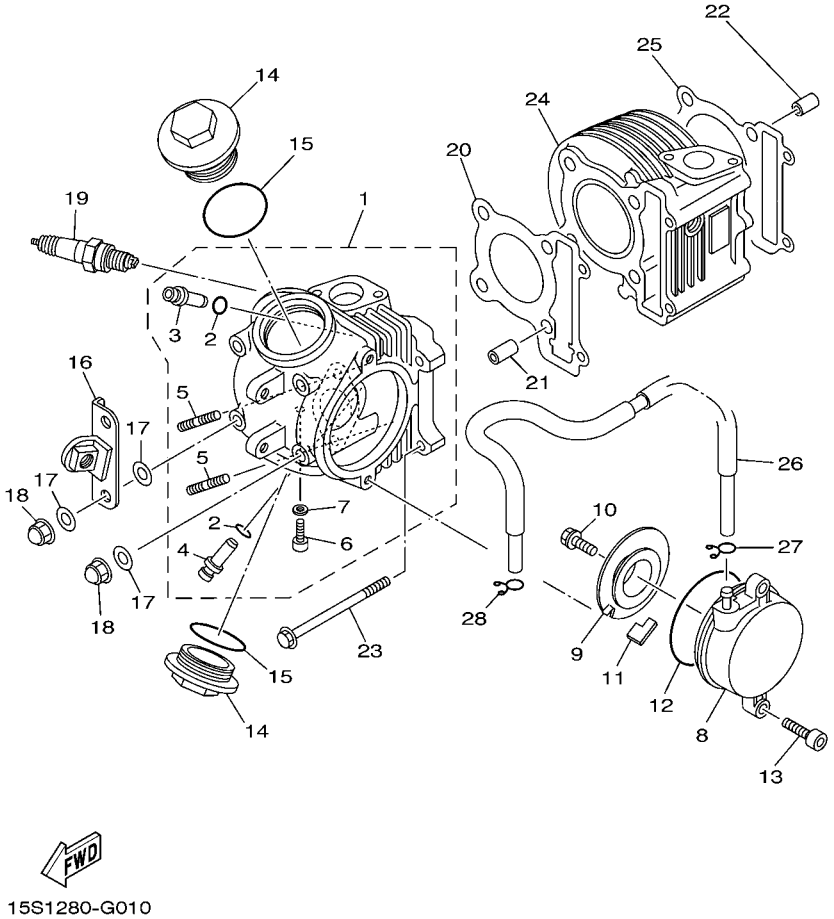

FIG. 1 CILINDRO

REF. NO.	No. PEÇA	DESCRIÇÃO	15S1					OBSERVAÇÕES
1	15S–E1102–00	CABECOTE DO CILINDRO CONJ.	1					
2	93210–09800	.ANEL DE BORRACHA	2					
3	5LW–11133–10	.GUIA DA VALVULA 1	1					
4	5LW–11134–10	.GUIA DA VALVULA 2	1					
5	90116–08806	.PRISIONEIRO	2					
6	90153–06803	.PARAFUSO HEXAGONAL	1					
7	90430–06014	.GAXETA	1					
8	5LW–E1185–00	TAMPA LATERAL DO CABECOTE 1	1					
9	5LW–E1165–00	PLACA DE RESPIRO	1					
10	5LW–E3185–00	PARAFUSO DE RESPIRO	1					
11	5LW–E1155–00	VEDACAO DA CAVIDADE	1					
12	93210–71462	ANEL DE BORRACHA	1					
13	91317–06020	PARAFUSO	2					
14	4ST–E1186–00	TAMPA LATERAL DO CABECOTE 2	2					
15	93210–448G4	ANEL DE BORRACHA	2					
16	2D5–E135A–00	SUPORTE	1					
17	90201–08609	ARRUELA PLANA	6					
18	90176–08805	PORCA COROA	4					
19	94700–00846	VELA DE IGNICAO (NGK CR7HSA)	1					
20	5LW–E1181–00	GAXETA CABECOTE DO CILINDRO 1	1					
21	91810–14809	PINO GUIA	2					
22	91810–14809	PINO GUIA	2					
23	95027–06100	PARAFUSO FLANGE	2					
24	5LW–E1310–00	CILINDRO	1					
25	5LW–E1351–00	GAXETA DO CILINDRO	1					
26	1P7–E1166–00	TUBO DE RESPIRO 1	1					
27	90467–09006	PRESILHA	1					

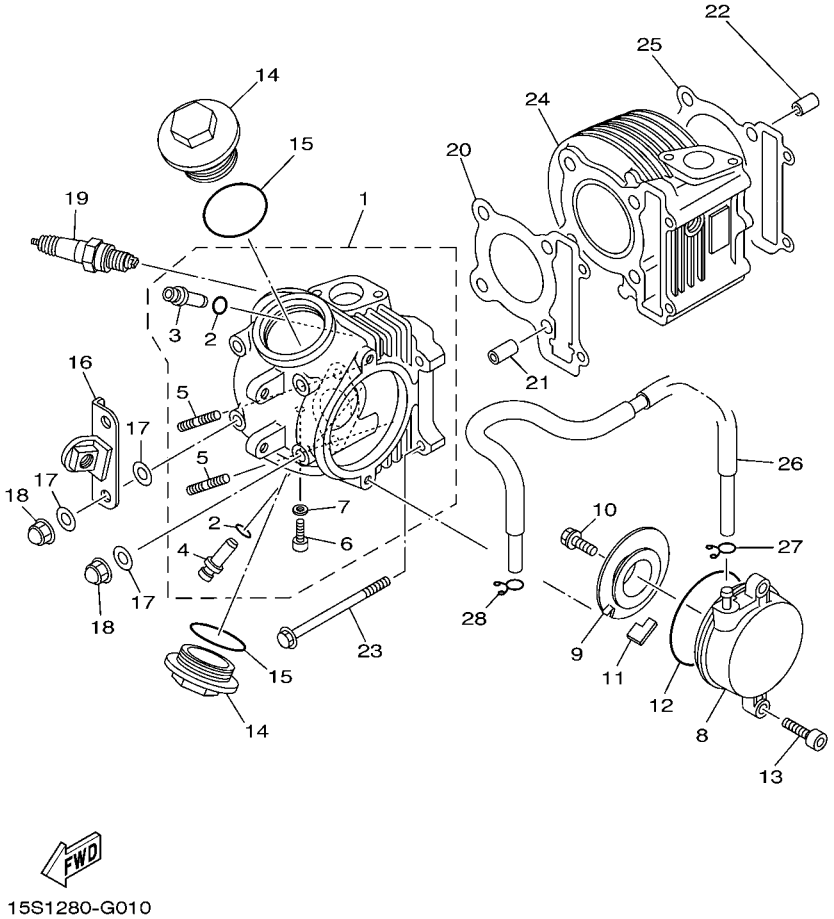

FIG. 1 CILINDRO

REF. NO.	No. PEÇA	DESCRIÇÃO	15S1					OBSERVAÇÕES
28	90467–09006	PRESILHA	1					

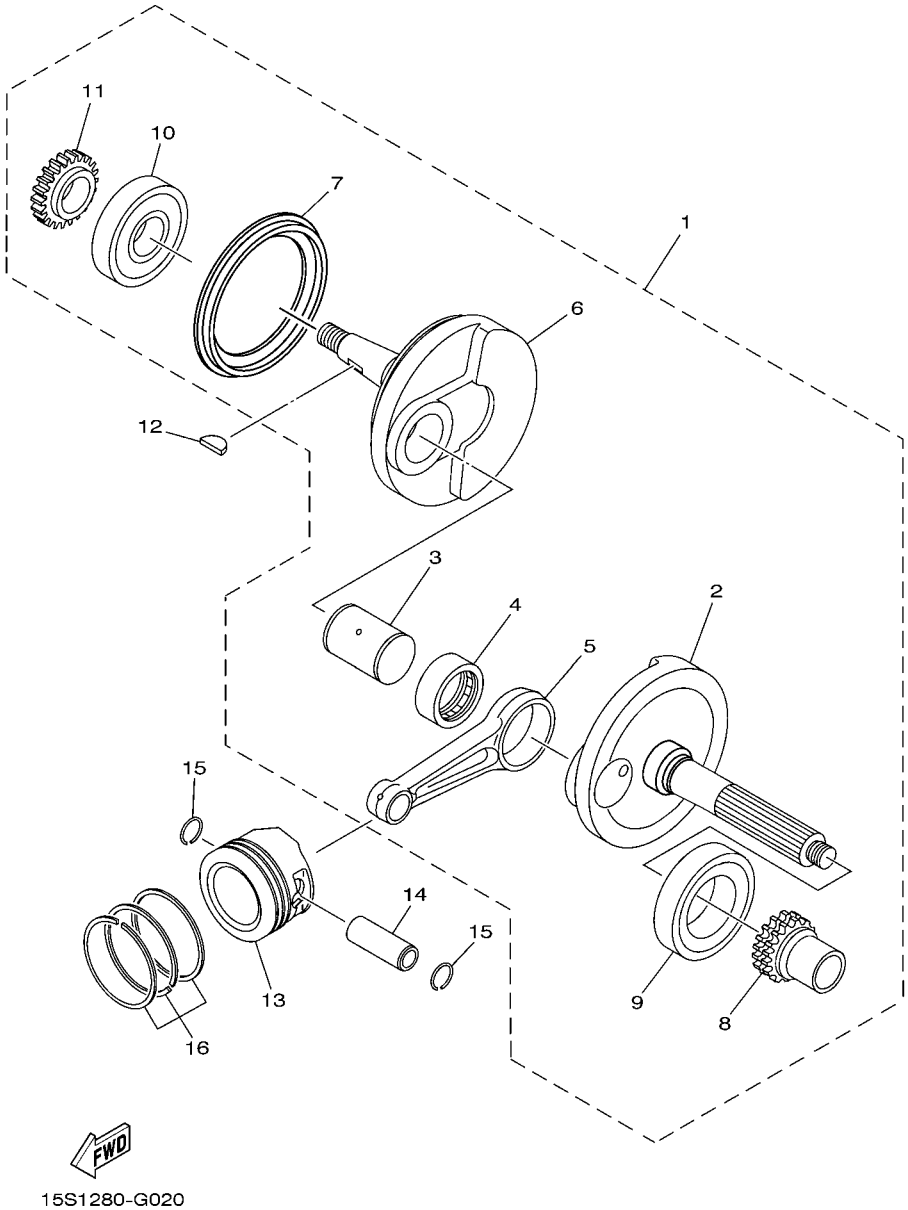

FIG. 2 VIRABREQUIM E PISTAO

REF. NO.	No. PEÇA	DESCRIÇÃO	15S1					OBSERVAÇÕES
1	15S–E1400–00	VIRABREQUIM CONJ.	1					
2	2D5–E1412–00	.VIRABREQUIM 1	1					
3	5MX–E1681–10	.PINO DO VIRABREQUIM 1	1					
4	93310–528Y8	.ROLAMENTO	1					
5	5MX–E1651–01	.BIELA	1					
6	2D5–E1422–00	.VIRABREQUIM 2	1					
7	5LW–E3452–00	.CAPA DO FILTRO ROTOR	1					
8	5MX–E1549–00	.ENGRENAGEM CORRENTE DO CAME	1					
9	93306–305X3	.ROLAMENTO	1					
10	93306–372Y2	.ROLAMENTO	1					
11	5LW–E3324–00	.ENGRENAGEM DE TRACAO DA BOMBA	1					
12	90280–03045	CHAVETA MEIA LUA	1					
13	5MX–E1631–00	PISTAO (STD)	1					
	5MX–E1636–00	PISTAO (0.50MM O/S)	1					AP
	5MX–E1638–00	PISTAO (1.00MM O/S)	1					AP
14	5MX–E1633–10	PINO DO PISTAO	1					
15	93450–16068	ANEL TRAVA	2					
16	5MX–E1603–00	JG. DE ANEIS (STD)	1					
	5MX–E1605–00	JG. DE ANEIS (0.50MM O/S)	1					AP
	5MX–E1607–00	JG. DE ANEIS (1.00MM O/S)	1					AP

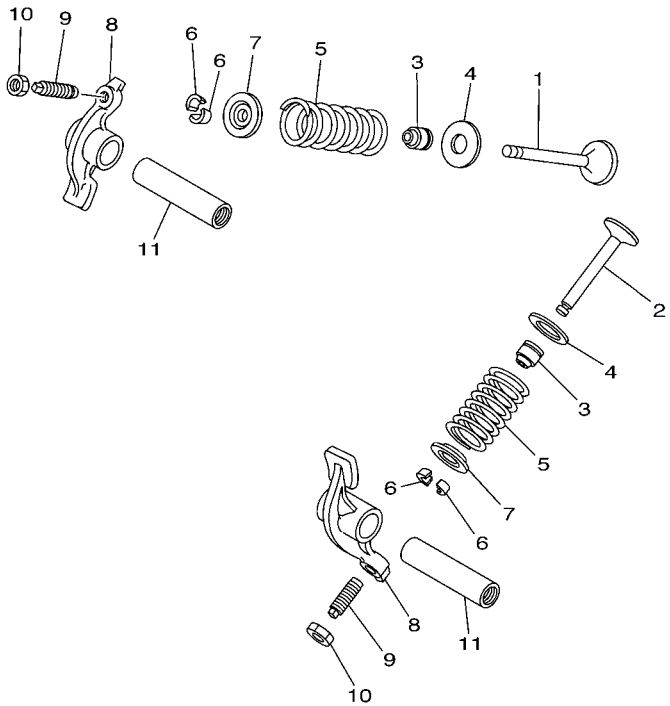

5LW1440-A031

FIG. 3 VALVULA

REF. NO.	No. PEÇA	DESCRIÇÃO	15S1					OBSERVAÇÕES
1	5LW–E2111–00	VALVULA DE ADMISSAO	1					
2	5LW–E2121–00	VALVULA DE ESCAPE	1					
3	5MX–E2119–00	RETENTOR DA HASTE DA VALVULA	2					
4	5MX–E2116–00	ASSENTO INFERIOR DA MOLA	2					
5	5MX–E2113–00	MOLA DA VALVULA INTERNA	2					
6	1AA–12118–00	TRAVA DA VALVULA	4					
7	33M–12117–01	ASSENTO SUPERIOR DA MOLA	2					
8	22F–12151–10	BRACO DO BALANCIM DA VALVULA	2					
9	22F–12159–00	PARAFUSO DE AJUSTE DA VALVULA	2					
10	90170–05302	PORCA	2					
11	4ST–E2156–00	EIXO DO BALANCIM 2	2					

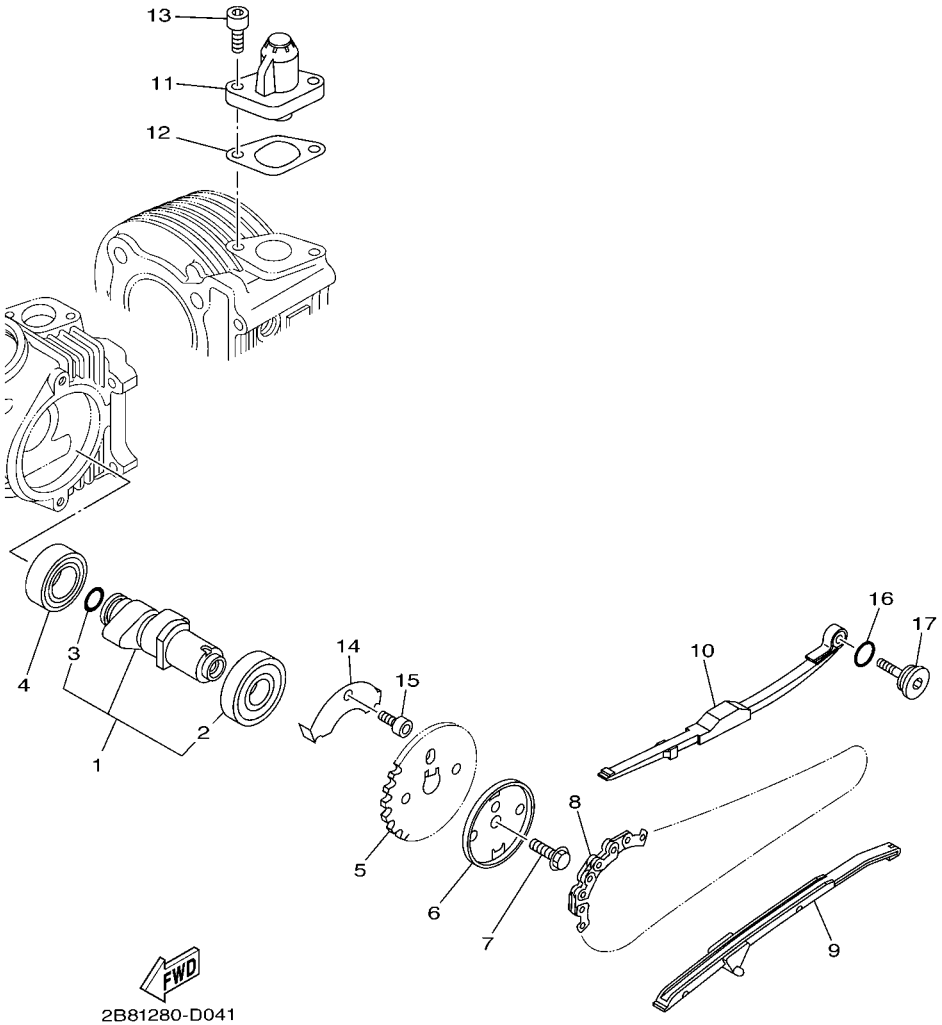

FIG. 4 CORRENTE DO EIXO DE COMANDO

REF. NO.	No. PEÇA	DESCRIÇÃO	15S1					OBSERVAÇÕES
1	2B8–E2170–00	EIXO DE COMANDO COMPLETO 1	1					
2	93306–904Y2	.ROLAMENTO	1					
3	93210–10804	.ANEL DE BORRACHA	1					
4	93306–002X2	ROLAMENTO	1					
5	5MX–E2176–00	COROA DA CORRENTE	1					
6	5MX–E1145–00	PLACA DE RESPIRO 2	1					
7	95817–08016	PARAFUSO FLANGE	1					
8	94568–A6090	CORRENTE	1					
9	5VV–E2231–00	GUIA LIMITADORA 1	1					
10	5MX–E2241–00	GUIA LIMITADORA 2	1					
11	5MX–E2210–00	TENSIONADOR DA CORRENTE	1					
12	5MX–E2213–00	GAXETA DA CAIXA DO TENSIONADOR	1					
13	91317–06016	PARAFUSO	2					
14	2B8–E111F–00	PLACA	1					
15	91317–06012	PARAFUSO	1					
16	93210–15862	ANEL DE BORRACHA	1					
17	4CW–E2157–00	PARAFUSO AUTO-TRAVANTE	1					

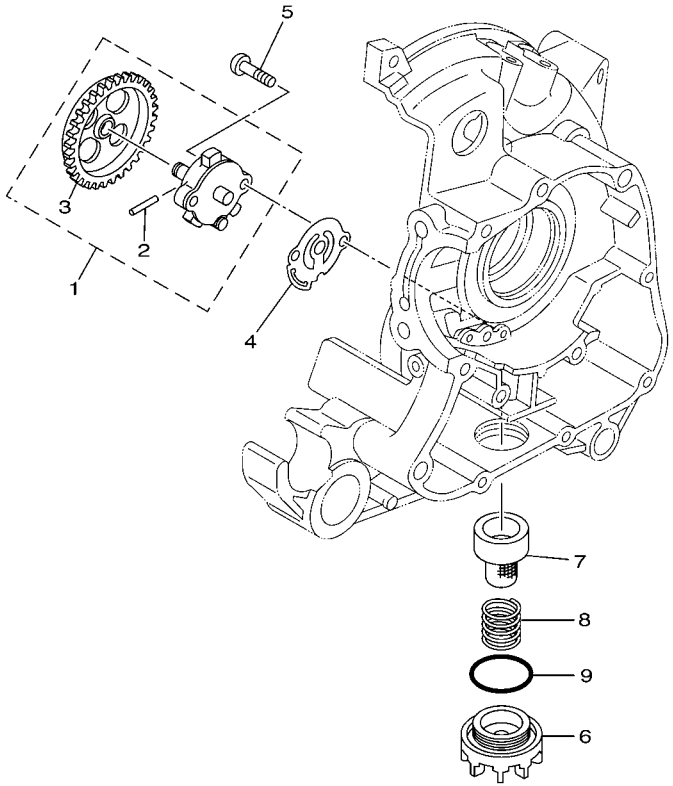

2B82280-E050

FIG. 5 BOMBA DE OLEO

REF. NO.	No. PEÇA	DESCRIÇÃO	15S1					OBSERVAÇÕES
1	5MX–E3300–00	BOMBA DE OLEO COMPLETA	1					
2	93602–11144	.PINO GUIA	2					
3	5LW–E3325–00	.ENGRENAGEM IMPULSORA DA BOMBA	1					
4	5LW–E3475–00	GAXETA	1					
5	98507–05020	PARAFUSO CABECA PANELA	2					
6	2B8–E5351–00	TAMPAO DO DRENO	1					
7	2B8–E3411–00	FILTRADOR DE OLEO	1					
8	90501–16004	MOLA DE COMPRESSAO	1					
9	93210–29800	ANEL DE BORRACHA	1					

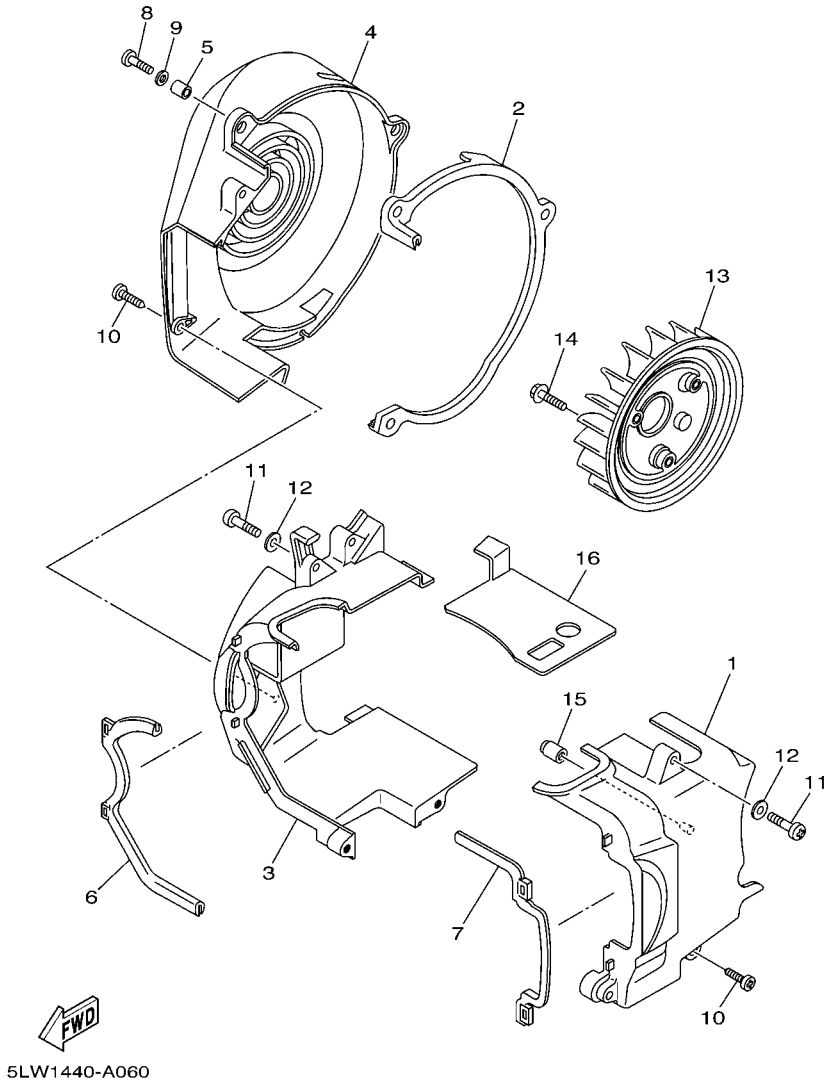

FIG. 6 SAIDA DE AR DO VENTILADOR

REF. NO.	No. PEÇA	DESCRIÇÃO	15S1					OBSERVAÇÕES
1	5LW–E2651–00	COBERTA DE AR CILINDRO 1	1					
2	5LW–E2658–00	AMORTIZADOR DA COBERTA DE AR 1	1					
3	5LW–E2652–00	COBERTURA DE AR CILINDRO 2	1					
4	5LW–E2653–00	COBERTA DE AR CILINDRO 3	1					
5	90387–067V1	ESPACADOR	3					
6	5LW–E2659–02	AMORTIZADOR DA COBERTA DE AR 2	1					
7	5LW–E2668–02	AMORTIZADOR DA COBERTURA 3	1					
8	98507–06020	PARAFUSO	3					
9	92907–06600	ARRUELA PLANA	3					
10	97707–60530	PARAFUSO	4					
11	98507–06025	PARAFUSO CABECA PANELA	2					
12	92907–06600	ARRUELA PLANA	2					
13	5LW–E2611–00	VENTILADOR	1					
14	95027–06012	PARAFUSO FLANGE	3					
15	2B8–E3569–00	TAMPAO	1					
16	5LW–E2631–00	DEFLETOR 1	1					

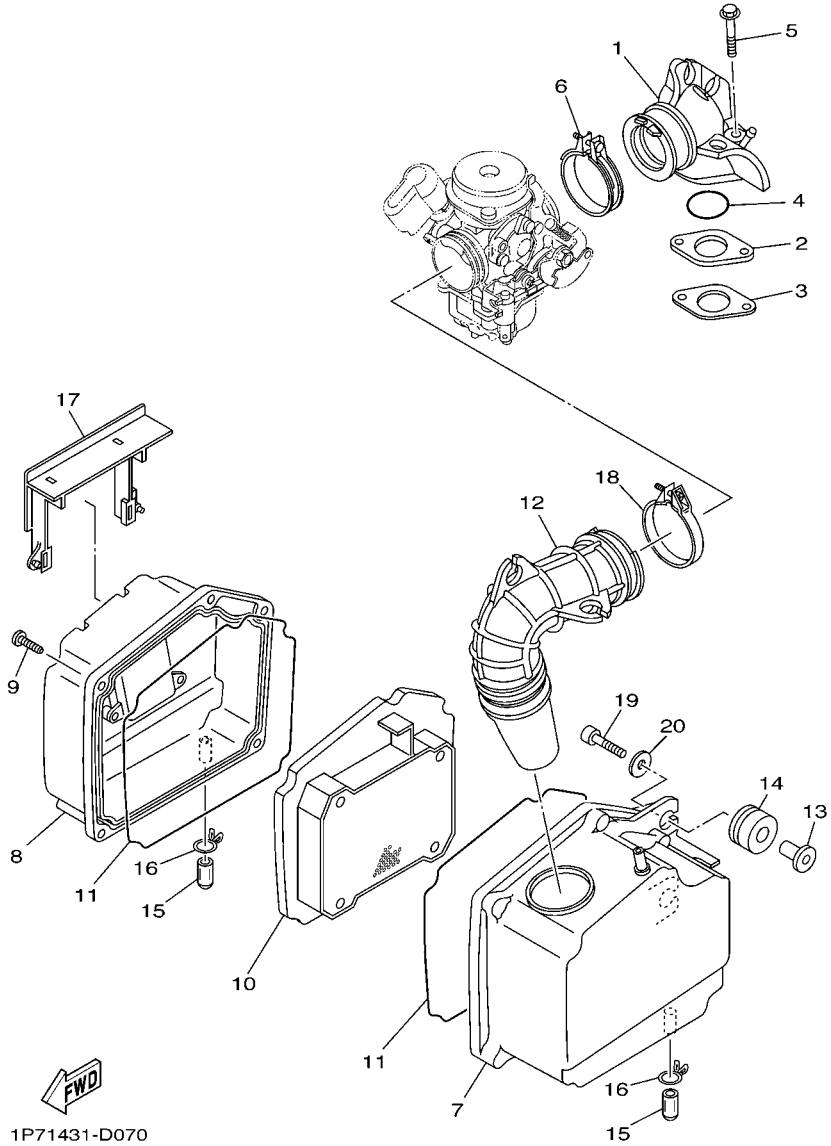

FIG. 7 ADMISSAO

REF. NO.	No. PEÇA	DESCRIÇÃO	15S1					OBSERVAÇÕES
1	1P7–E3585–00	TUBO MULTIPLO	1					
2	5MX–E3595–00	JUNCAO	1					
3	5MX–E3556–01	GAXETA DO TUBO MULTIPLO	1					
4	93210–25803	ANEL DE BORRACHA	1					
5	95817–06050	PARAFUSO FLANGE	2					
6	5MX–E3474–01	BRACADEIRA	1					
7	1P7–E4411–00	CAIXA DO FILTRO DE AR 1	1					
8	5LW–E4412–00	TAMPA DA CAIXA DO FILTRO 1	1					
9	9770N–50025	PARAFUSO	5					
10	5MY–E4451–00	ELEMENTO DO FILTRO DE AR	1					
11	5LW–E4452–00	VEDACAO	2					
12	1P7–E4453–00	JUNCAO DA CAIXA DO FILTRO 1	1					
13	5LW–E4449–00	ESPACADOR	2					
14	5LW–E4435–00	ILHO	2					
15	5LW–E443E–00	TUBO DE DRENO	2					
16	90467–12800	PRESILHA	2					
17	5LW–E4417–00	TAMPA 1	1					
18	5MX–E3575–01	BRACADEIRA	1					
19	91317–06025	PARAFUSO	2					
20	90201–06063	ARRUELA PLANA	2					

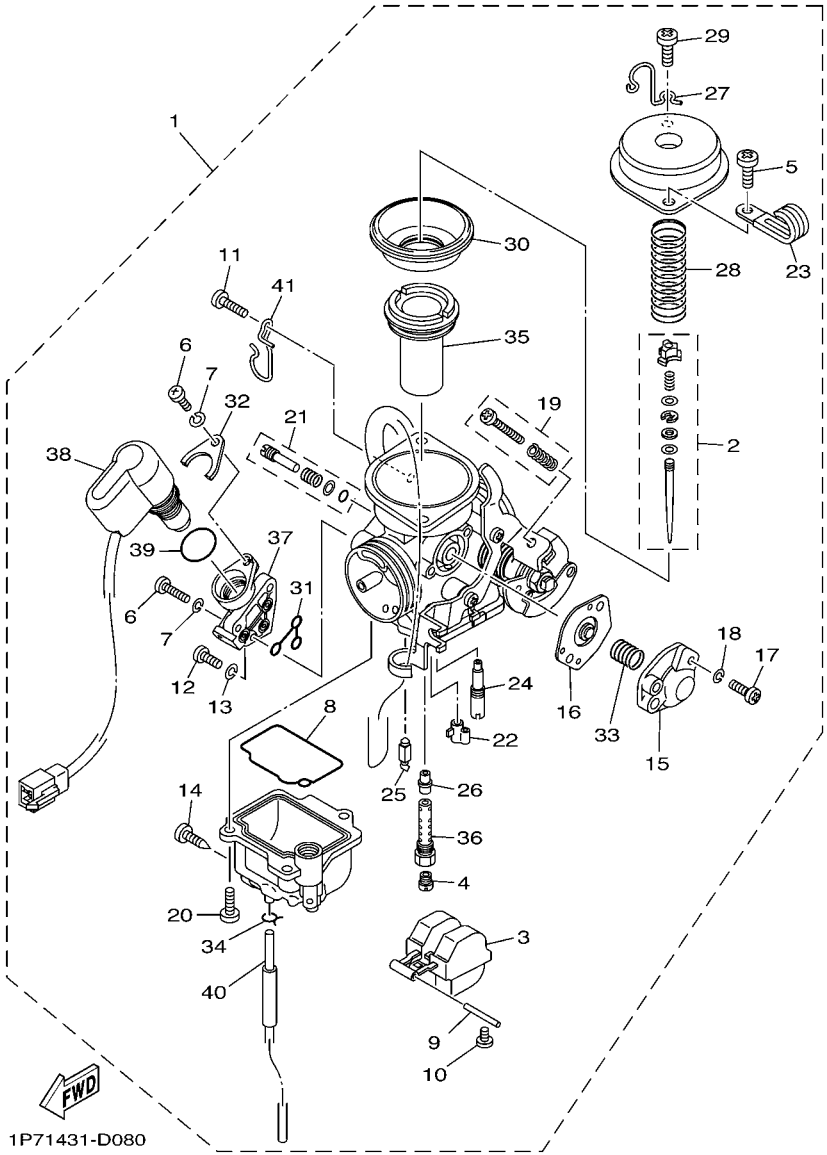

FIG. 8 CARBURADOR

REF. NO.	No. PEÇA	DESCRIÇÃO	15S1					OBSERVAÇÕES
1	15S–E4901–00	CARBURADOR COMPLETO 1	1					
2	15S–1490J–00	.KIT DE AGULHA	1					
3	5HK–14985–00	.BOIA	1					
4	3G2–14231–20	.GICLEUR PRINCIPAL DE AR (#100	1					
5	98507–05008	.PARAFUSO	2					
6	98502–05012	.PARAFUSO	3					
7	92902–05100	.ARRUELA TRAVA	3					
8	5HK–14147–00	.ANEL DE BORRACHA	1					
9	353–14186–00	.PINO DA BOIA	1					
10	98507–04008	.PARAFUSO	2					
11	4SV–24453–00	.PARAFUSO	1					
12	98502–04018	.PARAFUSO	1					
13	92902–04100	.ARRUELA TRAVA	1					
14	5LW–14191–00	.TAMPAO DE DRENO	1					
15	5AP–14280–00	.CAPA DO CARBURADOR	1					
16	5AP–14940–00	.DIAFRAGMA COMPLETO	1					
17	98502–04014	.PARAFUSO	2					
18	92902–04100	.ARRUELA TRAVA	2					
19	5LW–14103–00	.JOGO, PARAFUSO DE REGULAGEM	1					
20	98507–04010	.PARAFUSO CABECA PANELA	3					
21	15S–14105–00	.JOGO, PARAFUSO DE MISTURA	1					
22	4JG–14261–00	.FIXADOR	1					
23	3UH–14146–00	.PLACA	1					
24	5HP–14142–17	.GICLEUR PILOTO (# 17.5)	1					
25	5LW–14150–00	.AGULHA	1					
26	5LW–14141–15	.PULVERIZADOR PRINCIPAL	1					
27	5LW–14919–10	.PRESILHA	1					

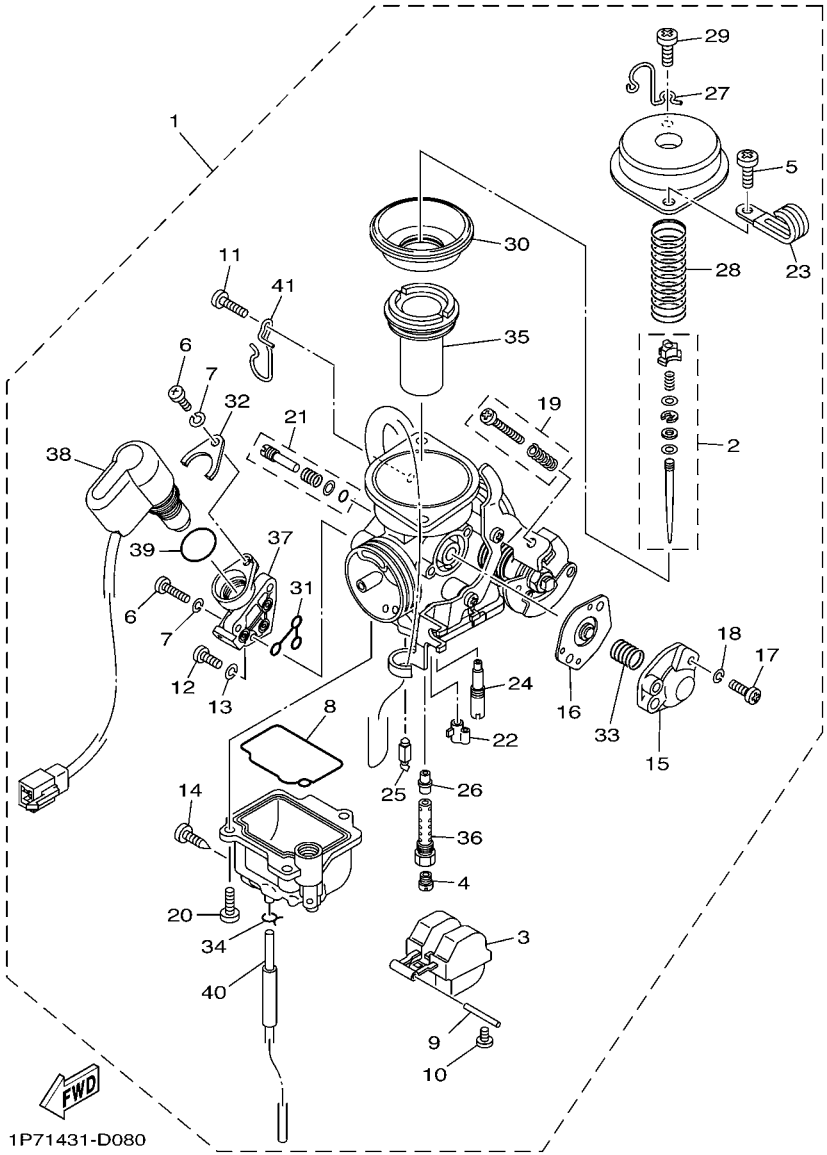

FIG. 8 CARBURADOR

REF. NO.	No. PEÇA	DESCRIÇÃO	15S1					OBSERVAÇÕES
28	5LW–14589–00	.MOLA	1					
29	98502–05010	.PARAFUSO	1					
30	5LW–24411–00	.DIAFRAGMA	1					
31	5LW–14147–00	.ANEL DE BORRACHA	1					
32	5SK–14945–00	.PLACA	1					
33	5HK–14275–00	.MOLA	1					
34	22F–14139–00	.PRESILHA DO TUBO	1					
35	1P7–14940–00	.DIAFRAGMA COMPLETO	1					
36	1P7–1414G–00	.TUBO DE DIFUSAO PRINCIPAL	1					
37	1P7–14907–00	.CORPO DE ACELERACAO	1					
38	15S–14171–00	.CONECTOR DE ACELERACAO	1					
39	1P7–14147–00	.ANEL DE BORRACHA	1					
40	1P7–14196–00	.TUBO DE DRENO	1					
41	1P7–14919–00	.PRESILHA	1					

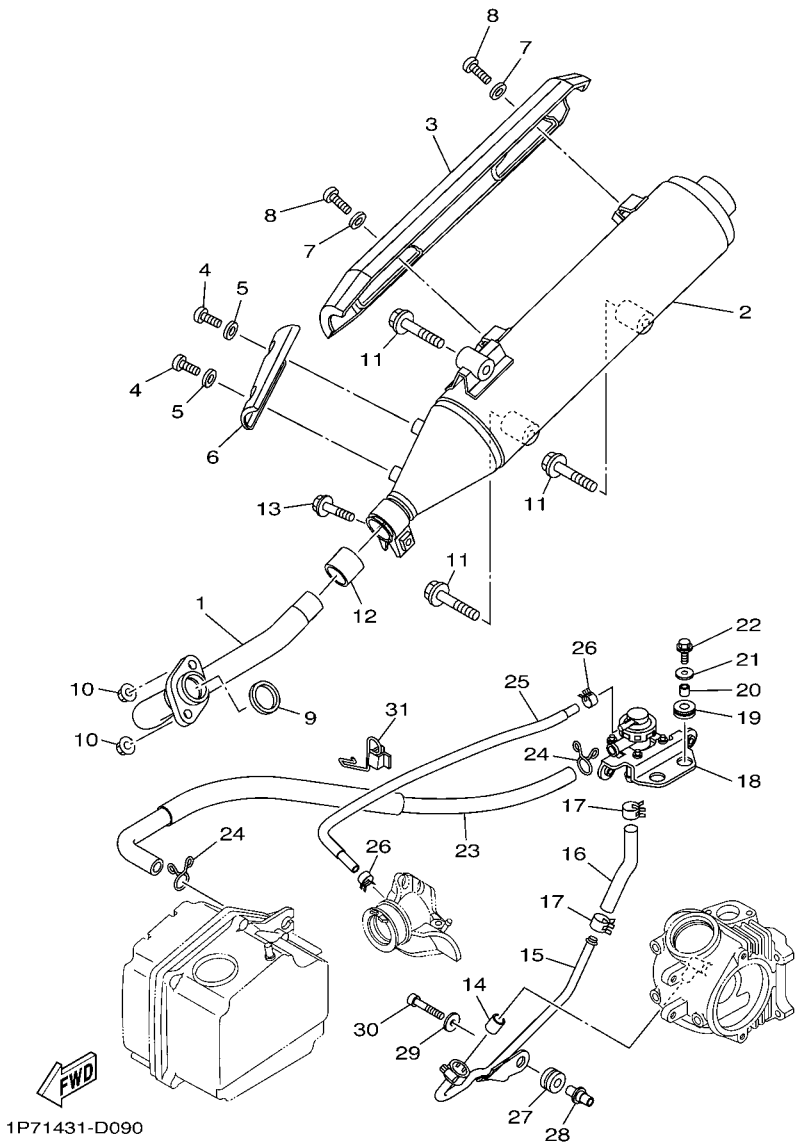

FIG. 9 ESCAPAMENTO

REF. NO.	No. PEÇA	DESCRIÇÃO	15S1					OBSERVAÇÕES
1	1P7–E4611–00	TUBO DE ESCAPE 1	1					
2	1P7–E4711–00	SILENCIADOR 1	1					
3	1P7–E4718–00	PROTETOR DO SILENCIADOR 1	1					
4	98980–06010	PARAFUSO	2					
5	90201–06557	ARRUELA PLANA	2					
6	1P7–E4728–00	PROTETOR DO SILENCIADOR 2	1					
7	92903–06200	ARRUELA PLANA	2					
8	98980–06012	PARAFUSO	2					
9	5MY–E4613–00	GAXETA DO TUBO DE ESCAPE	1					
10	95707–08500	PORCA FLANGE	2					
11	95817–10060	PARAFUSO FLANGE	3					
12	5MX–E4714–00	GAXETA DO SILENCIADOR	1					
13	95817–08035	PARAFUSO FLANGE	1					
14	42H–14714–10	GAXETA DO SILENCIADOR	1					
15	5MY–E4872–11	TUBO 2	1					
16	1P7–E4881–00	MANGUEIRA CURVADA	1					
17	90467–13806	PRESILHA	2					
18	5MY–E4803–10	SISTEMA DE INDUCAO DE AR	1					
19	90480–13018	ILHO DE BORRACHA	2					
20	90387–06851	ESPACADOR	2					
21	90201–06057	ARRUELA PLANA	2					
22	95807–06016	PARAFUSO FLANGE	2					
23	5MY–E4882–01	TUBO 2	1					
24	90467–16801	PRESILHA	2					
25	5MY–E3542–01	TUBO DE VACUO 1	1					
26	90467–08801	PRESILHA	2					
27	90480–15800	ILHO DE BORRACHA	1					

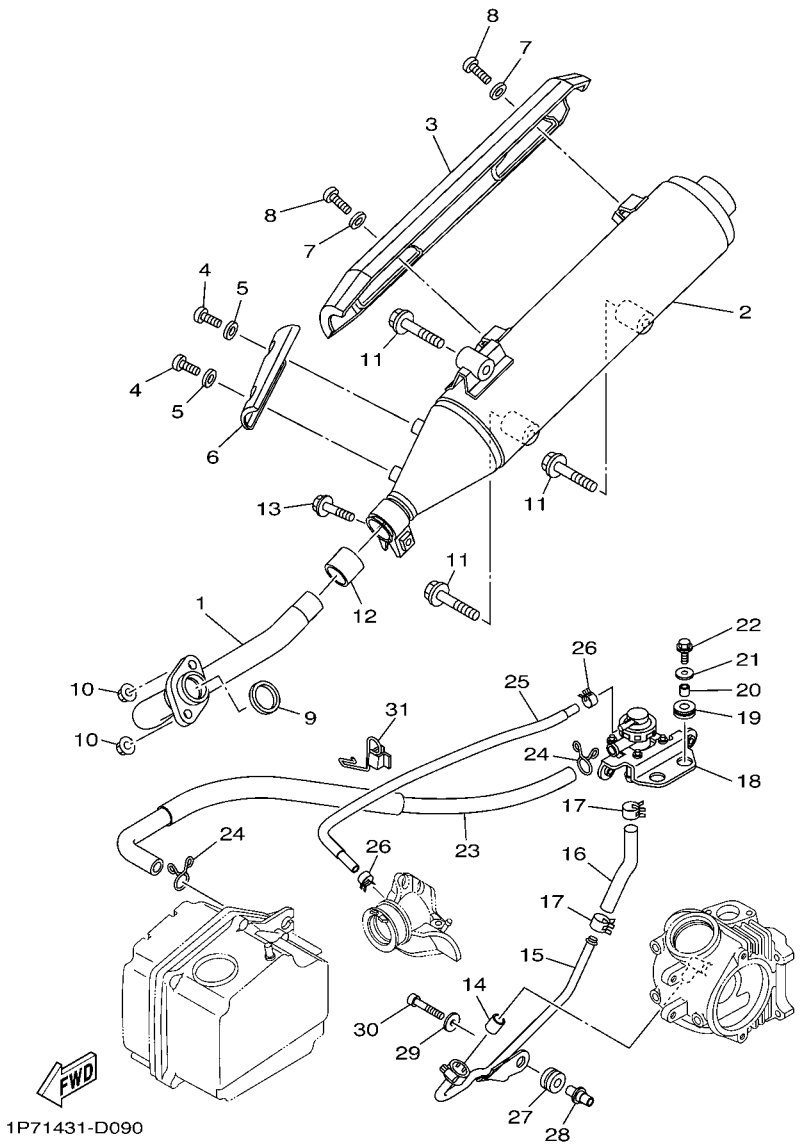

FIG. 9 ESCAPAMENTO

REF. NO.	No. PEÇA	DESCRIÇÃO	15S1					OBSERVAÇÕES
28	5MY–E4876–00	TUBO 6	1					
29	90201–06557	ARRUELA PLANA	1					
30	91317–06045	PARAFUSO	1					
31	90465–16801	BRACADEIRA	1					

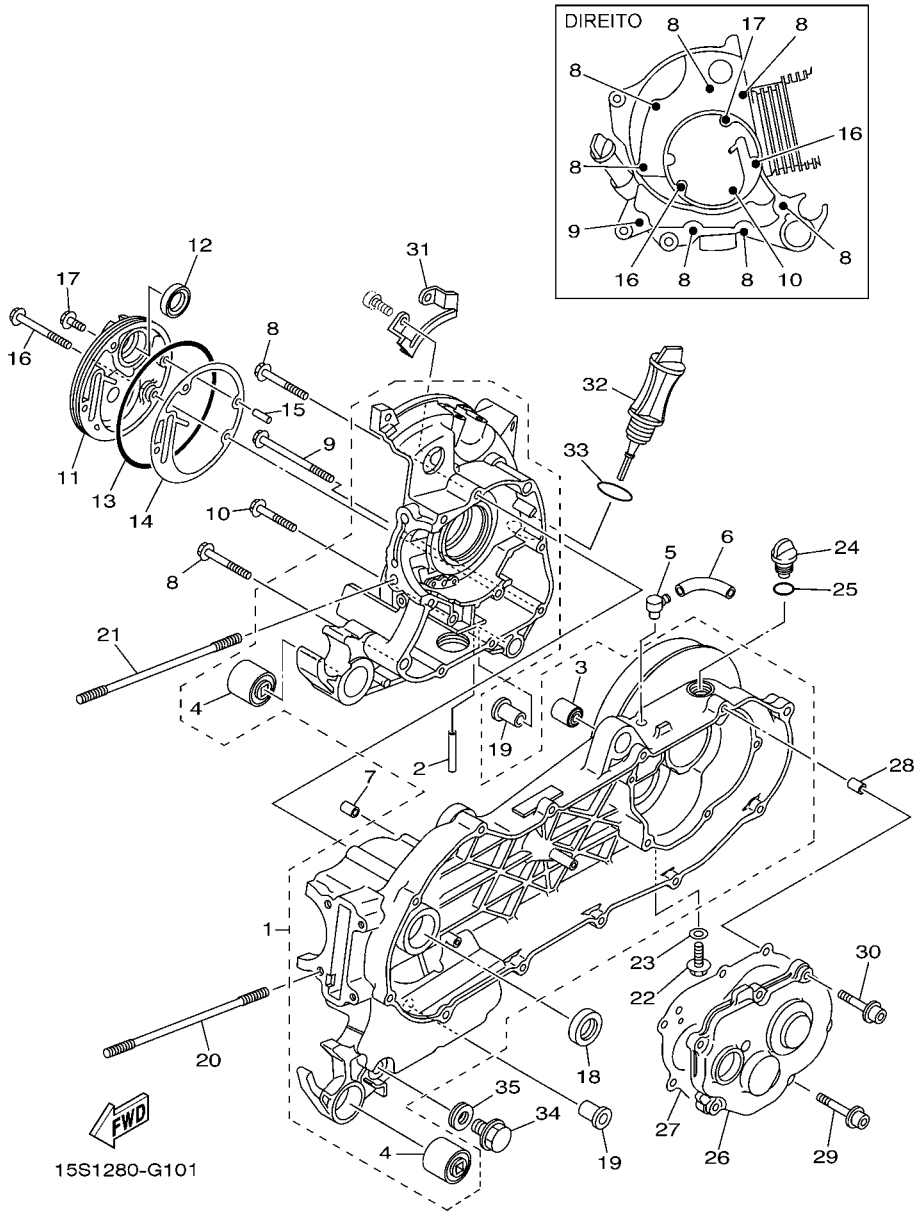

FIG. 10 CARCACA DO MOTOR

REF. NO.	No. PEÇA	DESCRIÇÃO	15S1					OBSERVAÇÕES
1	5LW–WE515–10	CONJUNTO DA CARCACA MOTOR	1					
2	5LW–E3416–00	.TUBO DE OLEO 1	1					
3	164–22216–00	.BUCHA DO AMORTECEDOR TRAS.	1					
4	2B8–F2123–00	.BUCHA 1	2					PE7-MC-110008
5	5LW–E5371–01	RESPIRO	1					
6	5LW–E5373–01	TUBO DO RESPIRO	1					
7	91810–14809	PINO GUIA	2					
8	95027–06060	PARAFUSO FLANGE	7					
9	95027–06100	PARAFUSO FLANGE	1					
10	95027–06050	PARAFUSO FLANGE	1					
11	5LW–E5417–00	TAMPA DA CAPA	1					
12	93102–19800	RETENTOR DE OLEO	1					
13	93211–07800	ANEL DE BORRACHA	1					
14	5LW–E5453–00	GAXETA	1					
15	99480–05010	PINO	1					
16	95027–06070	PARAFUSO FLANGE	2					
17	95027–06016	PARAFUSO FLANGE	1					
18	93102–22810	RETENTOR DE OLEO	1					
19	5MX–F7121–00	BUCHA DO GARFO	2					
20	5MX–E1391–00	PRISIONEIRO	4					
21	1P7–E1391–00	PRISIONEIRO	2					
22	95817–08016	PARAFUSO FLANGE	1					
23	90430–08119	GAXETA	1					
24	5LW–E5363–00	TAMPAO DO NIVEL DE OLEO	1					
25	93210–148H8	ANEL DE BORRACHA	1					
26	5LW–E5421–00	TAMPA DA CARCACA 2	1					
27	5LW–E5461–00	GAXETA DA TAMPA DA CARCACA 2	1					

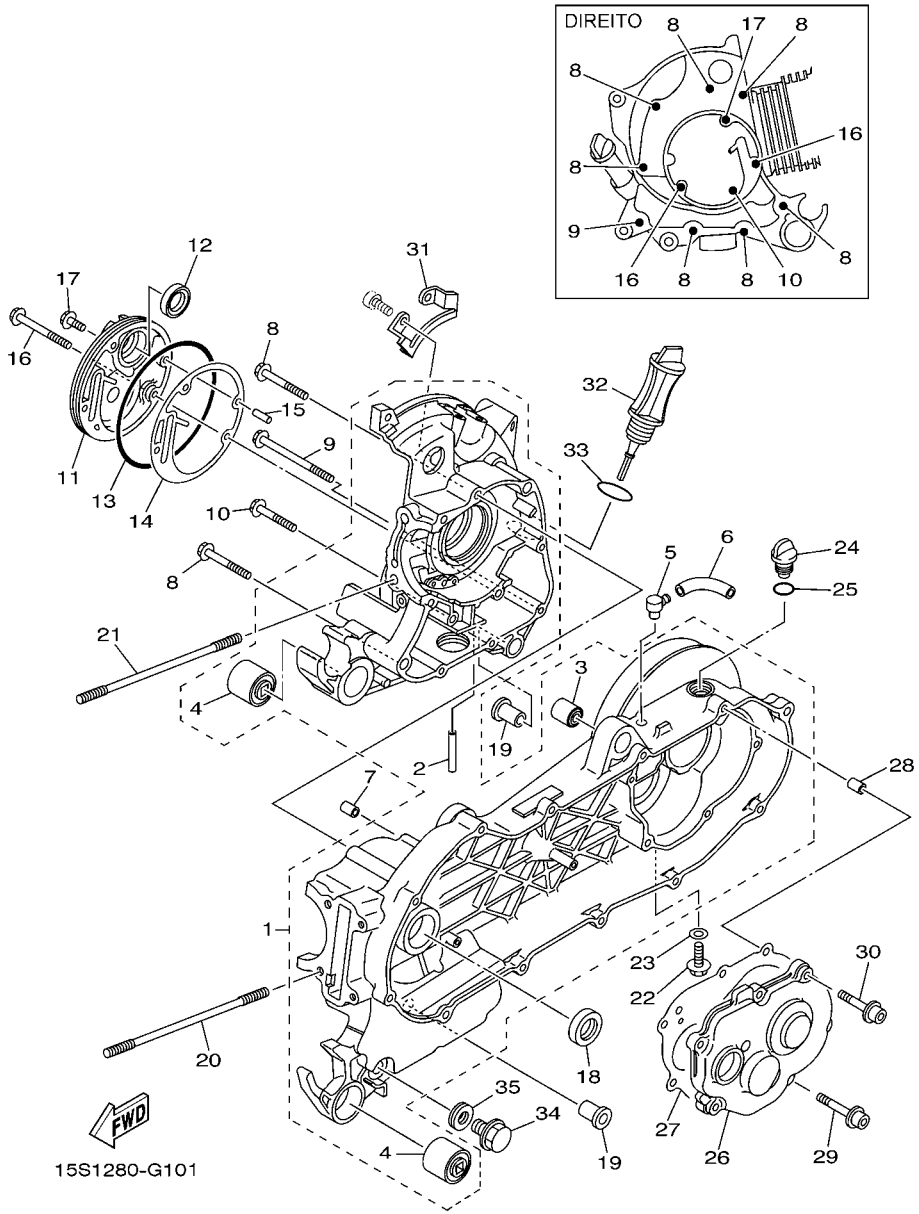

FIG. 10 CARCACA DO MOTOR

REF. NO.	No. PEÇA	DESCRIÇÃO	15S1					OBSERVAÇÕES
28	91810–14001	PINO GUIA	2					
29	90109–067E4	PARAFUSO COM ARRUELA	4					
30	90110–06813	PARAFUSO COM ARRUELA	2					
31	2B8–E5113–00	PLACA	1					
32	5LW–E5362–00	TAMPAO DO NIVEL DE OLEO	1					
33	5LW–E3769–00	ANEL DE BORRACHA	1					
34	90340–12808	TAMPAO DO DRENO	1					
35	90201–12172	ARRUELA PLANA	1					

PARTS NEWS

YAMAHA
YAMAHA MOTOR DO BRASIL LTDA
Rodovia Presidente Dutra Km 214
Administração de Peças & Acessórios

Notícia No. PE7-MC-110008 (1/1)

Data: 15, Fevereiro, 2011

Elaboração: Erick Couto

Causa ☐ **Revisão de Peça** ☑ **Correção** ☐ **Venda Unitária de Peça** ☐ **Outros**

Modelo	**AT115 (NEO)**
OBJETIVO	INFORMAR CORREÇÃO DA ILUSTRAÇÃO
CATÁLOGO No.	Veja abaixo a lista com os Prefixos dos Modelos e os Códigos dos Catálogos de Peças

Por favor, faça as devidas correções em seu Catálogo de Peças.

1. LISTA DE CÓDIGOS

CARCAÇA DO MOTOR

Fig.No.	Ref.No.	No. PEÇA ANTIGA	No. PEÇA NOVA	NOME DA PEÇA	Qtde	OBSERVAÇÕES
10	4	2B8-F2123-00	←	.BUCHA 1	2	Informar Correção da Ilustração

*; Esta mudança será aplicada a partir do início da produção.

2. ILUSTRAÇÃO **(CARCAÇA DO MOTOR)**

ANTIGA

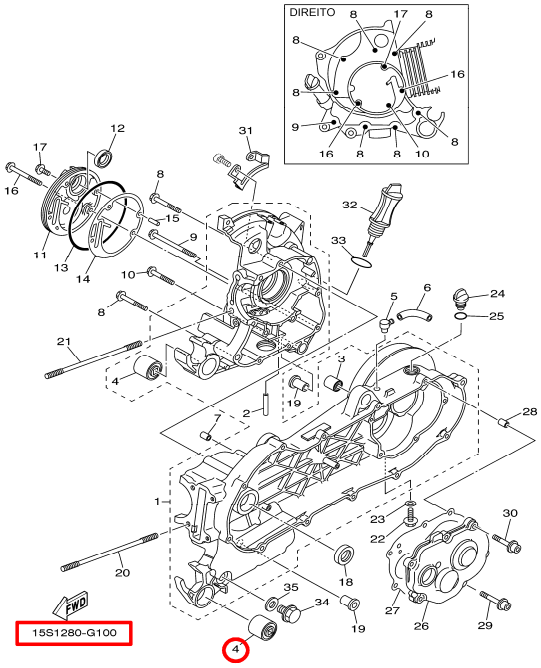

NOVA

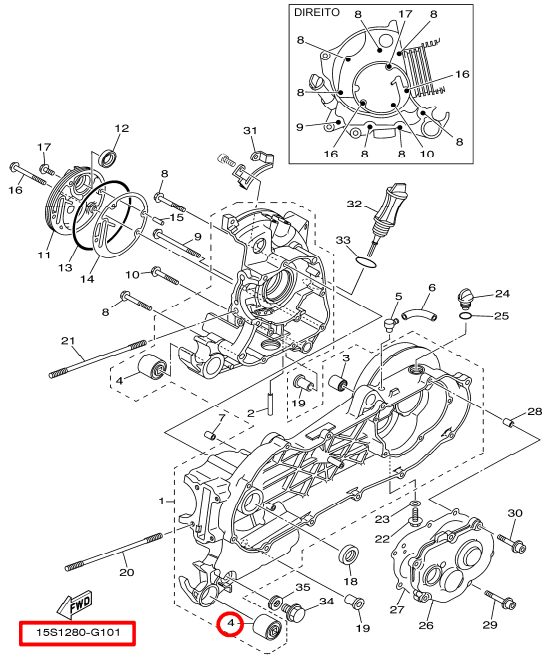

3. Lista com os Prefixos dos Modelos e os Códigos dos Catálogos de Peças.

É aplicavel para MODELO, CÓDIGO DO MODELO e CÓDIGO DO CATÁLOGO, conforme segue:

Nome do Modelo	Código do Modelo	Ano	Catálogo No.	Figura No.
AT115	15S1	2008	1G15S-280P1	10
	31S1	2010	1J31S-280P1	

Muito obrigado por sua cooperação.

Peças Verificação	Serviços Verificação	Peças Arquivo

YAMAHA MOTOR DO BRASIL LTDA
Rodovia Presidente Dutra Km 214
Administração de Peças & Acessórios

YAMAHA GENUINE Parts & Accessories

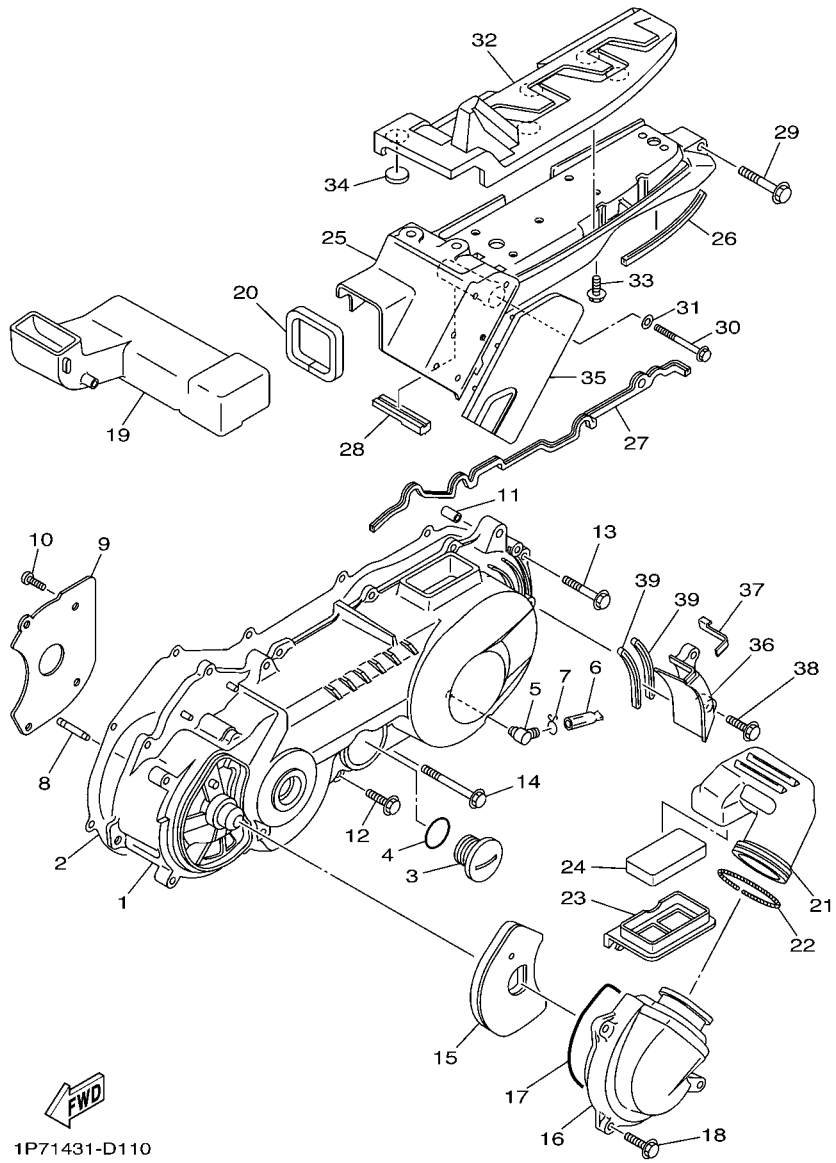

FIG. 11 TAMPA DA CARCACA 1

REF. NO.	No. PEÇA	DESCRIÇÃO	15S1					OBSERVAÇÕES
1	5LW–E5411–00	TAMPA DA CARCACA 1	1					
2	5LW–E5451–00	GAXETA DA TAMPA DA CARCACA 1	1					
3	90340–32W03	TAMPAO DO DRENO	1					
4	93210–32800	ANEL DE BORRACHA	1					
5	5LW–E5371–01	RESPIRO	1					
6	15S–E443E–00	TUBO DE DRENO	1					
7	90467–11106	PRESILHA	1					
8	5LW–15659–01	EIXO	1					
9	2B8–E5191–00	PLACA	1					
10	98907–06010	PARAFUSO	4					
11	91810–14809	PINO GUIA	2					
12	95027–06025	PARAFUSO FLANGE	10					
13	95027–06035	PARAFUSO FLANGE	2					
14	95027–06060	PARAFUSO FLANGE	1					
15	5LW–E5407–01	ELEMENTO 1	1					
16	5LW–E5471–00	DUTO DE AR	1					
17	5LW–E5472–00	VEDACAO DO DUTO DE AR	1					
18	95027–06020	PARAFUSO FLANGE	3					
19	5LW–E5473–00	CONDUTOR DE AR	1					
20	5LW–E5335–00	AMORTIZADOR 3	1					
21	5LW–E5475–00	DUTO DE AR	1					
22	5LW–15479–00	MOLA	1					
23	5LW–E5404–00	GUIA DO ELEMENTO	1					
24	5LW–E5408–00	ELEMENTO 2	1					
25	5LW–E5492–00	TAMPA	1					
26	5MX–E5315–00	VEDACAO DA CARCACA	1					
27	5MX–E5379–00	VEDACAO DA CARCACA	1					

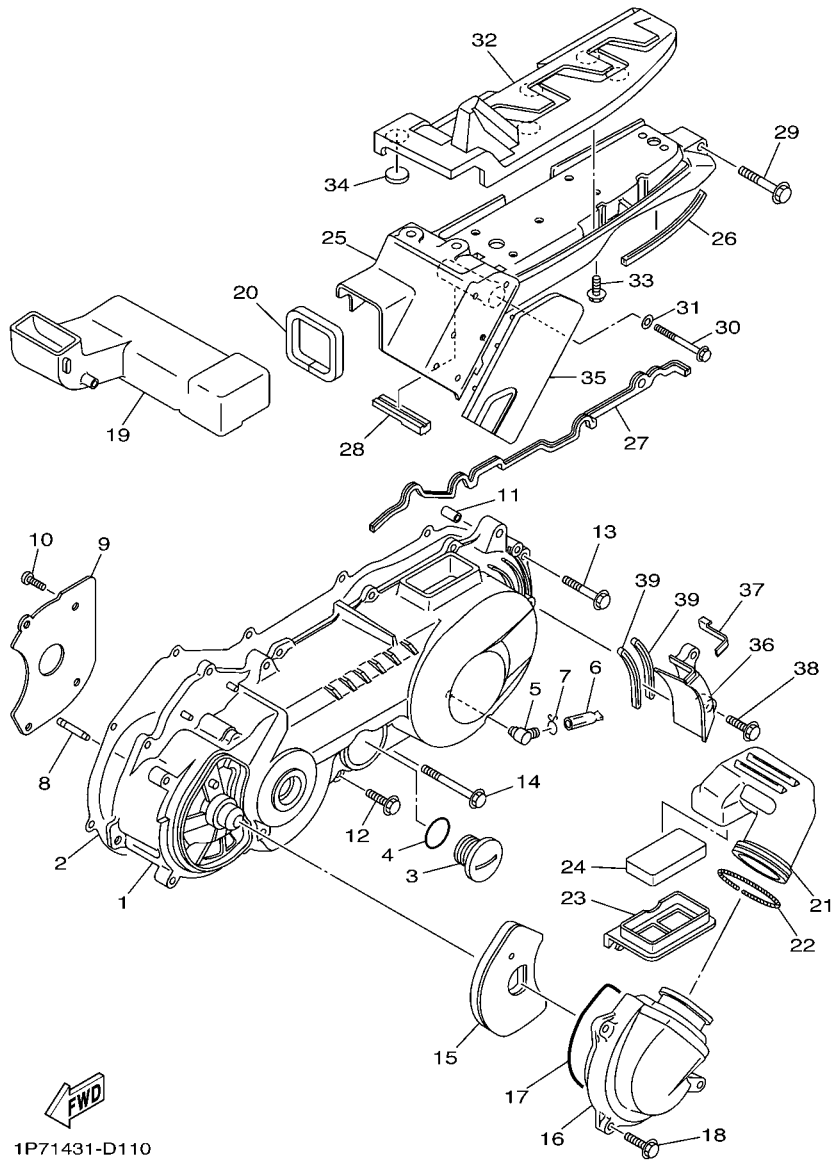

FIG. 11 TAMPA DA CARCACA 1

REF. NO.	No. PEÇA	DESCRIÇÃO	15S1					OBSERVAÇÕES
28	5MX–E5495–00	VEDACAO DO PROTETOR 1	1					
29	95027–08040	PARAFUSO FLANGE	1					
30	95027–08080	PARAFUSO FLANGE	1					
31	90201–08088	ARRUELA PLANA	1					
32	1P7–E5333–00	CAPA	1					
33	90119–06054	PARAFUSO COM ARRUELA	4					
34	5MX–E5316–00	AMORTIZADOR MONTAGEM MOTOR 1	5					
35	5MX–E5491–00	PROTETOR	1					
36	5LW–E5413–00	CAPA	1					
37	5LW–E5326–00	AMORTIZADOR MONTAGEM MOTOR 2	1					
38	95027–06016	PARAFUSO FLANGE	2					
39	5LW–E5494–00	VEDACAO DO PROTETOR	2					

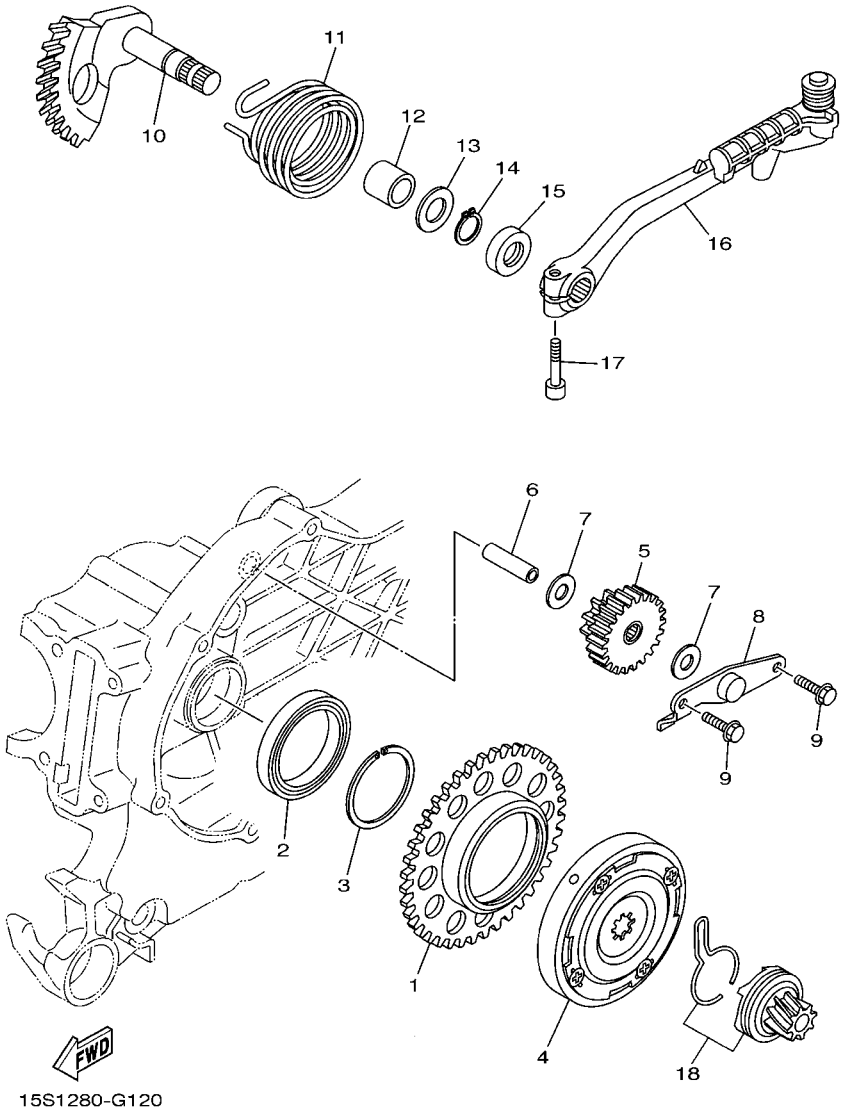

FIG. 12 PARTIDA

REF. NO.	No. PEÇA	DESCRIÇÃO	15S1					OBSERVAÇÕES
1	5TL–E5524–00	POLIA DA PARTIDA	1					
2	93306–809Y0	ROLAMENTO	1					
3	93440–45827	ANEL TRAVA	1					
4	5VV–E5570–10	EMBREAGEM DE PARTIDA COMPLETA	1					
5	2B8–E5650–10	ENGRENAGEM LOUCA CONJUNTO	1					
6	2B8–E5521–00	EIXO 1	1					
7	90201–10018	ARRUELA PLANA	2					
8	2B8–E5532–00	PLACA DA ENGRENAGEM LOUCA	1					
9	95027–06012	PARAFUSO FLANGE	2					
10	5MX–E5601–10	EIXO DA PARTIDA COMPLETO	1					
11	90508–32768	MOLA DE TORCAO	1					
12	90380–15804	BUCHA SOLIDA	1					
13	90201–154E8	ARRUELA PLANA (G=1.0)	1					
14	99009–15400	ANEL TRAVA	1					
15	93102–15801	RETENTOR DE OLEO	1					
16	2B8–E5620–00	PEDAL DE PARTIDA COMPLETO	1					
17	91317–06025	PARAFUSO	1					
18	15S–E5670–00	PINHAO DO PEDAL DE PARTIDA 2	1					

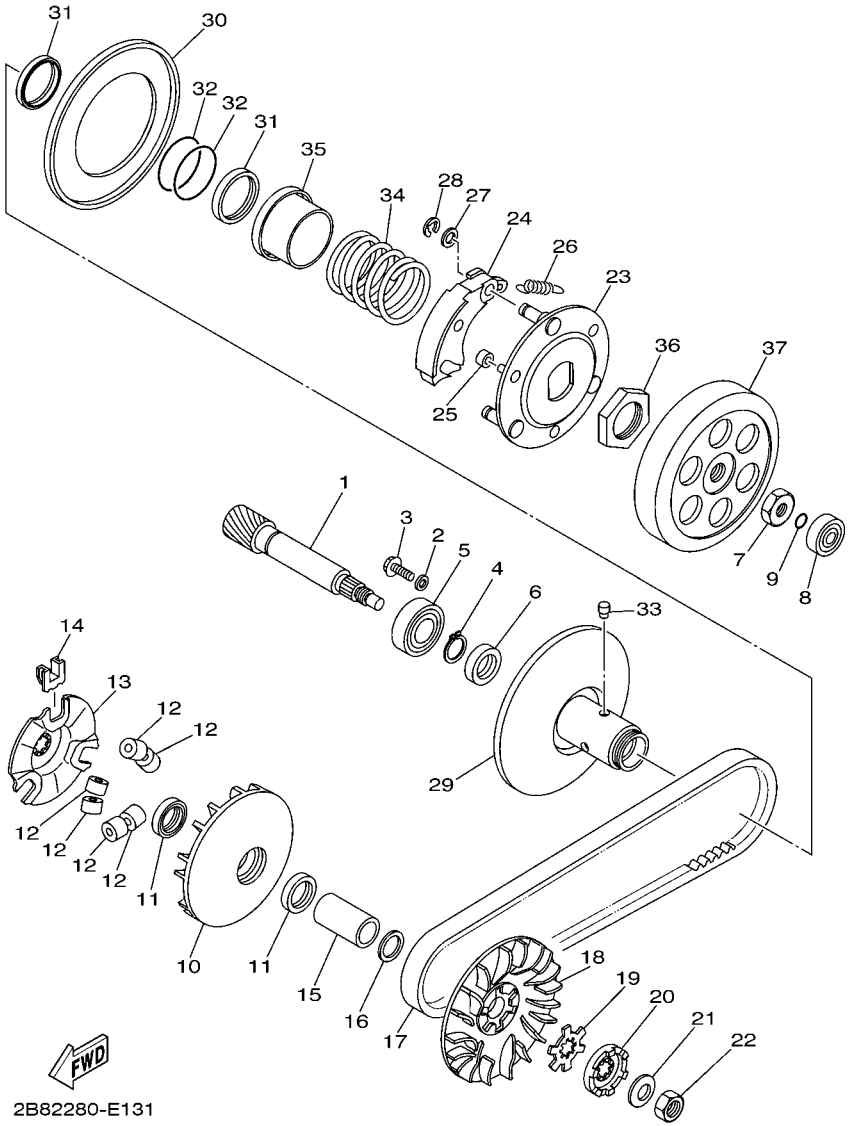

FIG. 13 EMBREAGEM

REF. NO.	No. PEÇA	DESCRIÇÃO	15S1					OBSERVAÇÕES
1	2D5–E6111–00	ENGRENAGEM MOTORA PRIMARIA	1					
2	90201–06060	ARRUELA PLANA	1					
3	95027–06010	PARAFUSO FLANGE	1					
4	99009–17400	ANEL TRAVA	1					
5	93306–203YU	ROLAMENTO	1					
6	93102–17803	RETENTOR DE OLEO	1					
7	90170–10317	PORCA	1					
8	93300–638Y6	ROLAMENTO	1					
9	93210–06800	ANEL DE BORRACHA	1					
10	5LW–E7620–00	ROLDANA PRIMARIA COMPLETA	1					
11	93101–21803	RETENTOR DE OLEO	2					
12	5LW–17632–00	PESO	6					
13	5TL–E7623–00	CAMES	1					
14	5LW–17653–00	CORREDICA	3					
15	90387–16009	ESPACADOR	1					
16	90201–16008	ARRUELA PLANA	1					
17	5TL–E7641–01	CORREIA EM V	1					
18	5LW–E7611–01	ROLDANA PRIMARIA DA PARTIDA	1					
19	90214–14002	ARRUELA TRAVA	1					
20	5MX–E5657–00	EMBREAGEM DE SENTIDO UNICO	1					
21	90208–12050	ARRUELA CONICA	1					
22	95307–12700	PORCA	1					
23	3YJ–16631–00	COBERTURA DA TRANSMISSAO SEC.	1					
24	5HK–16623–00	SAPATA, PESO DA EMBREAGEM	3					
25	5LW–16629–01	AMORTIZADOR, PESO DA EMBREAGEM	3					
26	4KN–16626–00	MOLA DO PESO DA EMBREAGEM 1	3					
27	3YJ–16523–00	PLACA DO CONTRA PESO	3					

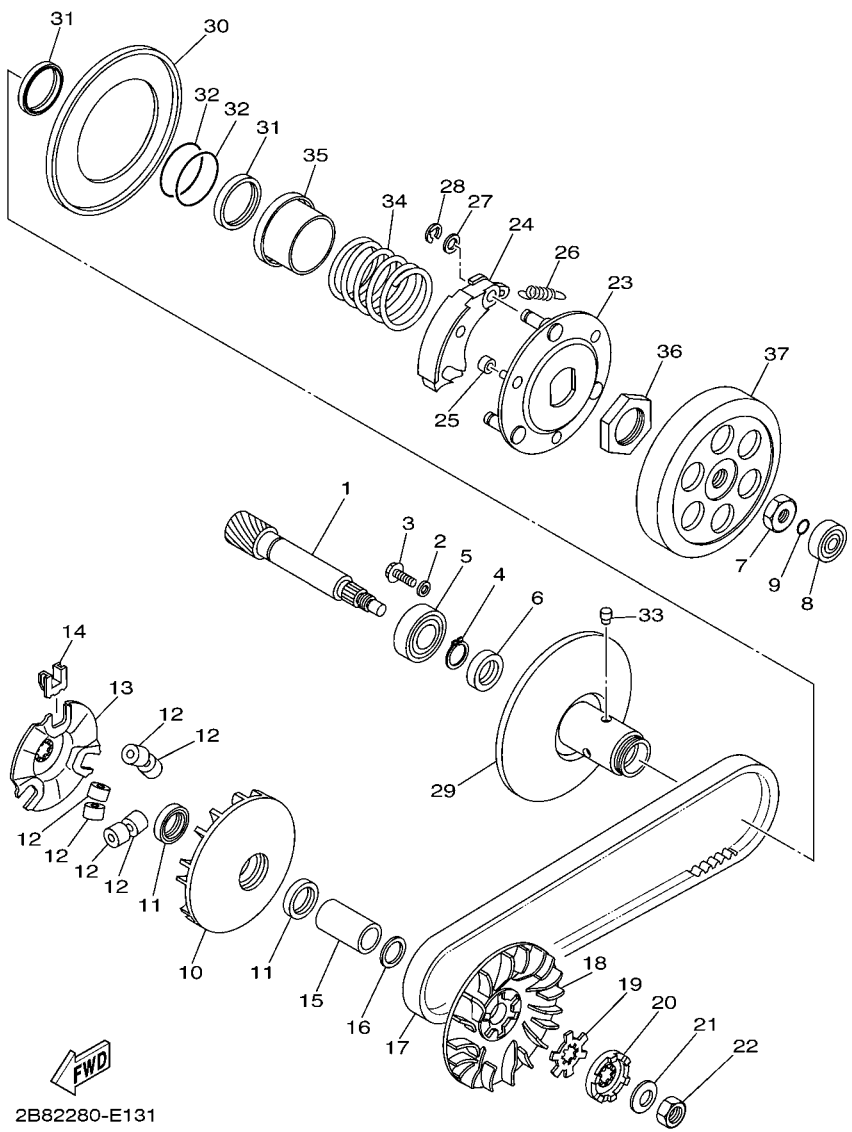

FIG. 13 EMBREAGEM

REF. NO.	No. PEÇA	DESCRIÇÃO	15S1					OBSERVAÇÕES
28	99001–06600	ANEL TRAVA	3					
29	5LW–17660–00	ROLDANA SECUNDARIA FIXA COMP.	1					
30	5LW–17670–00	ROLDANA SECUNDARIA MOVEL	1					
31	93104–33003	RETENTOR DE OLEO	2					
32	93210–384A6	ANEL DE BORRACHA	2					
33	24G–17664–00	PINO GUIA	3					
34	90501–43002	MOLA DE COMPRESSAO	1					
35	3XG–17684–00	ASSENTO DA MOLA SECUNDARIA	1					
36	90179–28415	PORCA DE REGULAGEM	1					
37	5LW–16611–01	CAIXA DA EMBREAGEM COMP.	1					

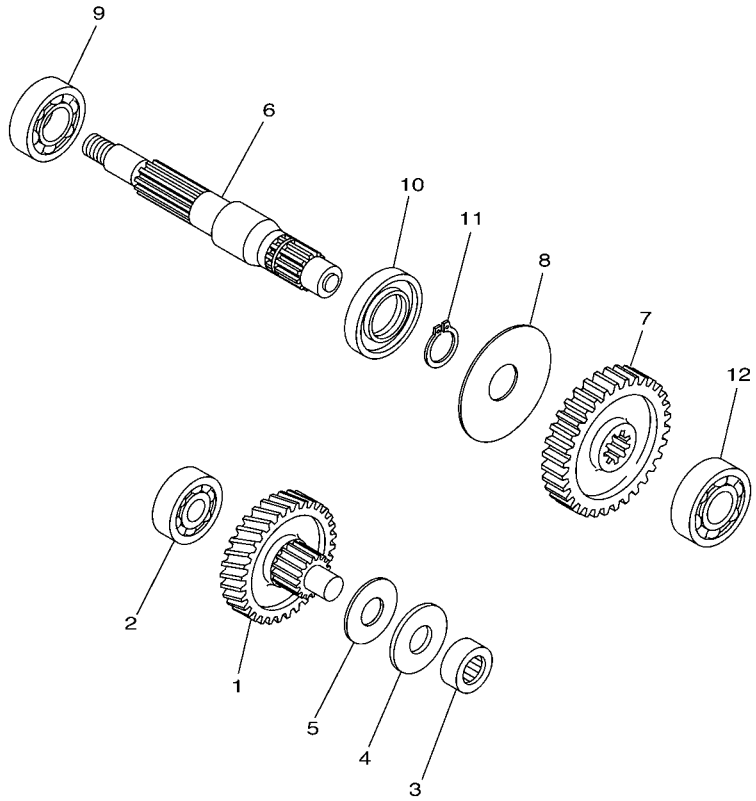

1P71431-D140

FIG. 14 TRANSMISSAO

REF. NO.	No. PEÇA	DESCRIÇÃO	15S1					OBSERVAÇÕES
1	5MX–E7410–10	EIXO PRINCIPAL COMPLETO	1					
2	93306–301YS	ROLAMENTO	1					
3	93311–315Y6	ROLAMENTO	1					
4	90201–15008	ARRUELA PLANA	1					
5	90201–15016	ARRUELA PLANA	1					
6	5MX–E7421–10	EIXO DO MOTOR	1					
7	5MX–E7211–10	ENGRENAGEM MOVIDA DA 1A (43D)	1					
8	90208–21002	ARRUELA CONICA	1					
9	93306–004XD	ROLAMENTO	1					
10	93102–26800	RETENTOR DE OLEO	1					
11	93410–20070	ANEL TRAVA	1					
12	93306–203YU	ROLAMENTO	1					

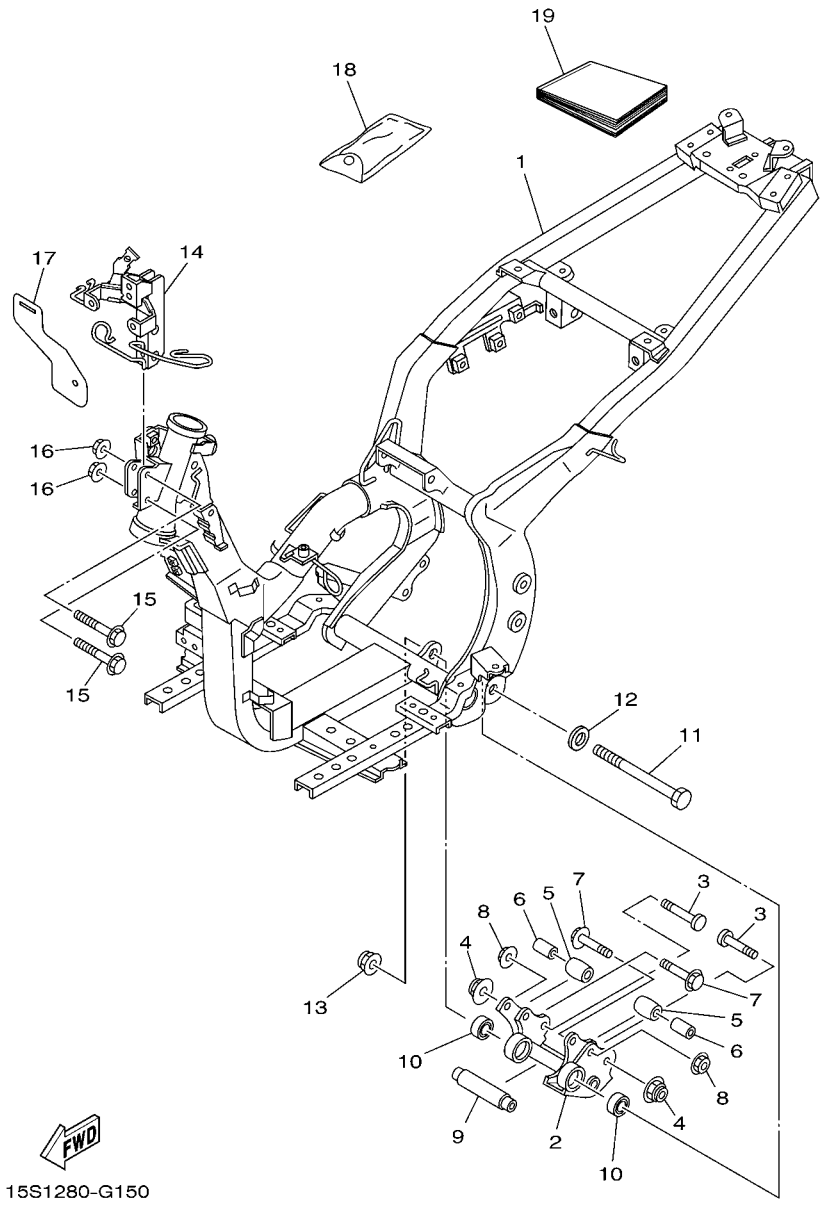

FIG. 15 CHASSI

REF. NO.	No. PEÇA	DESCRIÇÃO	15S1					OBSERVAÇÕES
1	1P7–F1110–01	QUADRO COMPLETO	1					
2	5MX–F1410–00	SUPORTE DO MOTOR COMPLETO	1					
3	5MX–F1481–00	PARAFUSO DE MONTAGEM DO MOTOR	2					
4	9560L–10200	PORCA AUTO-TRAVANTE	2					
5	2B8–F7114–00	LIMITADOR DO CAVALETE CENTRAL	2					
6	90387–08754	ESPACADOR	2					
7	90105–08048	PARAFUSO FLANGE	2					
8	95607–08200	PORCA AUTO-TRAVANTE	2					
9	5MX–F1459–00	ESPACADOR	1					
10	93306–003X4	ROLAMENTO	2					
11	5MX–F5181–00	EIXO DA RODA	1					
12	90201–12688	ARRUELA PLANA	1					
13	95607–12200	PORCA AUTO-TRAVANTE	1					
14	2D5–F8356–00	FIXADOR 1	1					
15	95817–08035	PARAFUSO FLANGE	2					
16	95707–08500	PORCA FLANGE	2					
17	15S–F117M–00	TAMPA 2	1					
18	5MX–F8100–00	JOGO DE FERRAMENTAS	1					
19	15S–F8199–W0	MANUAL DO PROPRIETARIO	1					AP

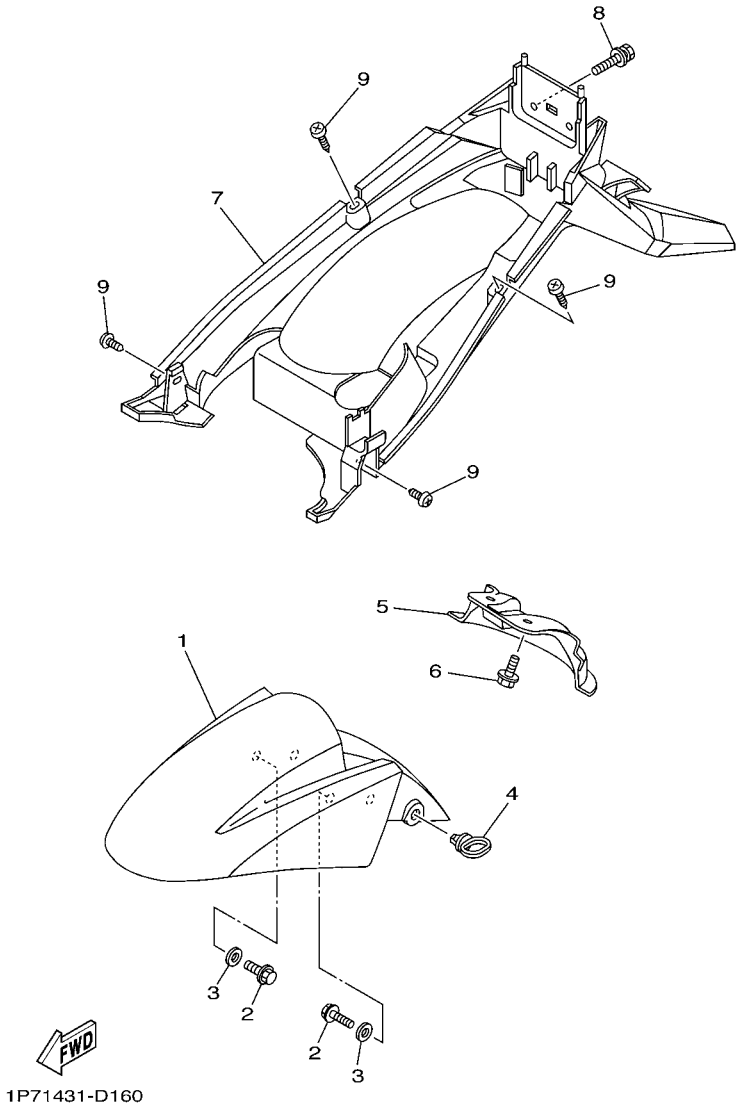

FIG. 16 PARA-LAMA

REF. NO.	No. PEÇA	DESCRIÇÃO	15S1					OBSERVAÇÕES
1	15S–F1511–00–P1	PARA-LAMA DIANTEIRO	1					S3
	15S–F1511–00–P2	PARA-LAMA DIANTEIRO	1					DPBMC
	15S–F1511–00–P3	PARA-LAMA DIANTEIRO	1					SMX
2	95807–06010	PARAFUSO FLANGE	4					
3	90201–06072	ARRUELA PLANA	4					
4	4ST–F1518–00	FIXADOR DO CABO	1					
5	5LW–F1553–00	PARALAMA INTERNO 2	1					
6	90119–06018	PARAFUSO COM ARRUELA	2					
7	1P7–F1611–00	PARA-LAMA TRASEIRO	1					
8	90119–06044	PARAFUSO COM ARRUELA	2					
9	97707–50014	PARAFUSO	4					

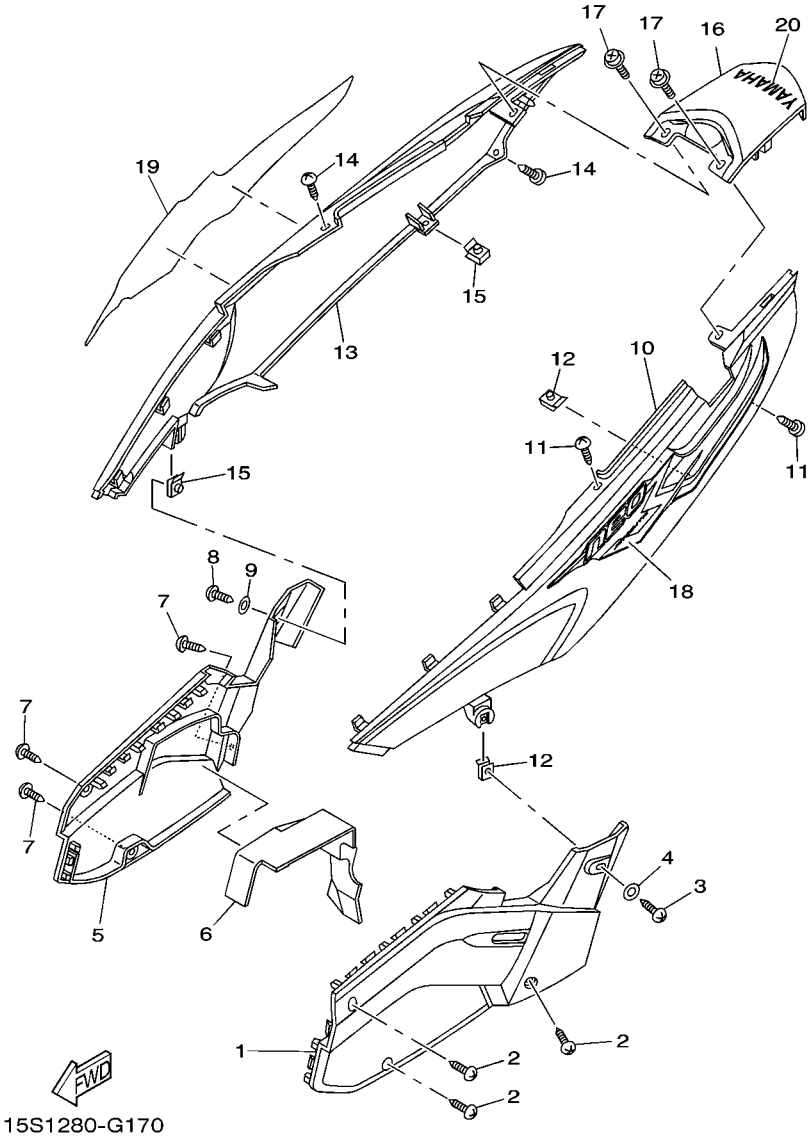

FIG. 17 TAMPA LATERAL

REF. NO.	No. PEÇA	DESCRIÇÃO	15S1					OBSERVAÇÕES
1	15S–F1711–00–0X	TAMPA LATERAL ESQUERDA	1					SL SMX,S3,DPBM...
2	97707–50014	PARAFUSO	3					
3	97780–50014	PARAFUSO	1					
4	90201–05812	ARRUELA PLANA	1					
5	15S–F1721–00–0X	TAMPA LATERAL DIREITA	1					SL SMX,S3,DPBM...
6	2D5–F176E–10	PLACA	1					
7	97707–50014	PARAFUSO	3					
8	97780–50014	PARAFUSO	1					
9	90201–05812	ARRUELA PLANA	1					
10	15S–F1731–00–P1	TAMPA LATERAL 3	1					S3
	15S–F1731–00–P2	TAMPA LATERAL 3	1					DPBMC
	15S–F1731–00–P3	TAMPA LATERAL 3	1					SMX
11	97707–50014	PARAFUSO	2					
12	90183–05807	PORCA LOCAL	2					
13	15S–F1741–00–P1	TAMPA LATERAL 4	1					S3
	15S–F1741–00–P2	TAMPA LATERAL 4	1					DPBMC
	15S–F1741–00–P3	TAMPA LATERAL 4	1					SMX
14	97707–50014	PARAFUSO	2					
15	90183–05807	PORCA LOCAL	2					
16	15S–F171E–00–P1	TAMPA TRASEIRA 5	1					S3
	15S–F171E–00–P2	TAMPA TRASEIRA 5	1					DPBMC
	15S–F171E–00–P3	TAMPA TRASEIRA 5	1					SMX
17	90159–06067	PARAFUSO COM ARRUELA	2					
18	15S–F173D–00	EMBLEMA 3D	1					UR SMX
	15S–F173D–10	EMBLEMA 3D	1					UR S3
	15S–F173D–20	EMBLEMA 3D	1					UR DPBMC
19	15S–F174D–00	EMBLEMA 3D	1					UR SMX

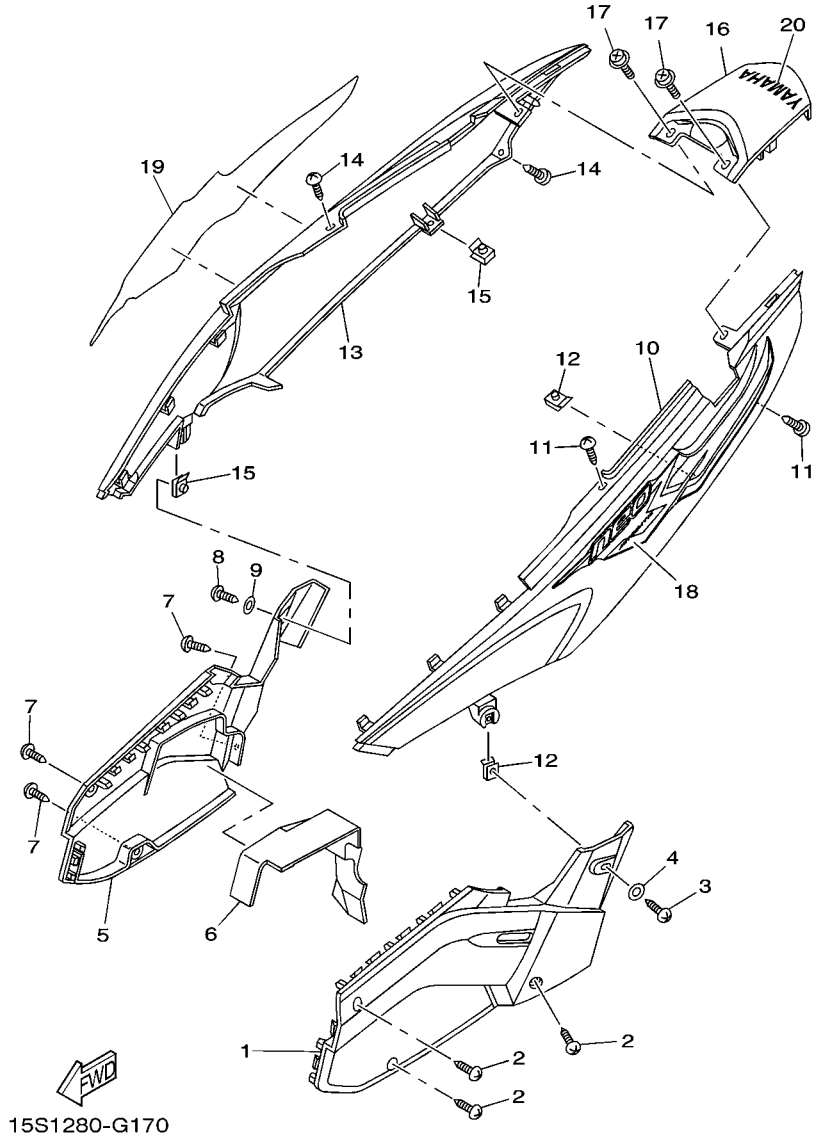

FIG. 17 TAMPA LATERAL

REF. NO.	No. PEÇA	DESCRIÇÃO	15S1					OBSERVAÇÕES
19	15S–F174D–10	EMBLEMA 3D	1					UR S3
	15S–F174D–20	EMBLEMA 3D	1					UR DPBMC
20	5LX–F153E–00	EMBLEMA YAMAHA	1					UR SMX,S3
	5LX–F153E–10	EMBLEMA YAMAHA	1					UR DPBMC

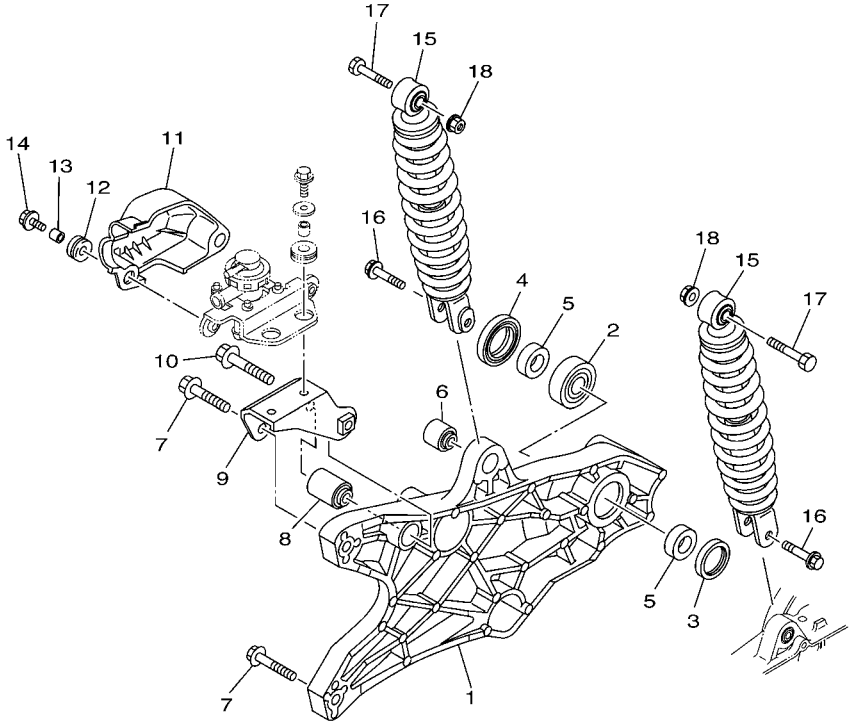

5MY2431-C180

FIG. 18 GARFO TRASEIRO. SUSPENSAO

REF. NO.	No. PEÇA	DESCRIÇÃO	15S1					OBSERVAÇÕES
1	5LW–F2171–20	GARFO TRASEIRO 1	1					
2	93306–302X4	ROLAMENTO	1					
3	93106–28801	RETENTOR DE OLEO	1					
4	93106–28800	RETENTOR DE OLEO	1					
5	90387–15805	ESPACADOR	2					
6	2B8–F2216–00	BUCHA DO AMORTECEDOR TRAS.	1					
7	95817–08040	PARAFUSO FLANGE	2					
8	1P7–22124–00	BUCHA 2	1					
9	15S–F2163–00	SUPORTE	1					
10	95807–08050	PARAFUSO FLANGE	1					
11	2D5–F219X–00	TAMPA	1					
12	90480–13018	ILHO DE BORRACHA	2					
13	90387–06851	ESPACADOR	2					
14	90119–06044	PARAFUSO COM ARRUELA	2					
15	2D5–F2210–00	AMORTECEDOR TRASEIRO CONJ.	2					
16	90105–08121	PARAFUSO FLANGE	2					
17	90101–10776	PARAFUSO	2					
18	95707–10500	PORCA FLANGE	2					

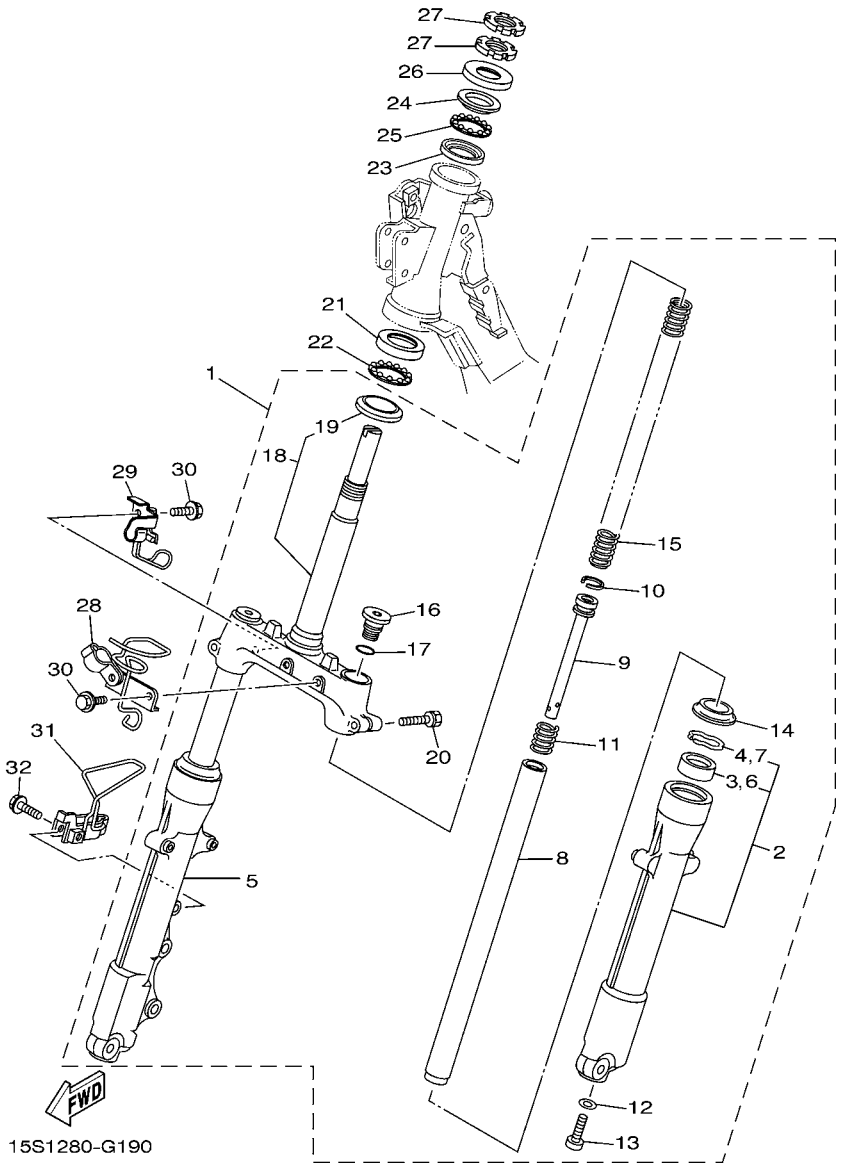

FIG. 19 MESA DO GUIDAO

REF. NO.	No. PEÇA	DESCRIÇÃO	15S1					OBSERVAÇÕES
1	2D5–F3100–00	GARFO DIANTEIRO CONJ.	1					
2	5MX–F3126–00	.TUBO EXTERNO 1	1					
3	3AY–F3145–00	..RETENTOR DE OLEO DO GARFO	1					
4	1T8–F3156–00	..PRESILHA DO RETENTOR DE OLEO	1					
5	5MX–F3136–00	.TUBO EXTERNO 2	1					
6	3AY–F3145–00	..RETENTOR DE OLEO DO GARFO	1					
7	1T8–F3156–00	..PRESILHA DO RETENTOR DE OLEO	1					
8	5MX–F3110–00	.TUBO INTERNO COMPLETO 1	2					
9	5MX–F3170–00	.CILINDRO COMPLETO DO GARFO	2					
10	2JG–F3157–00	.ANEL TRAVA DO PISTAO	2					
11	5LM–F3152–00	.SUB-MOLA	2					
12	509–F3158–L0	.GAXETA	2					
13	278–F3181–50	.PARAFUSO DO GARFO DIANTEIRO	2					
14	5LM–F3144–00	.PROTETOR DE POEIRA	2					
15	1P7–F3141–00	.MOLA DO GARFO DIANTEIRO	2					
16	5LM–F3111–00	.PARAFUSO DE ACO	2					
17	2JG–F3147–00	.ANEL DE BORRACHA	2					
18	5MX–F3340–00	.SUPORTE INFERIOR COMPLETO	1					
19	18G–23411–00	..PISTA DE ESFERAS 1	1					
20	5LM–F3346–00	.PARAFUSO 1	2					
21	156–23412–00	PISTA DE ESFERAS 2	1					
22	4VW–F341E–00	JOGO DE ESFERAS (22)	1					
23	22F–23412–01	PISTA DE ESFERAS 2	1					
24	22F–23411–01	PISTA DE ESFERAS 1	1					
25	5HH–F341E–00	JOGO DE ESFERAS (19)	1					
26	23L–F3416–00	CAPA DA PISTA DE ESFERA 2	1					
27	90179–25033	PORCA DE REGULAGEM	2					

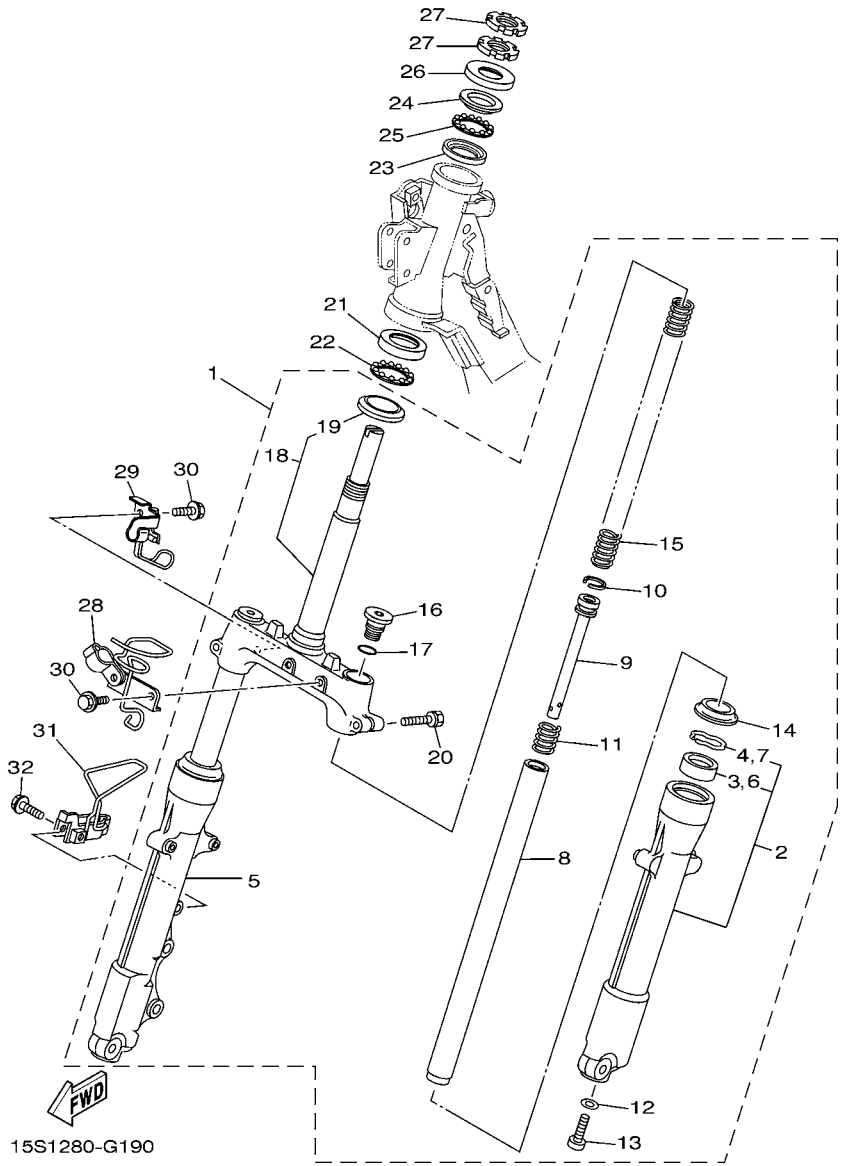

FIG. 19 MESA DO GUIDAO

REF. NO.	No. PEÇA	DESCRIÇÃO	15S1					OBSERVAÇÕES
28	2D5–F5875–00	SUPORTE MANGUEIRA DE FREIO 1	1					
29	15S–F5876–00	SUPORTE MANGUEIRA DE FREIO 2	1					
30	90105–06069	PARAFUSO FLANGE	3					
31	15S–F5886–00	SUPORTE DA MANGUEIRA DE FREIO	1					
32	95807–06025	PARAFUSO FLANGE	1					

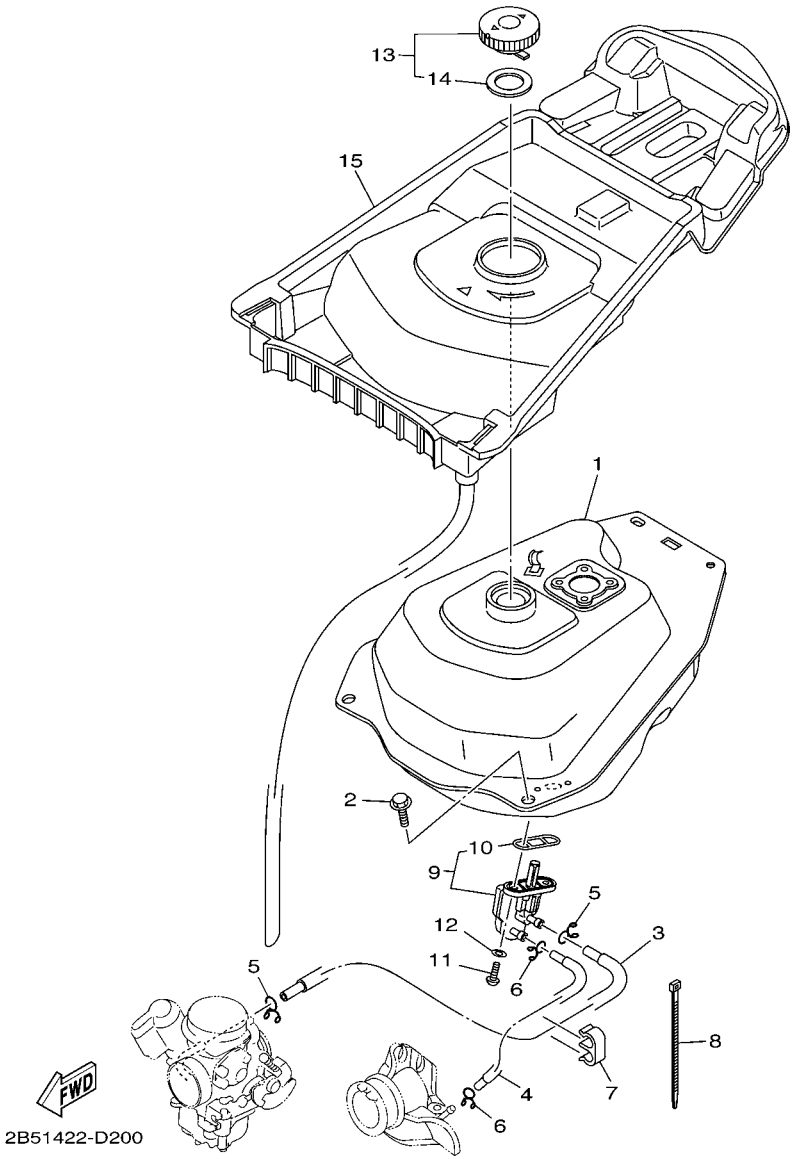

FIG. 20 TANQUE DE COMBUSTIVEL

REF. NO.	No. PEÇA	DESCRIÇÃO	15S1					OBSERVAÇÕES
1	2D5–F4110–01	TANQUE DE COMBUSTIVEL COMP.	1					
2	95807–06012	PARAFUSO FLANGE	4					
3	5MX–F4311–01	TUBO DE COMBUSTIVEL 1	1					
4	5MX–F4312–00	TUBO 2	1					
5	90467–09006	PRESILHA	2					
6	90467–08075	PRESILHA	2					
7	90464–12802	BRACADEIRA	1					
8	3AY–H3936–10	BRACADEIRA DO CABO	1					
9	4TT–F4500–00	TORNEIRA COMBUSTIVEL CONJ. 1	1					
10	4X8–24512–00	.ANEL DE BORRACHA	1					
11	90149–06011	PARAFUSO	2					
12	90202–05193	ARRUELA PLANA	2					
13	4YY–F4610–00	TAMPA DO TANQUE CJ.	1					
14	4YY–F4612–00	.GAXETA DA TAMPA	1					
15	2D5–F414A–00	TAMPA DE ENCHIMENTO	1					

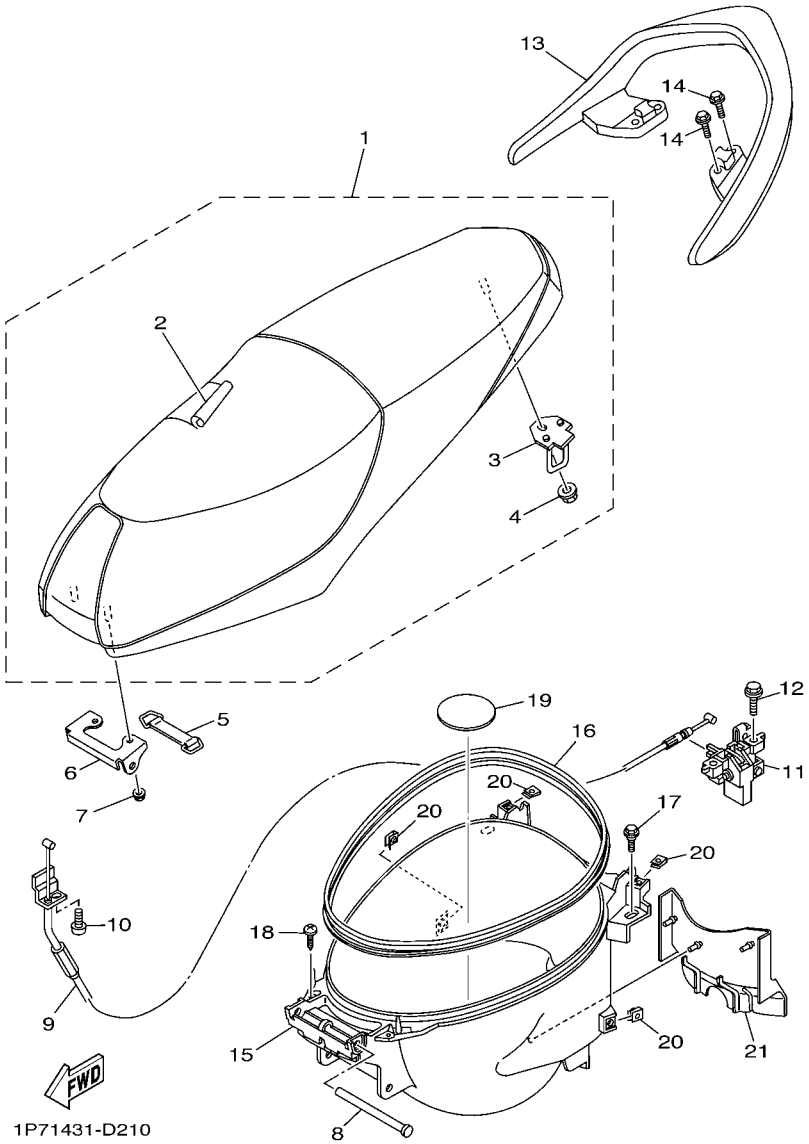

FIG. 21 ASSENTO

REF. NO.	No. PEÇA	DESCRIÇÃO	15S1					OBSERVAÇÕES
1	1P7–F4730–01	SELIM DUPLO COMPLETO	1					
2	1P7–F470F–00	.CAPA DO SELIM	1					
3	1P7–F4728–00	.SUPORTE DO SELIM	1					
4	95707–06500	.PORCA FLANGE	1					
5	2B8–H2131–00	CINTA DA BATERIA	1					
6	2B8–F4726–00	DOBRADICA DO SELIM	1					
7	95707–06500	PORCA FLANGE	2					
8	90241–10015	PINO	1					
9	2D5–F478E–00	CABO DA TRAVA DO SELIM	1					
10	98507–05010	PARAFUSO	1					
11	5LW–24780–00	TRAVA DO SELIM CONJ.	1					
12	95807–06016	PARAFUSO FLANGE	2					
13	2D5–F4773–00–35	APOIO PASSAGEIRO	1					SL FOR SMX,S3,...
14	95807–06020	PARAFUSO FLANGE	4					
15	1P7–F473R–00	CAIXA DO ASSENTO 1	1					
16	5MX–F475M–00	VEDACAO	1					
17	90109–063F1	PARAFUSO	4					
18	97707–50014	PARAFUSO	2					
19	2B8–F4747–00	AMORTIZADOR DO SELIM	1					
20	90183–05807	PORCA LOCAL	4					
21	5MX–F1691–00	ABA DO PARA-LAMA TRASEIRO	1					

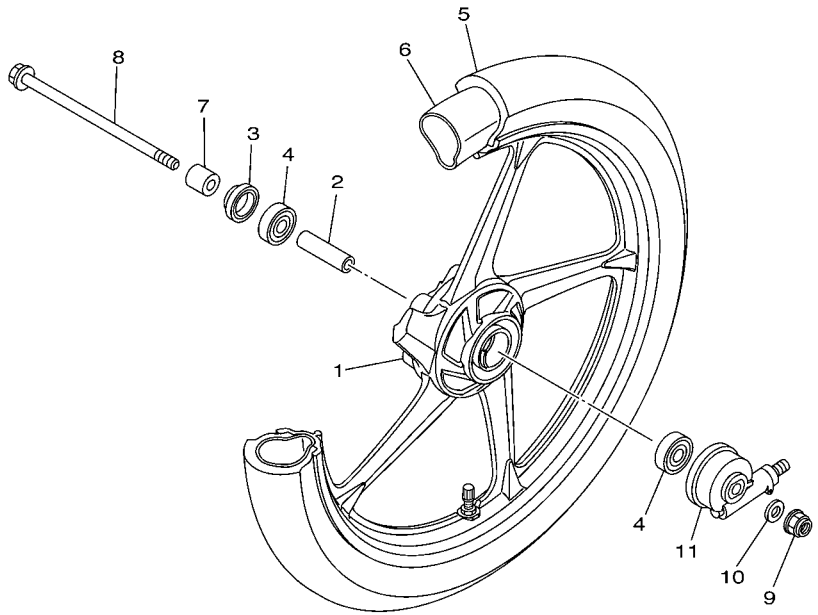

1P71431-D230

FIG. 22 RODA DIANTEIRA (RODA FUNDIDA)

REF. NO.	No. PEÇA	DESCRIÇÃO	15S1					OBSERVAÇÕES
1	1P7–F5168–00–35	ARO DA RODA DIANTEIRA	1					SL FOR SMX,S3,...
2	90560–10292	ESPACADOR	1					
3	93106–20816	RETENTOR DE OLEO	1					
4	93306–300X9	ROLAMENTO	2					
5	94107–16W09	PNEU (70/90-16 36P MT15)	1					
6	94207–16W10	CAMARA DE AR (70/90,80/90-16)	1					
7	90387–10277	ESPACADOR	1					
8	2B8–F5181–00	EIXO DA RODA	1					
9	90185–10811	PORCA AUTO-TRAVANTE	1					
10	90201–101J1	ARRUELA PLANA	1					
11	5MX–F5190–00	ENGRENAGEM VELOCIMETRO CONJ.	1					

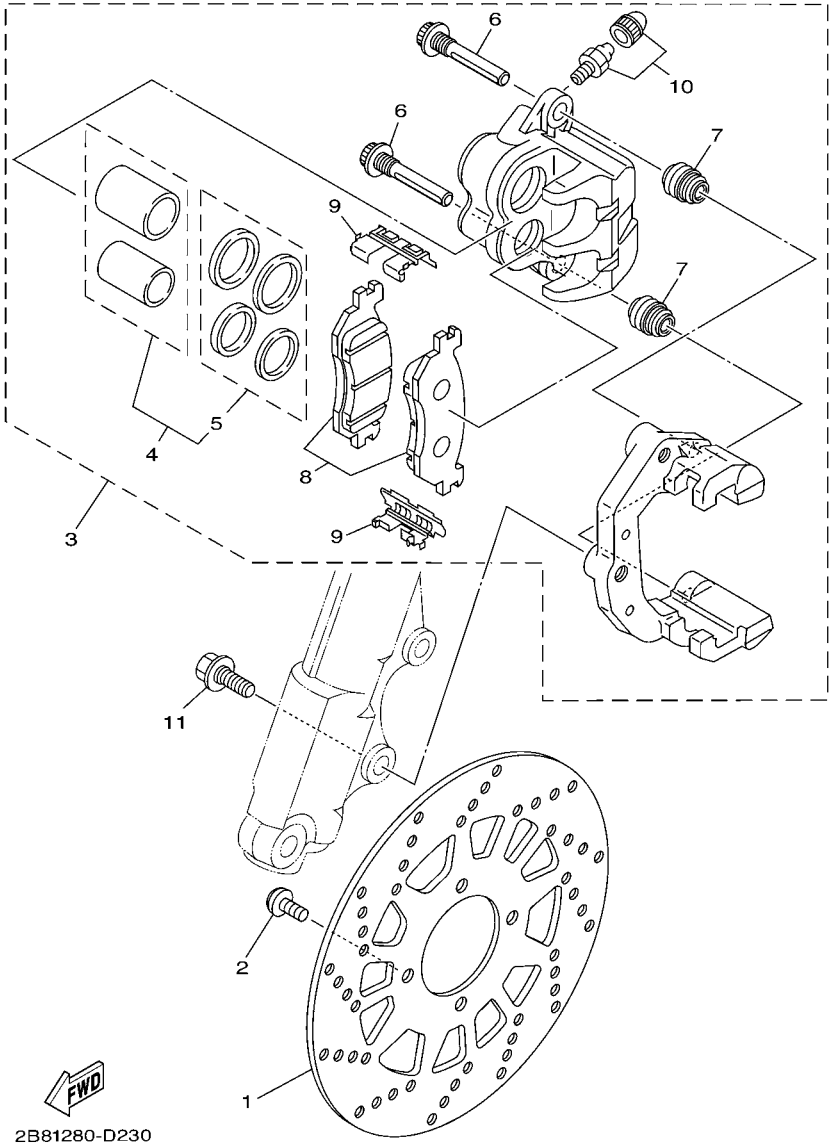

FIG. 23 PINCA DE FREIO DIANTEIRA

REF. NO.	No. PEÇA	DESCRIÇÃO	15S1					OBSERVAÇÕES
1	5TP–F582U–00	DISCO DE FREIO (DIR.)	1					
2	90111–08815	PARAFUSO	4					
3	4US–F580U–00	PINCA DO FREIO CONJ. (DIR.)	1					
4	4TT–W0057–00	.JOGO DE PISTOES DA PINCA	1					
5	4ES–W0047–10	..JOGO DE RETENTORES DA PINCA	1					
6	5JW–25914–00	.CONTRA PINO	2					
7	4TT–25937–00	.CAPA DA PINCA DE FREIO	2					
8	4US–W0045–00	.KIT DE PASTILHAS DE FREIO	1					
9	4TT–25919–00	.SUPORTE DA PASTILHA DE FREIO	2					
10	51L–W0048–00	.KIT DO PARAFUSO SANGRADOR	1					
11	90105–10W15	PARAFUSO FLANGE	2					

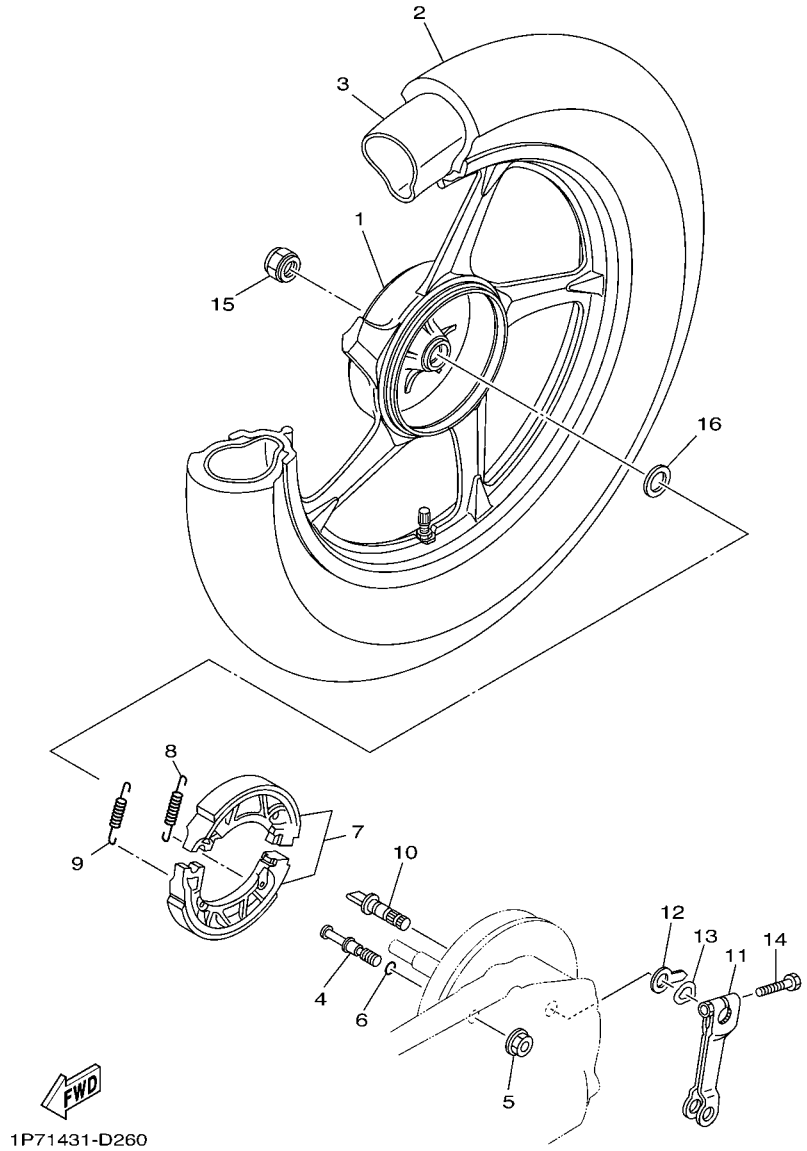

FIG. 24 RODA TRASEIRA (RODA FUNDIDA)

REF. NO.	No. PEÇA	DESCRIÇÃO	15S1					OBSERVAÇÕES
1	2D5–F5338–10–35	ARO DA RODA TRASEIRA	1					SL FOR SMX,S3,...
2	94108–16W11	PNEU (80/90-16 43P MT15)	1					
3	94207–16W10	CAMARA DE AR (70/90,80/90-16)	1					
4	2B8–F5326–00	PINO PIVO	1					
5	95707–10500	PORCA FLANGE	1					
6	93210–07802	ANEL DE BORRACHA	1					
7	5MX–F530K–00	KIT DE SAPATA DE FREIO	1					
8	90506–12001	MOLA DE TENSAO	1					
9	90506–15001	MOLA DE TENSAO	1					
10	2B8–F5351–00	EIXO CAMES	1					
11	2B8–F5355–00	ALAVANCA DO EIXO CAMES	1					
12	2B8–F533A–00	PLACA INDICADORA	1					
13	90206–14093	ARRUELA ONDULADA	1					
14	90101–06278	PARAFUSO	1					
15	90185–14803	PORCA AUTO-TRAVANTE	1					
16	90201–20276	ARRUELA PLANA (1.0T)	1					

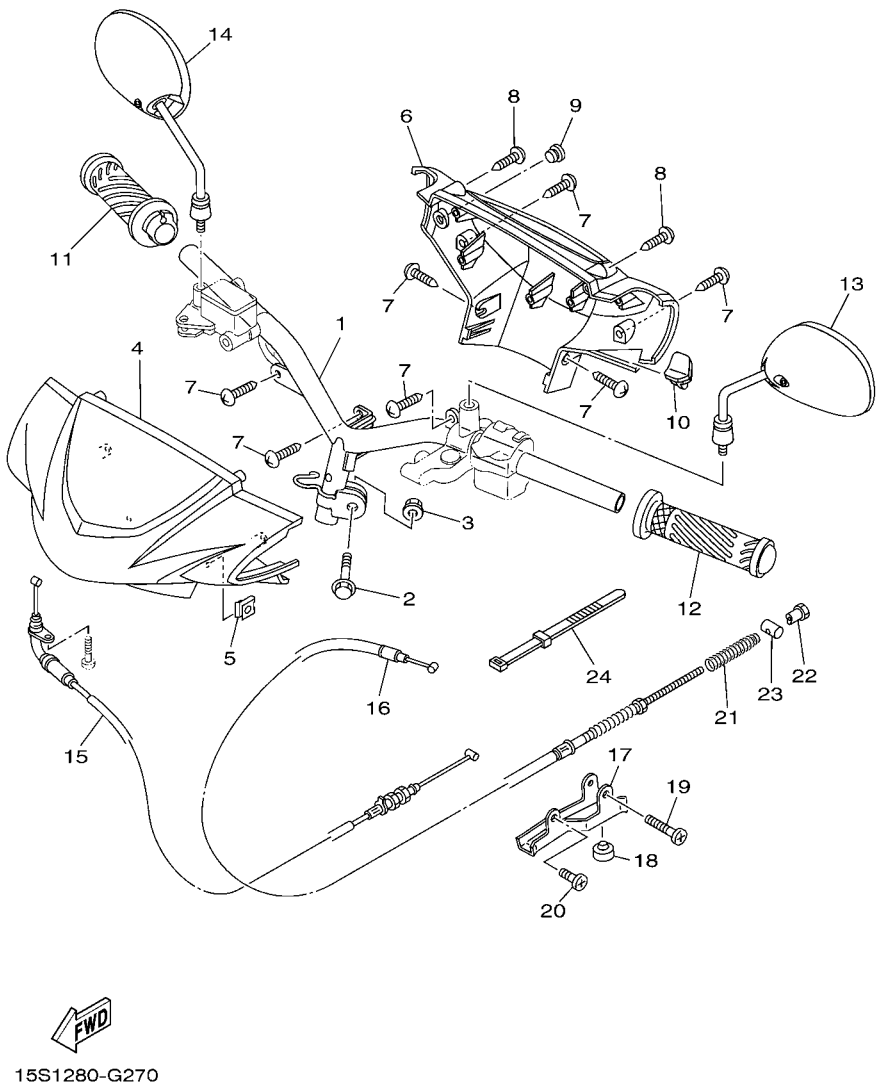

FIG. 25 GUIDAO E CABOS

REF. NO.	No. PEÇA	DESCRIÇÃO	15S1					OBSERVAÇÕES
1	1P7–F6110–01	GUIDAO COMPLETO	1					
2	90105–10036	PARAFUSO FLANGE	1					
3	90185–10808	PORCA AUTO-TRAVANTE	1					
4	15S–F6143–00–P0	TAMPA SUPERIOR DO GUIDAO 1	1					SMX
	15S–F6143–00–P1	TAMPA SUPERIOR DO GUIDAO 1	1					S3
	15S–F6143–00–P2	TAMPA SUPERIOR DO GUIDAO 1	1					DPBMC
5	90183–05807	PORCA LOCAL	2					
6	15S–F6145–00–P0	TAMPA SUPERIOR DO GUIDAO 2	1					SMX
	15S–F6145–00–P1	TAMPA SUPERIOR DO GUIDAO 2	1					S3
	15S–F6145–00–P2	TAMPA SUPERIOR DO GUIDAO 2	1					DPBMC
7	97707–50014	PARAFUSO	7					
8	97780–50014	PARAFUSO	2					
9	4US–F6199–00	TAMPAO CEGO	1					
10	2D5–F6199–00	TAMPAO CEGO	1					
11	1P7–F6240–00	MANOPLA DIREITA CONJ.	1					
12	5VV–F6241–01	MANOPLA ESQUERDA	1					
13	2P2–F6280–00	ESPELHO RETROVISOR CONJ. (ESQ)	1					
14	2P2–F6290–00	ESPELHO RETROVISOR CONJ. (DIR)	1					
15	2D5–F6311–10	CABO DO ACELERADOR 1	1					
16	2D5–F6351–10	CABO DE FREIO	1					
17	2B8–F637G–00	FIXADOR DO CABO	1					
18	5MX–F7214–00	LIMITADOR	1					
19	98507–06040	PARAFUSO	1					
20	98507–06014	PARAFUSO	1					
21	90501–16003	MOLA DE COMPRESSAO	1					
22	90175–06013	PORCA	1					
23	90249–12008	PINO	1					

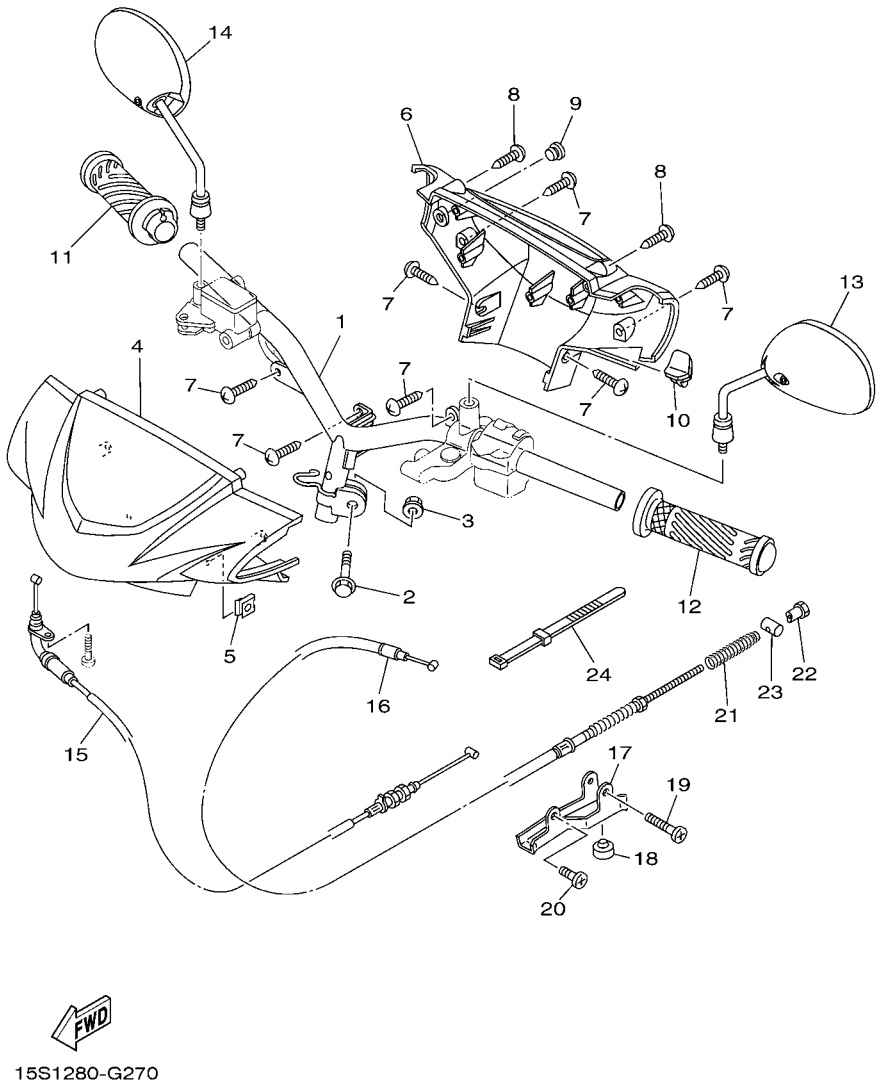

FIG. 25 GUIDAO E CABOS

REF. NO.	No. PEÇA	DESCRIÇÃO	15S1					OBSERVAÇÕES
24	3AY–H3936–10	BRACADEIRA DO CABO	1					

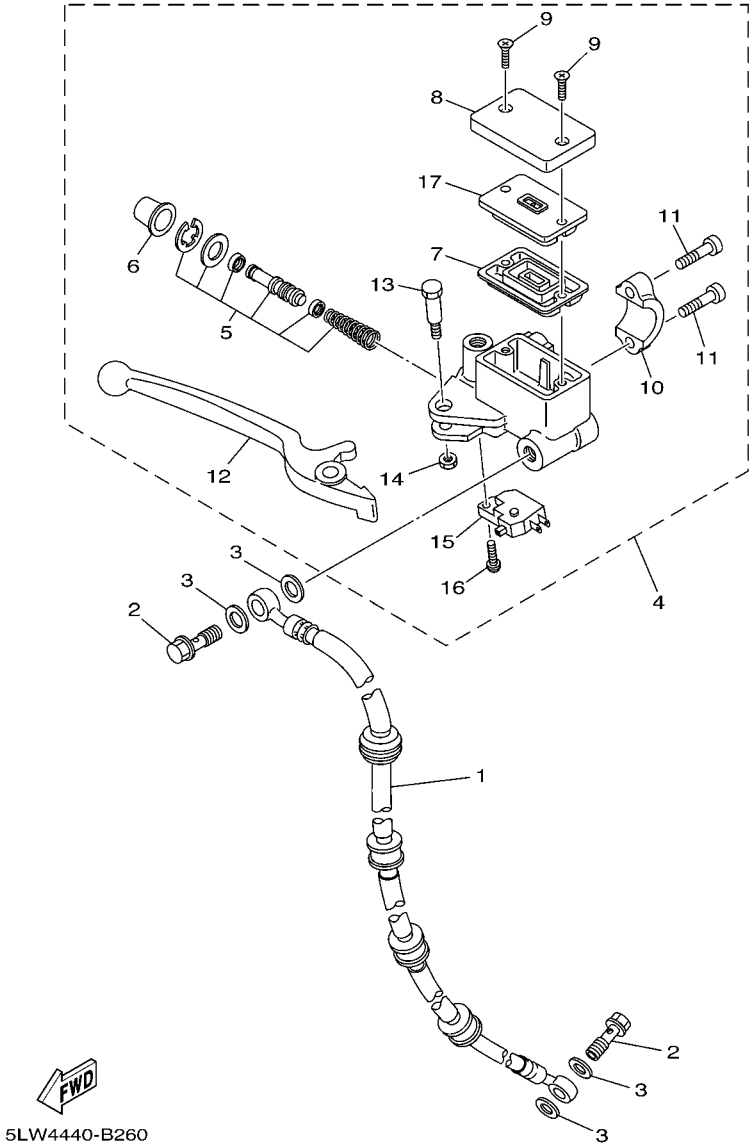

FIG. 26 CILINDRO MESTRE DIANTEIRO

REF. NO.	No. PEÇA	DESCRIÇÃO	15S1					OBSERVAÇÕES
1	2D5–F5872–00	MANGUEIRA DE FREIO 1	1					
2	90401–10812	PARAFUSO DE UNIAO	2					
3	90201–10118	ARRUELA PLANA	4					
4	5LW–F583T–01	CILINDRO MESTRE DIANTEIRO CJ.	1					
5	4TT–W0041–00	.KIT DE REPARO DO CILINDRO	1					
6	5G2–F5868–00	.BOTA DO CILINDRO MESTRE	1					
7	4TT–F5854–00	.DIAFRAGMA DO RESERVATORIO	1					
8	5LW–F5852–00	.TAMPA DO RESERVATORIO	1					
9	9870M–04012	.PARAFUSO CABECA PLANA	2					
10	56A–F5867–00	.SUPORTE DO CILINDRO MESTRE	1					
11	5LW–F6332–00	.PARAFUSO	2					
12	4TT–H3922–00	.ALAVANCA DIREITA 2	1					
13	90109–06848	.PARAFUSO	1					
14	9560M–06100	.PORCA AUTO-TRAVANTE	1					
15	5LW–H3980–00	.INTERRUPTOR DE FREIO DIANT.	1					
16	9760L–04212	.PARAFUSO	1					
17	5LW–F585B–00	.PLACA DO DIAFRAGMA	1					

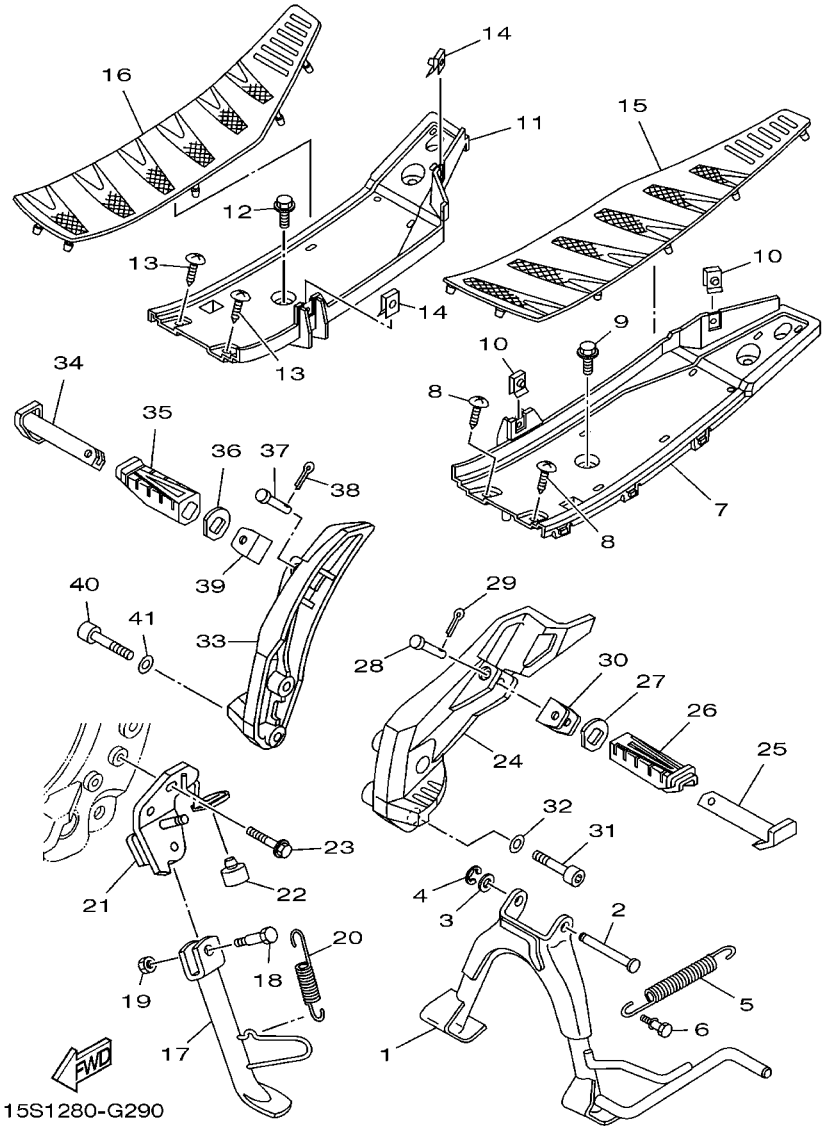

FIG. 27 CAVALETE. ESTRIBOS. PEDAL 1

REF. NO.	No. PEÇA	DESCRIÇÃO	15S1					OBSERVAÇÕES
1	2D5–F7111–00	CAVALETE CENTRAL	1					
2	90249–10002	PINO	1					
3	90201–10119	ARRUELA PLANA	1					
4	99001–08600	ANEL TRAVA	1					
5	90506–35002	MOLA DE TENSAO	1					
6	2B8–F7254–00	GANCHO	1					
7	1P7–F7481–00	ASSOALHO DO ESTRIBO ESQ.	1					
8	97707–50014	PARAFUSO	3					
9	90119–06044	PARAFUSO COM ARRUELA	2					
10	90183–05807	PORCA LOCAL	3					
11	1P7–F7488–00	ASSOALHO DO ESTRIBO DIR.	1					
12	90119–06044	PARAFUSO COM ARRUELA	2					
13	97707–50014	PARAFUSO	3					
14	90183–05807	PORCA LOCAL	3					
15	1P7–F7483–00	TAPETE ESQUERDO	1					
16	1P7–F7484–00	TAPETE DIREITO	1					
17	5MX–F7311–00	CAVALETE LATERAL	1					
18	90109–08881	PARAFUSO	1					
19	90185–08803	PORCA AUTO-TRAVANTE	1					
20	90506–20514	MOLA DE TENSAO	1					
21	2D5–F7321–00	SUPORTE DO CAVALETE LATERAL	1					
22	4YY–F7114–00	LIMITADOR DO CAVALETE CENTRAL	1					
23	95817–10040	PARAFUSO FLANGE	2					
24	2D5–F7452–00	SUPORTE DO ESTRIBO TRAS. ESQ.	1					
25	15S–F7431–00	ESTRIBO TRASEIRO ESQUERDO	1					
26	5HH–F7433–00	CAPA DO ESTRIBO TRASEIRO ESQ.	1					
27	5HH–F7445–01	PLACA 1	1					

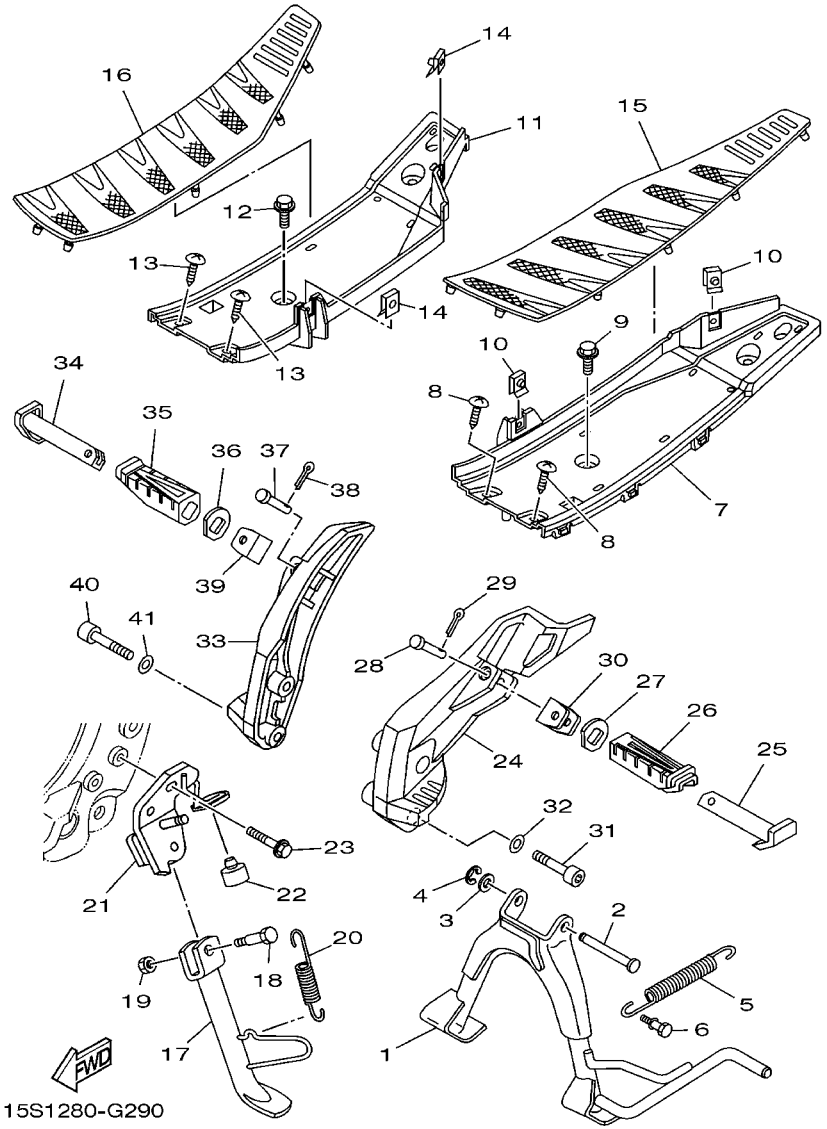

FIG. 27 CAVALETE. ESTRIBOS. PEDAL 1

REF. NO.	No. PEÇA	DESCRIÇÃO	15S1					OBSERVAÇÕES
28	90240–08145	PINO	1					
29	91401–25015	CUPILHA	1					
30	15S–F7314–00	LIMITADOR	1					
31	91314–08050	PARAFUSO	2					
32	90201–06018	ARRUELA PLANA	2					
33	2D5–F7462–00	SUPORTE DO ESTRIBO TRAS. ESQ.	1					
34	15S–F7441–00	ESTRIBO TRASEIRO DIREITO	1					
35	5HH–F7444–00	CAPA DO ESTRIBO TRASEIRO DIR.	1					
36	5HH–F7445–01	PLACA 1	1					
37	90240–08145	PINO	1					
38	91401–25015	CUPILHA	1					
39	15S–F7314–00	LIMITADOR	1					
40	91314–08020	PARAFUSO	2					
41	90201–06018	ARRUELA PLANA	2					

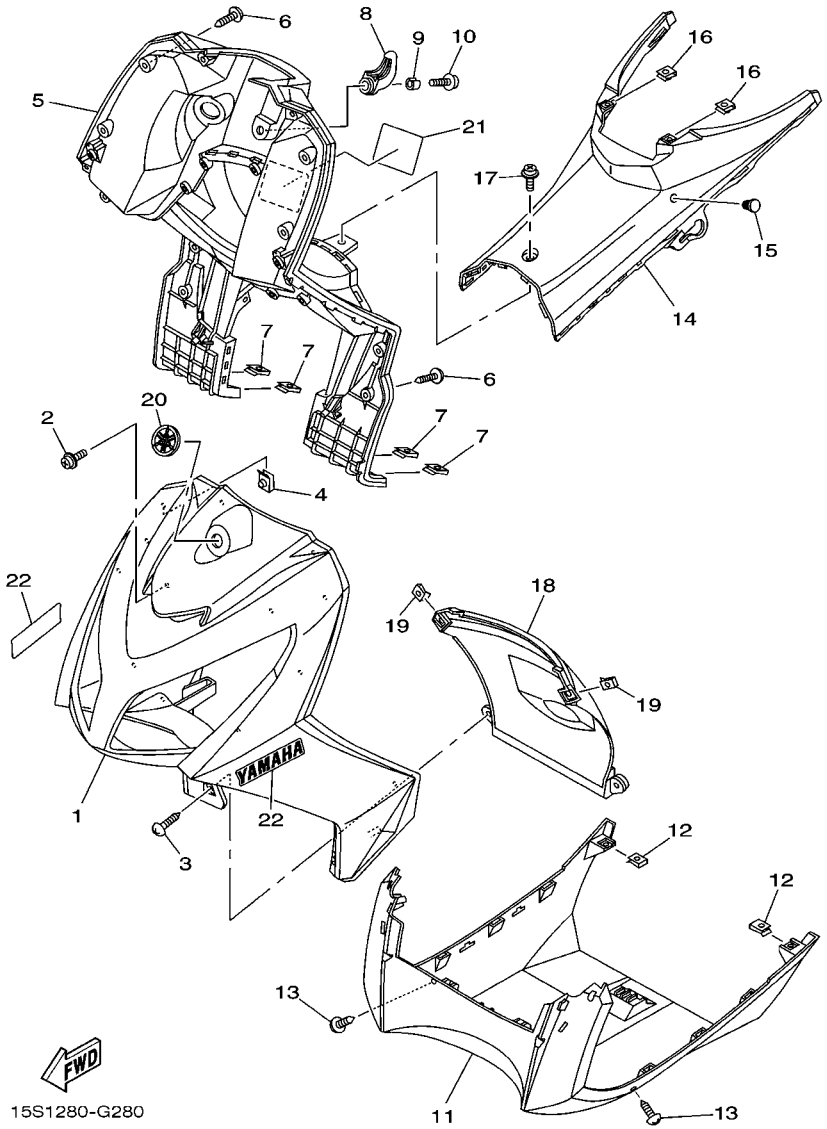

FIG. 28 PROTETOR DE PERNA

REF. NO.	No. PEÇA	DESCRIÇÃO	15S1					OBSERVAÇÕES
1	15S–F8311–00–P0	PROTETOR DE PERNA 1	1					SMX
	15S–F8311–00–P1	PROTETOR DE PERNA 1	1					S3
	15S–F8311–00–P2	PROTETOR DE PERNA 1	1					DPBMC
2	90159–06817	PARAFUSO COM ARRUELA	2					
3	97707–50014	PARAFUSO	4					
4	90183–05807	PORCA LOCAL	13					
5	15S–F8300–00–P0	PROTETOR DA PERNA CONJ.	1					SMX
	15S–F8300–00–P1	PROTETOR DA PERNA CONJ.	1					S3
	15S–F8300–00–P2	PROTETOR DA PERNA CONJ.	1					DPBMC
6	97707–50014	PARAFUSO	10					
7	90183–05807	PORCA LOCAL	6					
8	5YW–F8257–00	GANCHO 1	1					
9	2D5–F8373–00	ESPACADOR	1					
10	90159–06067	PARAFUSO COM ARRUELA	1					
11	1P7–F8385–00	TAMPA INFERIOR	1					
12	90183–05807	PORCA LOCAL	2					
13	97707–50014	PARAFUSO	2					
14	1P7–F842N–00	CAPA DO CHASSI 2	1					
15	4US–F6199–00	TAMPAO CEGO	1					
16	90183–05807	PORCA LOCAL	2					
17	90159–06033	PARAFUSO COM ARRUELA	1					
18	1P7–F1552–00	PARA-LAMA INTERNO	1					
19	90183–05807	PORCA LOCAL	2					
20	2B8–F313B–00	EMBLEMA 1	1					
21	2B8–F835Y–01	ETIQUETA DE PRECAUCAO	1					
22	15S–F153E–00	EMBLEMA YAMAHA	2					UR SMX,S3
	15S–F153E–10	EMBLEMA YAMAHA	2					UR DPBMC

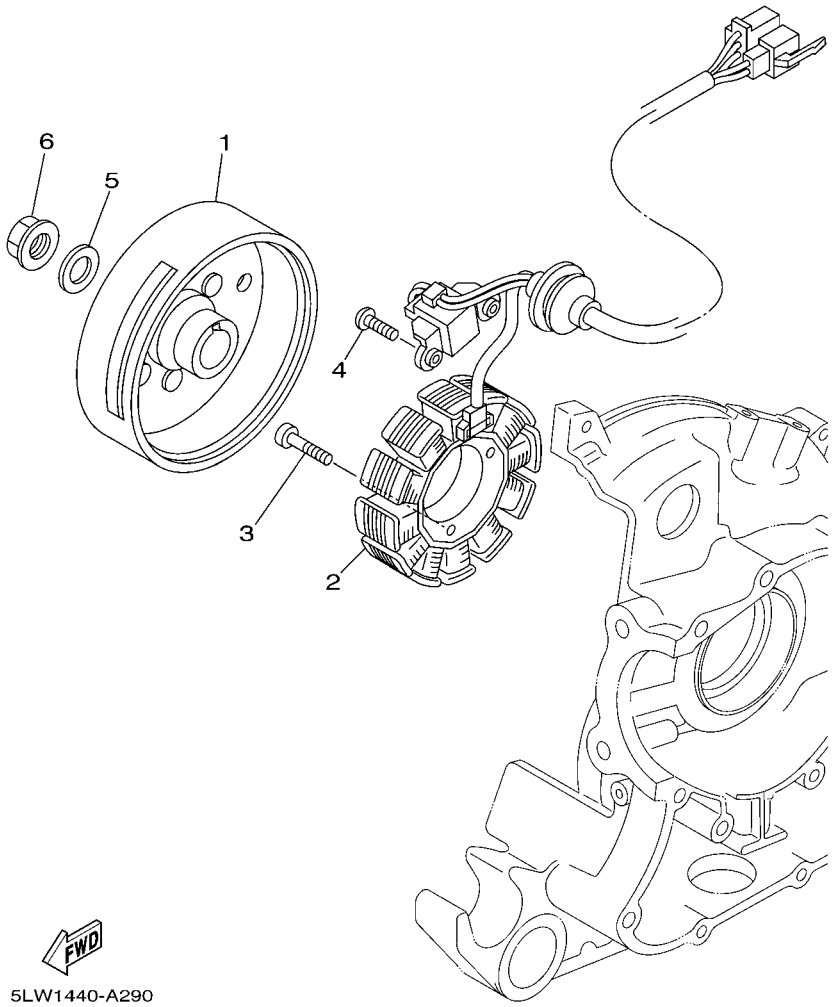

FIG. 29 GERADOR

REF. NO.	No. PEÇA	DESCRIÇÃO	15S1					OBSERVAÇÕES
1	5LW–H1450–01	ROTOR DO MAGNETO CONJ.	1					
2	5LW–H1410–00	ESTATOR CONJ.	1					
3	91317–06020	PARAFUSO	3					
4	98507–06016	PARAFUSO	2					
5	90201–12688	ARRUELA PLANA	1					
6	90179–12248	PORCA DE REGULAGEM	1					

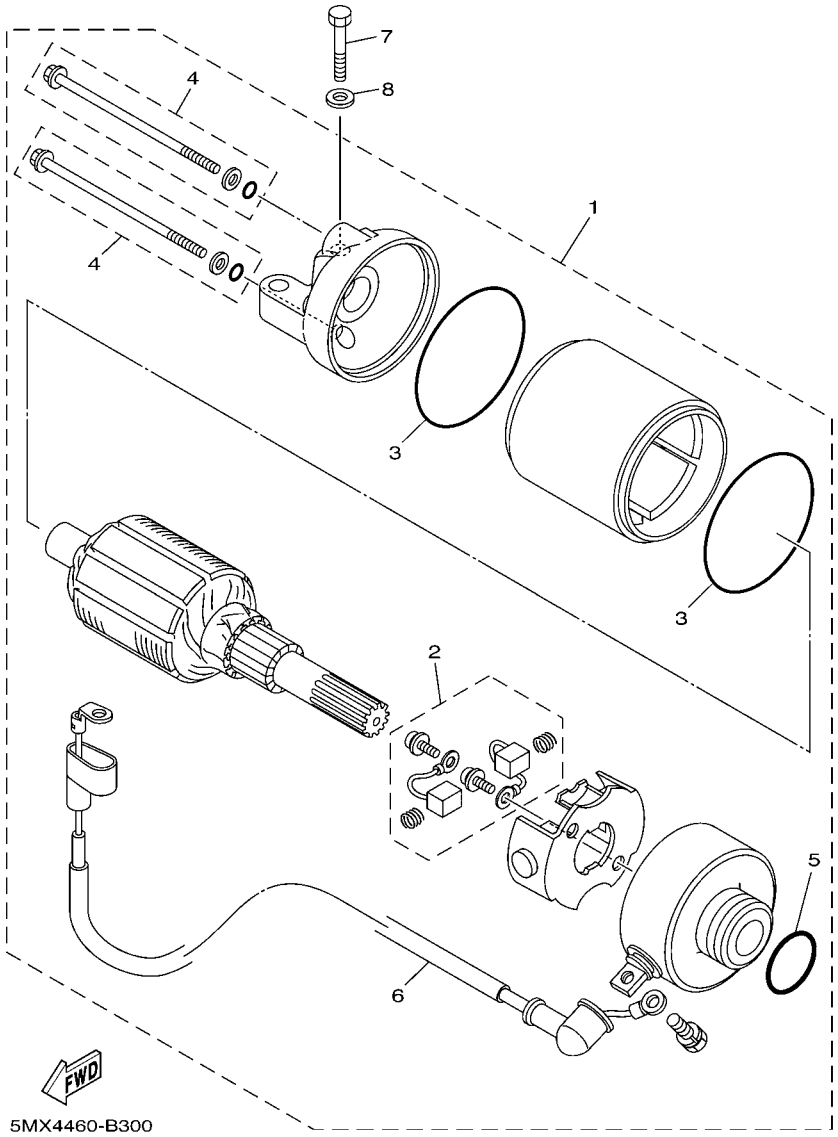

FIG. 30 MOTOR DE PARTIDA

REF. NO.	No. PEÇA	DESCRIÇÃO	15S1					OBSERVAÇÕES
1	5LW–H1800–02	MOTOR DE PARTIDA COMPLETO	1					
2	3KW–H1801–00	.JOGO DE ESCOVAS	1					
3	93210–55669	.ANEL DE BORRACHA	2					
4	3UH–H1828–01	.PARAFUSO 2	2					
5	93210–26668	.ANEL DE BORRACHA	1					
6	5LW–H183G–00	.CHICOTE DO MOTOR COMPL.	1					
7	97007–06025	PARAFUSO	2					
8	92907–06600	ARRUELA PLANA	2					

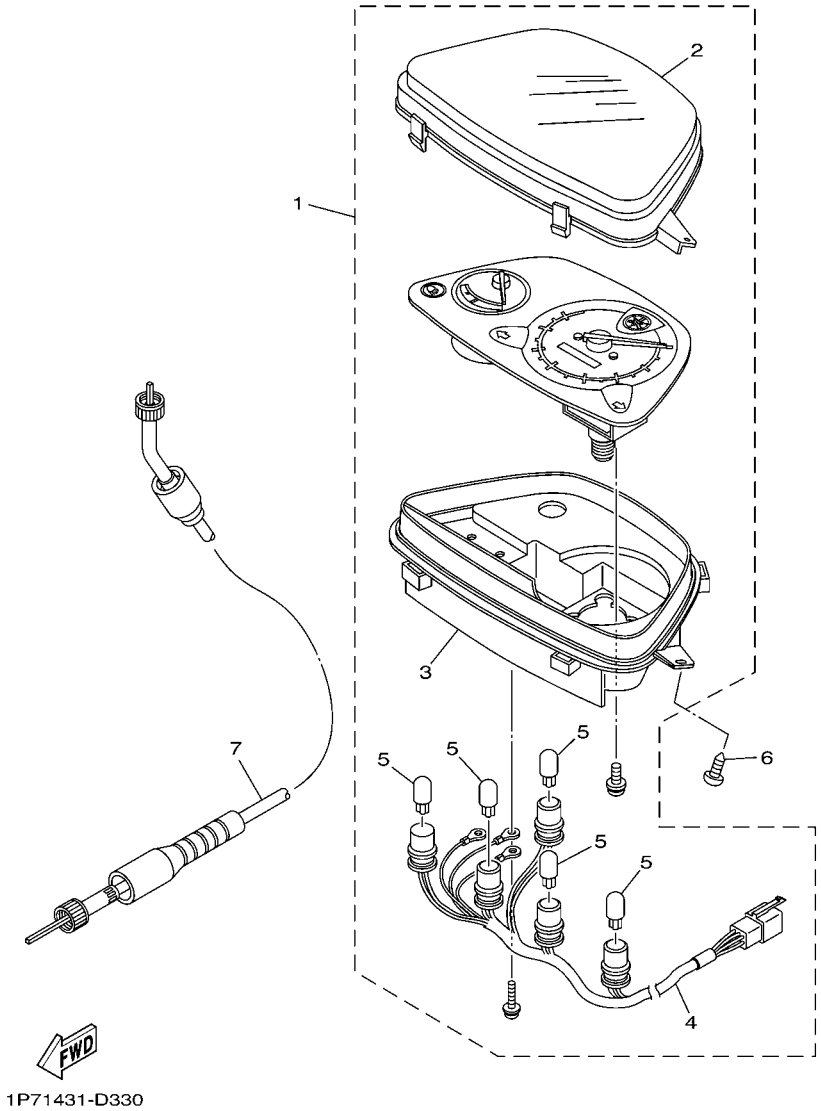

FIG. 31 MEDIDOR

REF. NO.	No. PEÇA	DESCRIÇÃO	15S1					OBSERVAÇÕES
1	2D5–H3510–00	VELOCIMETRO CONJUNTO	1					
2	5MY–H3511–00	.LENTE DO VELOCIMETRO	1					
3	5MY–H353F–00	.CAIXA INFERIOR DO MEDIDOR	1					
4	2D5–H3509–00	.CHICOTE DOS MEDIDORES CONJ.	1					
5	1YT–83517–00	.LAMPADA (12V-1.7W T10)	5					
6	97707–50014	PARAFUSO	3					
7	2D5–H3550–00	CABO DO VELOCIMETRO CONJ.	1					

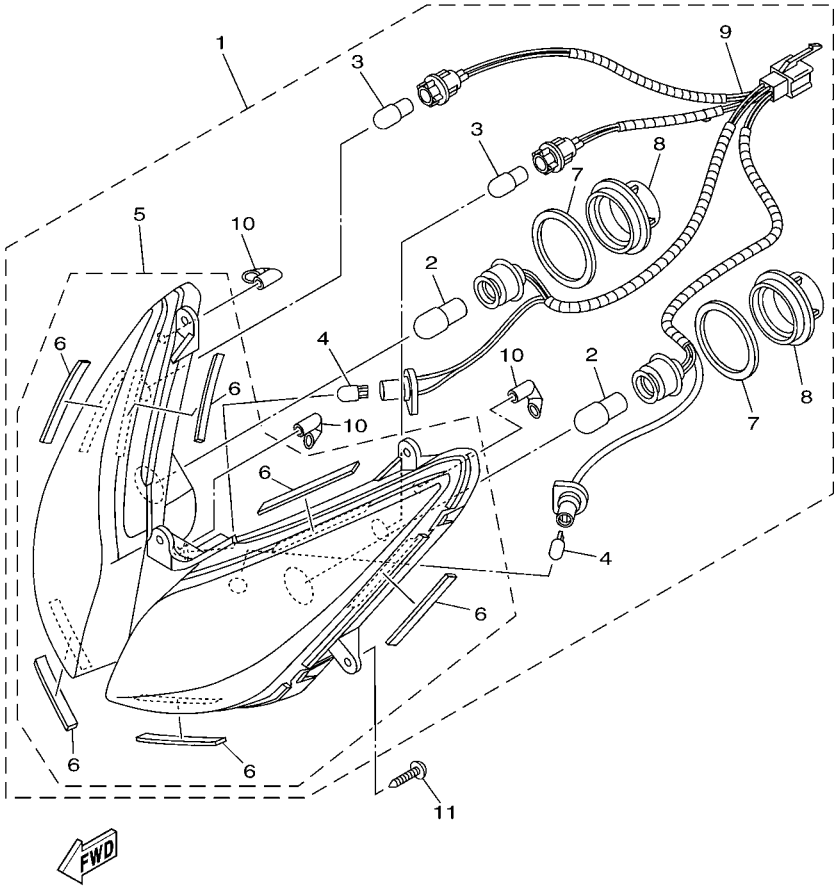

2D51460-E320

FIG. 32 FAROL DIANTEIRO

REF. NO.	No. PEÇA	DESCRIÇÃO	15S1					OBSERVAÇÕES
1	2D5–WH430–00	FAROL COMPLETO	1					
2	5LL–H4314–00	.LAMPADA DO FAROL	2					
3	5LL–H3311–00	.LAMPADA DO PISCA	2					
4	2D5–H4147–00	.LAMPADA PILOTO (12V-3.4W)	2					
5	2D5–WH43A–00	.BLOCO OPTICO CONJUNTO	1					
6	2D5–F834E–00	..AMORTIZADOR 1	6					
7	1P7–H466J–00	.ANEL DE BORRACHA 3	2					
8	2D5–H4397–00	.TAMPA DO SOQUETE	2					
9	2D5–H4312–00	.SOQUETE CONJ.	1					
10	1P7–H411V–00	.CAPA DO FAROL	3					
11	97707–50014	PARAFUSO	5					

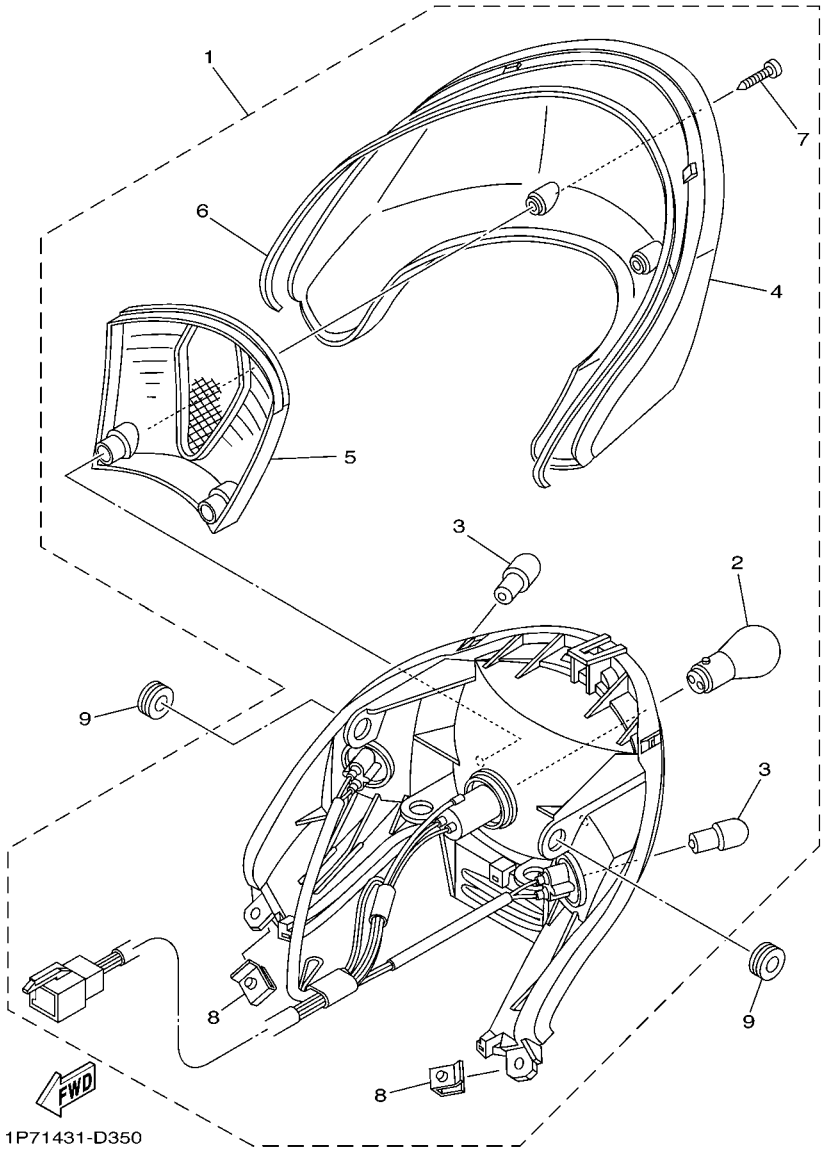

FIG. 33 LANTERNA TRASEIRA

REF. NO.	No. PEÇA	DESCRIÇÃO	15S1					OBSERVAÇÕES
1	1P7–H4700–00	LANTERNA TRASEIRA COMPLETA	1					
2	4AC–H4714–00	.LAMPADA	1					
3	5HV–H3311–00	.LAMPADA DO PISCA	2					
4	1P7–H4743–00	.LENTE DA LUZ DA LICENCA	1					
5	1P7–H4721–00	.LENTE DA LANTERNA TRASEIRA	1					
6	1P7–H4723–00	.GAXETA DA LENTE	1					
7	9770L–40620	.PARAFUSO	2					
8	90183–05807	.PORCA LOCAL	2					
9	90480–13428	ILHO DE BORRACHA	2					

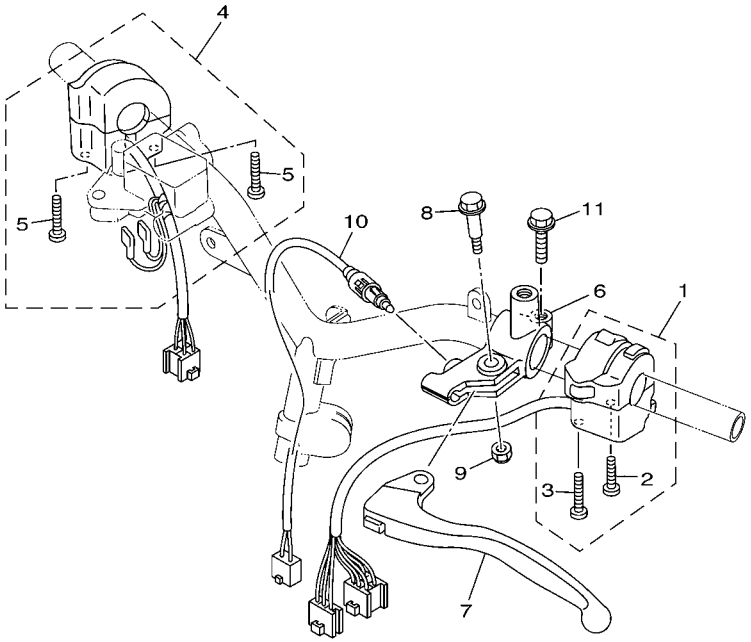

1P71431-D360

FIG. 34 INTERRUPTOR DO GUIDAO E MANETE

REF. NO.	No. PEÇA	DESCRIÇÃO	15S1					OBSERVAÇÕES
1	2D5–H3972–00	INTERRUPTOR DO GUIDAO 4	1					
2	9850M–05030	.PARAFUSO	1					
3	9850M–05040	.PARAFUSO	1					
4	5LW–H3976–10	INTERRUPTOR DO GUIDAO 1	1					
5	9850M–05050	.PARAFUSO	2					
6	5LW–H2911–10	FIXADOR DA ALAVANCA 1	1					
7	5LW–H3912–10	ALAVANCA ESQUERDA 1	1					
8	90109–06799	PARAFUSO	1					
9	95607–06100	PORCA AUTO-TRAVANTE	1					
10	4ST–H3980–10	INTERRUPTOR DE FREIO DIANT.	1					
11	95027–06025	PARAFUSO FLANGE	1					

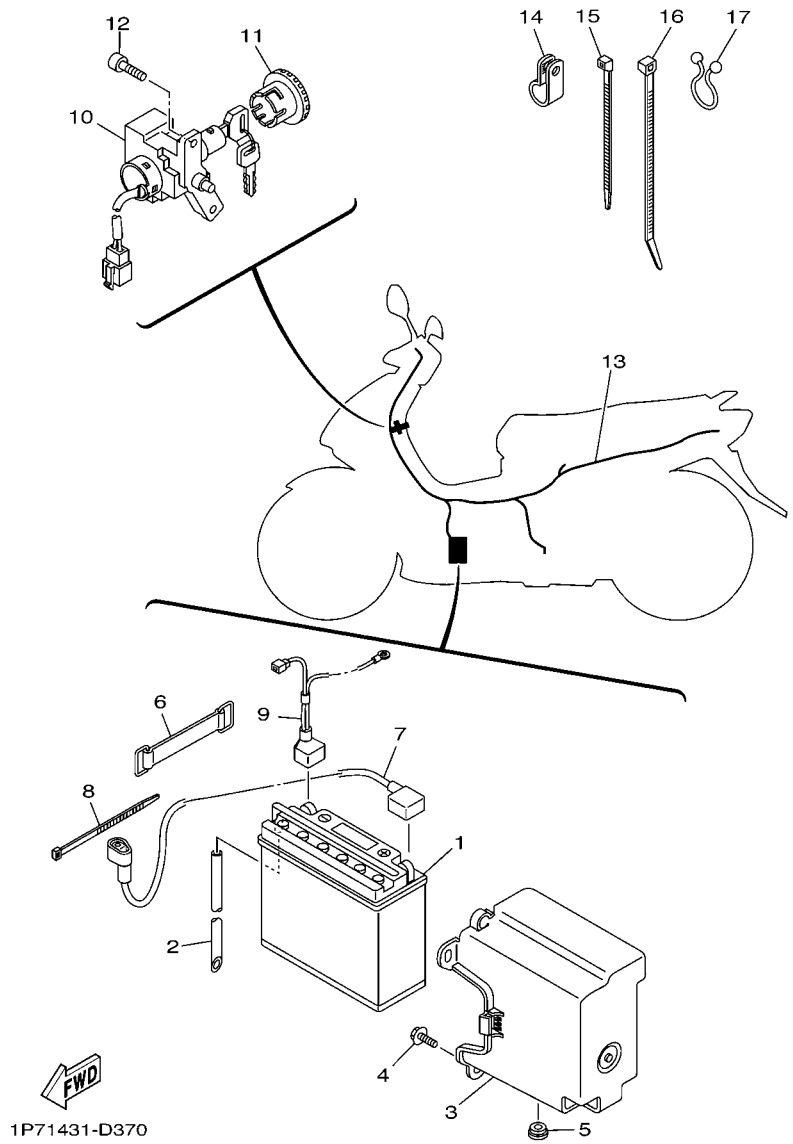

FIG. 35 SISTEMA ELETRICO 1

REF. NO.	No. PEÇA	DESCRIÇÃO	15S1					OBSERVAÇÕES
1	5MX–H2110–00	BATERIA CONJ (YUASA YB7B-B)	1					
2	90445–08810	TUBO (L220)	1					
3	5MX–H212B–00	CAIXA DA BATERIA 1	1					
4	90119–06044	PARAFUSO COM ARRUELA	2					
5	90480–13867	ILHO DE BORRACHA	1					
6	2B8–H2131–10	CINTA DA BATERIA	1					
7	5MX–H2115–01	FIO POSITIVO DA BATERIA	1					
8	3RS–H3936–00	BRACADEIRA DO CABO	1					
9	2D5–H2116–00	FIO NEGATIVO DA BATERIA	1					
10	2D5–H2501–11	TRAVA DE DIRECAO, INTERRUPTOR	1					
11	5MX–H2552–10	CAPA DO INTERRUPTOR	1					
12	91317–06014	PARAFUSO	2					
13	2D5–H2590–10	CHICOTE PRINCIPAL COMPLETO	1					
14	90461–11099	BRACADEIRA	1					
15	90465–13152	BRACADEIRA	2					
16	90464–70800	BRACADEIRA	4					
17	90464–16801	BRACADEIRA	2					

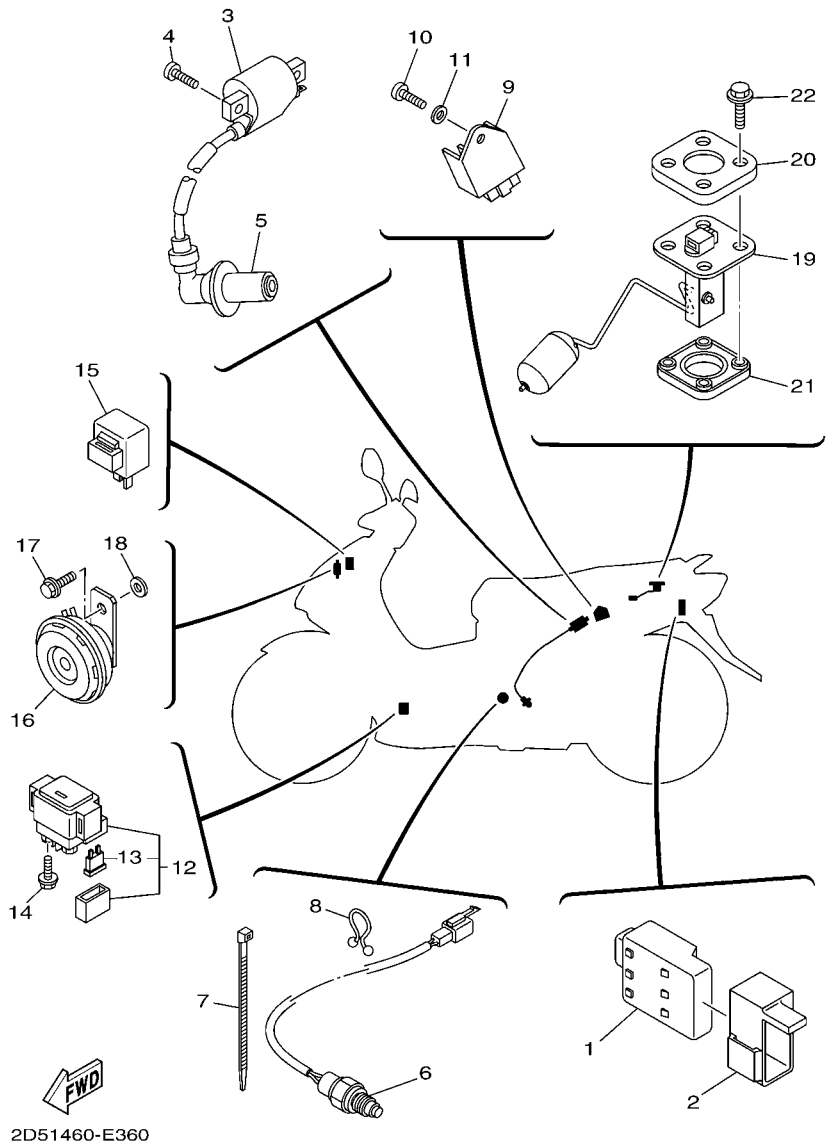

FIG. 36 SISTEMA ELETRICO 2

REF. NO.	No. PEÇA	DESCRIÇÃO	15S1					OBSERVAÇÕES
1	2D5–H5540–00	UNIDADE DE IGNICAO CONJ. (CDI)	1					
2	2D5–H5546–00	BRACADEIRA	1					
3	5LW–H2310–01	BOBINA DE IGNICAO CONJ.	1					
4	98507–06018	PARAFUSO	2					
5	5MX–H2370–00	CACHIMBO DA VELA CONJ.	1					
6	1P7–82560–00	INTERRUPTOR TERMICO CONJ.	1					
7	90464–36800	BRACADEIRA	1					
8	90464–16801	BRACADEIRA	1					
9	2D5–H1960–00	RETIFICADOR & REGULADOR CONJ.	1					
10	98507–06016	PARAFUSO	1					
11	92907–06600	ARRUELA PLANA	1					
12	5MX–H1940–10	RELE DE PARTIDA CONJUNTO	1					
13	42X–82151–00	.FUSIVEL (10A-BL)	2					
14	95027–06008	PARAFUSO FLANGE	2					
15	2D5–H3350–00	RELE DO PISCA CONJ.	1					
16	5MX–H3371–00	BUZINA	1					
17	95807–06010	PARAFUSO FLANGE	1					
18	90201–06063	ARRUELA PLANA	1					
19	5MX–H5752–00	UNIDADE SENSOR DE COMB. CONJ.	1					
20	2B8–H5757–00	RETENTOR DO SENSOR	1					
21	4US–H5753–00	GAXETA DO SENSOR	1					
22	90119–05071	PARAFUSO COM ARRUELA	4					

No. PEÇA	REF. NO.
5LW–11133–10	1 – 3
5LW–11134–10	1 – 4
33M–12117–01	3 – 7
1AA–12118–00	3 – 6
22F–12151–10	3 – 8
22F–12159–00	3 – 9
5LW–14103–00	8 – 19
15S–14105–00	8 – 21
22F–14139–00	8 – 34
5LW–14141–15	8 – 26
5HP–14142–17	8 – 24
3UH–14146–00	8 – 23
1P7–14147–00	8 – 39
5HK–14147–00	8 – 8
5LW–14147–00	8 – 31
1P7–1414G–00	8 – 36
5LW–14150–00	8 – 25
15S–14171–00	8 – 38
353–14186–00	8 – 9
5LW–14191–00	8 – 14
1P7–14196–00	8 – 40
3G2–14231–20	8 – 4
4JG–14261–00	8 – 22
5HK–14275–00	8 – 33
5AP–14280–00	8 – 15
5LW–14589–00	8 – 28
42H–14714–10	9 – 14
1P7–14907–00	8 – 37
15S–1490J–00	8 – 2
1P7–14919–00	8 – 41
5LW–14919–10	8 – 27
1P7–14940–00	8 – 35
5AP–14940–00	8 – 16
5SK–14945–00	8 – 32
5HK–14985–00	8 – 3
5LW–15479–00	11 – 22
5LW–15659–01	11 – 8
3YJ–16523–00	13 – 27
5LW–16611–01	13 – 37
5HK–16623–00	13 – 24
4KN–16626–00	13 – 26
5LW–16629–01	13 – 25
3YJ–16631–00	13 – 23
5LW–17632–00	13 – 12
5LW–17653–00	13 – 14
5LW–17660–00	13 – 29
24G–17664–00	13 – 33
5LW–17670–00	13 – 30

No. PEÇA	REF. NO.
3XG–17684–00	13 – 35
1P7–22124–00	18 – 8
164–22216–00	10 – 3
18G–23411–00	19 – 19
22F–23411–01	19 – 24
156–23412–00	19 – 21
22F–23412–01	19 – 23
5LW–24411–00	8 – 30
4SV–24453–00	8 – 11
4X8–24512–00	20 – 10
5LW–24780–00	21 – 11
5JW–25914–00	23 – 6
4TT–25919–00	23 – 9
4TT–25937–00	23 – 7
42X–82151–00	36 – 13
1P7–82560–00	36 – 6
1YT–83517–00	31 – 5
15S–E1102–00	1 – 1
2B8–E111F–00	4 – 14
5MX–E1145–00	4 – 6
5LW–E1155–00	1 – 11
5LW–E1165–00	1 – 9
1P7–E1166–00	1 – 26
5LW–E1181–00	1 – 20
5LW–E1185–00	1 – 8
4ST–E1186–00	1 – 14
5LW–E1310–00	1 – 24
5LW–E1351–00	1 – 25
2D5–E135A–00	1 – 16
1P7–E1391–00	10 – 21
5MX–E1391–00	10 – 20
15S–E1400–00	2 – 1
2D5–E1412–00	2 – 2
2D5–E1422–00	2 – 6
5MX–E1549–00	2 – 8
5MX–E1603–00	2 – 16
5MX–E1605–00	2 – 16
5MX–E1607–00	2 – 16
5MX–E1631–00	2 – 13
5MX–E1633–10	2 – 14
5MX–E1636–00	2 – 13
5MX–E1638–00	2 – 13
5MX–E1651–01	2 – 5
5MX–E1681–10	2 – 3
5LW–E2111–00	3 – 1
5MX–E2113–00	3 – 5
5MX–E2116–00	3 – 4
5MX–E2119–00	3 – 3

No. PEÇA	REF. NO.
5LW–E2121–00	3 – 2
4ST–E2156–00	3 – 11
4CW–E2157–00	4 – 17
2B8–E2170–00	4 – 1
5MX–E2176–00	4 – 5
5MX–E2210–00	4 – 11
5MX–E2213–00	4 – 12
5VV–E2231–00	4 – 9
5MX–E2241–00	4 – 10
5LW–E2611–00	6 – 13
5LW–E2631–00	6 – 16
5LW–E2651–00	6 – 1
5LW–E2652–00	6 – 3
5LW–E2653–00	6 – 4
5LW–E2658–00	6 – 2
5LW–E2659–02	6 – 6
5LW–E2668–02	6 – 7
5LW–E3185–00	1 – 10
5MX–E3300–00	5 – 1
5LW–E3324–00	2 – 11
5LW–E3325–00	5 – 3
2B8–E3411–00	5 – 7
5LW–E3416–00	10 – 2
5LW–E3452–00	2 – 7
5MX–E3474–01	7 – 6
5LW–E3475–00	5 – 4
5MY–E3542–01	9 – 25
5MX–E3556–01	7 – 3
2B8–E3569–00	6 – 15
5MX–E3575–01	7 – 18
1P7–E3585–00	7 – 1
5MX–E3595–00	7 – 2
5LW–E3769–00	10 – 33
1P7–E4411–00	7 – 7
5LW–E4412–00	7 – 8
5LW–E4417–00	7 – 17
5LW–E4435–00	7 – 14
15S–E443E–00	11 – 6
5LW–E443E–00	7 – 15
5LW–E4449–00	7 – 13
5MY–E4451–00	7 – 10
5LW–E4452–00	7 – 11
1P7–E4453–00	7 – 12
1P7–E4611–00	9 – 1
5MY–E4613–00	9 – 9
1P7–E4711–00	9 – 2
5MX–E4714–00	9 – 12
1P7–E4718–00	9 – 3

No. PEÇA	REF. NO.
1P7–E4728–00	9 – 6
5MY–E4803–10	9 – 18
5MY–E4872–11	9 – 15
5MY–E4876–00	9 – 28
1P7–E4881–00	9 – 16
5MY–E4882–01	9 – 23
15S–E4901–00	8 – 1
2B8–E5113–00	10 – 31
2B8–E5191–00	11 – 9
5MX–E5315–00	11 – 26
5MX–E5316–00	11 – 34
5LW–E5326–00	11 – 37
1P7–E5333–00	11 – 32
5LW–E5335–00	11 – 20
2B8–E5351–00	5 – 6
5LW–E5362–00	10 – 32
5LW–E5363–00	10 – 24
5LW–E5371–01	10 – 5
	11 – 5
5LW–E5373–01	10 – 6
5MX–E5379–00	11 – 27
5LW–E5404–00	11 – 23
5LW–E5407–01	11 – 15
5LW–E5408–00	11 – 24
5LW–E5411–00	11 – 1
5LW–E5413–00	11 – 36
5LW–E5417–00	10 – 11
5LW–E5421–00	10 – 26
5LW–E5451–00	11 – 2
5LW–E5453–00	10 – 14
5LW–E5461–00	10 – 27
5LW–E5471–00	11 – 16
5LW–E5472–00	11 – 17
5LW–E5473–00	11 – 19
5LW–E5475–00	11 – 21
5MX–E5491–00	11 – 35
5LW–E5492–00	11 – 25
5LW–E5494–00	11 – 39
5MX–E5495–00	11 – 28
2B8–E5521–00	12 – 6
5TL–E5524–00	12 – 1
2B8–E5532–00	12 – 8
5VV–E5570–10	12 – 4
5MX–E5601–10	12 – 10
2B8–E5620–00	12 – 16
2B8–E5650–10	12 – 5
5MX–E5657–00	13 – 20
15S–E5670–00	12 – 18

No. PEÇA	REF. NO.
2D5–E6111–00	13 – 1
5MX–E7211–10	14 – 7
5MX–E7410–10	14 – 1
5MX–E7421–10	14 – 6
5LW–E7611–01	13 – 18
5LW–E7620–00	13 – 10
5TL–E7623–00	13 – 13
5TL–E7641–01	13 – 17
1P7–F1110–01	15 – 1
15S–F117M–00	15 – 17
5MX–F1410–00	15 – 2
5MX–F1459–00	15 – 9
5MX–F1481–00	15 – 3
15S–F1511–00–P1	16 – 1
15S–F1511–00–P2	16 – 1
15S–F1511–00–P3	16 – 1
4ST–F1518–00	16 – 4
15S–F153E–00	28 – 22
5LX–F153E–00	17 – 20
15S–F153E–10	28 – 22
5LX–F153E–10	17 – 20
1P7–F1552–00	28 – 18
5LW–F1553–00	16 – 5
1P7–F1611–00	16 – 7
5MX–F1691–00	21 – 21
15S–F1711–00–0X	17 – 1
15S–F171E–00–P1	17 – 16
15S–F171E–00–P2	17 – 16
15S–F171E–00–P3	17 – 16
15S–F1721–00–0X	17 – 5
15S–F1731–00–P1	17 – 10
15S–F1731–00–P2	17 – 10
15S–F1731–00–P3	17 – 10
15S–F173D–00	17 – 18
15S–F173D–10	17 – 18
15S–F173D–20	17 – 18
15S–F1741–00–P1	17 – 13
15S–F1741–00–P2	17 – 13
15S–F1741–00–P3	17 – 13
15S–F174D–00	17 – 19
15S–F174D–10	17 – 19
15S–F174D–20	17 – 19
2D5–F176E–10	17 – 6
2B8–F2123–00	10 – 4
15S–F2163–00	18 – 9
5LW–F2171–20	18 – 1
2D5–F219X–00	18 – 11
2D5–F2210–00	18 – 15

No. PEÇA	REF. NO.
2B8–F2216–00	18 – 6
2D5–F3100–00	19 – 1
5MX–F3110–00	19 – 8
5LM–F3111–00	19 – 16
5MX–F3126–00	19 – 2
5MX–F3136–00	19 – 5
2B8–F313B–00	28 – 20
1P7–F3141–00	19 – 15
5LM–F3144–00	19 – 14
3AY–F3145–00	19 – 3
	19 – 6
2JG–F3147–00	19 – 17
5LM–F3152–00	19 – 11
1T8–F3156–00	19 – 4
	19 – 7
2JG–F3157–00	19 – 10
509–F3158–L0	19 – 12
5MX–F3170–00	19 – 9
278–F3181–50	19 – 13
5MX–F3340–00	19 – 18
5LM–F3346–00	19 – 20
23L–F3416–00	19 – 26
4VW–F341E–00	19 – 22
5HH–F341E–00	19 – 25
2D5–F4110–01	20 – 1
2D5–F414A–00	20 – 15
5MX–F4311–01	20 – 3
5MX–F4312–00	20 – 4
4TT–F4500–00	20 – 9
4YY–F4610–00	20 – 13
4YY–F4612–00	20 – 14
1P7–F470F–00	21 – 2
2B8–F4726–00	21 – 6
1P7–F4728–00	21 – 3
1P7–F4730–01	21 – 1
1P7–F473R–00	21 – 15
2B8–F4747–00	21 – 19
5MX–F475M–00	21 – 16
2D5–F4773–00–35	21 – 13
2D5–F478E–00	21 – 9
1P7–F5168–00–35	22 – 1
2B8–F5181–00	22 – 8
5MX–F5181–00	15 – 11
5MX–F5190–00	22 – 11
5MX–F530K–00	24 – 7
2B8–F5326–00	24 – 4
2D5–F5338–10–35	24 – 1
2B8–F533A–00	24 – 12

No. PEÇA	REF. NO.
2B8–F5351–00	24 – 10
2B8–F5355–00	24 – 11
4US–F580U–00	23 – 3
5TP–F582U–00	23 – 1
5LW–F583T–01	26 – 4
5LW–F5852–00	26 – 8
4TT–F5854–00	26 – 7
5LW–F585B–00	26 – 17
56A–F5867–00	26 – 10
5G2–F5868–00	26 – 6
2D5–F5872–00	26 – 1
2D5–F5875–00	19 – 28
15S–F5876–00	19 – 29
15S–F5886–00	19 – 31
1P7–F6110–01	25 – 1
15S–F6143–00–P0	25 – 4
15S–F6143–00–P1	25 – 4
15S–F6143–00–P2	25 – 4
15S–F6145–00–P0	25 – 6
15S–F6145–00–P1	25 – 6
15S–F6145–00–P2	25 – 6
2D5–F6199–00	25 – 10
4US–F6199–00	25 – 9
	28 – 15
1P7–F6240–00	25 – 11
5VV–F6241–01	25 – 12
2P2–F6280–00	25 – 13
2P2–F6290–00	25 – 14
2D5–F6311–10	25 – 15
5LW–F6332–00	26 – 11
2D5–F6351–10	25 – 16
2B8–F637G–00	25 – 17
2D5–F7111–00	27 – 1
2B8–F7114–00	15 – 5
4YY–F7114–00	27 – 22
5MX–F7121–00	10 – 19
5MX–F7214–00	25 – 18
2B8–F7254–00	27 – 6
5MX–F7311–00	27 – 17
15S–F7314–00	27 – 30
	27 – 39
2D5–F7321–00	27 – 21
15S–F7431–00	27 – 25
5HH–F7433–00	27 – 26
15S–F7441–00	27 – 34
5HH–F7444–00	27 – 35
5HH–F7445–01	27 – 27
	27 – 36

No. PEÇA	REF. NO.
2D5–F7452–00	27 – 24
2D5–F7462–00	27 – 33
1P7–F7481–00	27 – 7
1P7–F7483–00	27 – 15
1P7–F7484–00	27 – 16
1P7–F7488–00	27 – 11
5MX–F8100–00	15 – 18
15S–F8199–W0	15 – 19
5YW–F8257–00	28 – 8
15S–F8300–00–P0	28 – 5
15S–F8300–00–P1	28 – 5
15S–F8300–00–P2	28 – 5
15S–F8311–00–P0	28 – 1
15S–F8311–00–P1	28 – 1
15S–F8311–00–P2	28 – 1
2D5–F834E–00	32 – 6
2D5–F8356–00	15 – 14
2B8–F835Y–01	28 – 21
2D5–F8373–00	28 – 9
1P7–F8385–00	28 – 11
1P7–F842N–00	28 – 14
5LW–H1410–00	29 – 2
5LW–H1450–01	29 – 1
5LW–H1800–02	30 – 1
3KW–H1801–00	30 – 2
3UH–H1828–01	30 – 4
5LW–H183G–00	30 – 6
5MX–H1940–10	36 – 12
2D5–H1960–00	36 – 9
5MX–H2110–00	35 – 1
5MX–H2115–01	35 – 7
2D5–H2116–00	35 – 9
5MX–H212B–00	35 – 3
2B8–H2131–00	21 – 5
2B8–H2131–10	35 – 6
5LW–H2310–01	36 – 3
5MX–H2370–00	36 – 5
2D5–H2501–11	35 – 10
5MX–H2552–10	35 – 11
2D5–H2590–10	35 – 13
5LW–H2911–10	34 – 6
5HV–H3311–00	33 – 3
5LL–H3311–00	32 – 3
2D5–H3350–00	36 – 15
5MX–H3371–00	36 – 16
2D5–H3509–00	31 – 4
2D5–H3510–00	31 – 1
5MY–H3511–00	31 – 2

No. PEÇA	REF. NO.
5MY–H353F–00	31 – 3
2D5–H3550–00	31 – 7
5LW–H3912–10	34 – 7
4TT–H3922–00	26 – 12
3RS–H3936–00	35 – 8
3AY–H3936–10	20 – 8
	25 – 24
2D5–H3972–00	34 – 1
5LW–H3976–10	34 – 4
5LW–H3980–00	26 – 15
4ST–H3980–10	34 – 10
1P7–H411V–00	32 – 10
2D5–H4147–00	32 – 4
2D5–H4312–00	32 – 9
5LL–H4314–00	32 – 2
2D5–H4397–00	32 – 8
1P7–H466J–00	32 – 7
1P7–H4700–00	33 – 1
4AC–H4714–00	33 – 2
1P7–H4721–00	33 – 5
1P7–H4723–00	33 – 6
1P7–H4743–00	33 – 4
2D5–H5540–00	36 – 1
2D5–H5546–00	36 – 2
5MX–H5752–00	36 – 19
4US–H5753–00	36 – 21
2B8–H5757–00	36 – 20
4TT–W0041–00	26 – 5
4US–W0045–00	23 – 8
4ES–W0047–10	23 – 5
51L–W0048–00	23 – 10
4TT–W0057–00	23 – 4
5LW–WE515–10	10 – 1
2D5–WH430–00	32 – 1
2D5–WH43A–00	32 – 5
90101–06278	24 – 14
90101–10776	18 – 17
90105–06069	19 – 30
90105–08048	15 – 7
90105–08121	18 – 16
90105–10036	25 – 2
90105–10W15	23 – 11
90109–063F1	21 – 17
90109–06799	34 – 8
90109–067E4	10 – 29
90109–06848	26 – 13
90109–08881	27 – 18
90110–06813	10 – 30

No. PEÇA	REF. NO.
90111–08815	23 – 2
90116–08806	1 – 5
90119–05071	36 – 22
90119–06018	16 – 6
90119–06044	16 – 8
	18 – 14
	27 – 9
	27 – 12
	35 – 4
90119–06054	11 – 33
90149–06011	20 – 11
90153–06803	1 – 6
90159–06033	28 – 17
90159–06067	17 – 17
	28 – 10
90159–06817	28 – 2
90170–05302	3 – 10
90170–10317	13 – 7
90175–06013	25 – 22
90176–08805	1 – 18
90179–12248	29 – 6
90179–25033	19 – 27
90179–28415	13 – 36
90183–05807	17 – 12
	17 – 15
	21 – 20
	25 – 5
	27 – 10
	27 – 14
	28 – 4
	28 – 7
	28 – 12
	28 – 16
	28 – 19
	33 – 8
90185–08803	27 – 19
90185–10808	25 – 3
90185–10811	22 – 9
90185–14803	24 – 15
90201–05812	17 – 4
	17 – 9
90201–06018	27 – 32
	27 – 41
90201–06057	9 – 21
90201–06060	13 – 2
90201–06063	7 – 20
	36 – 18
90201–06072	16 – 3

No. PEÇA	REF. NO.
90201–06557	9 – 5
	9 – 29
90201–08088	11 – 31
90201–08609	1 – 17
90201–10018	12 – 7
90201–10118	26 – 3
90201–10119	27 – 3
90201–101J1	22 – 10
90201–12172	10 – 35
90201–12688	15 – 12
	29 – 5
90201–15008	14 – 4
90201–15016	14 – 5
90201–154E8	12 – 13
90201–16008	13 – 16
90201–20276	24 – 16
90202–05193	20 – 12
90206–14093	24 – 13
90208–12050	13 – 21
90208–21002	14 – 8
90214–14002	13 – 19
90240–08145	27 – 28
	27 – 37
90241–10015	21 – 8
90249–10002	27 – 2
90249–12008	25 – 23
90280–03045	2 – 12
90340–12808	10 – 34
90340–32W03	11 – 3
90380–15804	12 – 12
90387–067V1	6 – 5
90387–06851	9 – 20
	18 – 13
90387–08754	15 – 6
90387–10277	22 – 7
90387–15805	18 – 5
90387–16009	13 – 15
90401–10812	26 – 2
90430–06014	1 – 7
90430–08119	10 – 23
90445–08810	35 – 2
90461–11099	35 – 14
90464–12802	20 – 7
90464–16801	35 – 17
	36 – 8
90464–36800	36 – 7
90464–70800	35 – 16
90465–13152	35 – 15

No. PEÇA	REF. NO.
90465–16801	9 – 31
90467–08075	20 – 6
90467–08801	9 – 26
90467–09006	1 – 27
	1 – 28
	20 – 5
90467–11106	11 – 7
90467–12800	7 – 16
90467–13806	9 – 17
90467–16801	9 – 24
90480–13018	9 – 19
	18 – 12
90480–13428	33 – 9
90480–13867	35 – 5
90480–15800	9 – 27
90501–16003	25 – 21
90501–16004	5 – 8
90501–43002	13 – 34
90506–12001	24 – 8
90506–15001	24 – 9
90506–20514	27 – 20
90506–35002	27 – 5
90508–32768	12 – 11
90560–10292	22 – 2
91314–08020	27 – 40
91314–08050	27 – 31
91317–06012	4 – 15
91317–06014	35 – 12
91317–06016	4 – 13
91317–06020	1 – 13
	29 – 3
91317–06025	7 – 19
	12 – 17
91317–06045	9 – 30
91401–25015	27 – 29
	27 – 38
91810–14001	10 – 28
91810–14809	1 – 21
	1 – 22
	10 – 7
	11 – 11
92902–04100	8 – 13
	8 – 18
92902–05100	8 – 7
92903–06200	9 – 7
92907–06600	6 – 9
	6 – 12
	30 – 8

No. PEÇA	REF. NO.
92907–06600	36 – 11
93101–21803	13 – 11
93102–15801	12 – 15
93102–17803	13 – 6
93102–19800	10 – 12
93102–22810	10 – 18
93102–26800	14 – 10
93104–33003	13 – 31
93106–20816	22 – 3
93106–28800	18 – 4
93106–28801	18 – 3
93210–06800	13 – 9
93210–07802	24 – 6
93210–09800	1 – 2
93210–10804	4 – 3
93210–148H8	10 – 25
93210–15862	4 – 16
93210–25803	7 – 4
93210–26668	30 – 5
93210–29800	5 – 9
93210–32800	11 – 4
93210–384A6	13 – 32
93210–448G4	1 – 15
93210–55669	30 – 3
93210–71462	1 – 12
93211–07800	10 – 13
93300–638Y6	13 – 8
93306–002X2	4 – 4
93306–003X4	15 – 10
93306–004XD	14 – 9
93306–203YU	13 – 5
	14 – 12
93306–300X9	22 – 4
93306–301YS	14 – 2
93306–302X4	18 – 2
93306–305X3	2 – 9
93306–372Y2	2 – 10
93306–809Y0	12 – 2
93306–904Y2	4 – 2
93310–528Y8	2 – 4
93311–315Y6	14 – 3
93410–20070	14 – 11
93440–45827	12 – 3
93450–16068	2 – 15
93602–11144	5 – 2
94107–16W09	22 – 5
94108–16W11	24 – 2
94207–16W10	22 – 6

No. PEÇA	REF. NO.
94207–16W10	24 – 3
94568–A6090	4 – 8
94700–00846	1 – 19
95027–06008	36 – 14
95027–06010	13 – 3
95027–06012	6 – 14
	12 – 9
95027–06016	10 – 17
	11 – 38
95027–06020	11 – 18
95027–06025	11 – 12
	34 – 11
95027–06035	11 – 13
95027–06050	10 – 10
95027–06060	10 – 8
	11 – 14
95027–06070	10 – 16
95027–06100	1 – 23
	10 – 9
95027–08040	11 – 29
95027–08080	11 – 30
95307–12700	13 – 22
95607–06100	34 – 9
95607–08200	15 – 8
95607–12200	15 – 13
9560L–10200	15 – 4
9560M–06100	26 – 14
95707–06500	21 – 4
	21 – 7
95707–08500	9 – 10
	15 – 16
95707–10500	18 – 18
	24 – 5
95807–06010	16 – 2
	36 – 17
95807–06012	20 – 2
95807–06016	9 – 22
	21 – 12
95807–06020	21 – 14
95807–06025	19 – 32
95807–08050	18 – 10
95817–06050	7 – 5
95817–08016	4 – 7
	10 – 22
95817–08035	9 – 13
	15 – 15
95817–08040	18 – 7
95817–10040	27 – 23

No. PEÇA	REF. NO.
95817–10060	9 – 11
97007–06025	30 – 7
9760L–04212	26 – 16
97707–50014	16 – 9
	17 – 2
	17 – 7
	17 – 11
	17 – 14
	21 – 18
	25 – 7
	27 – 8
	27 – 13
	28 – 3
	28 – 6
	28 – 13
	31 – 6
	32 – 11
97707–60530	6 – 10
9770L–40620	33 – 7
9770N–50025	7 – 9
97780–50014	17 – 3
	17 – 8
	25 – 8
98502–04014	8 – 17
98502–04018	8 – 12
98502–05010	8 – 29
98502–05012	8 – 6
98507–04008	8 – 10
98507–04010	8 – 20
98507–05008	8 – 5
98507–05010	21 – 10
98507–05020	5 – 5
98507–06014	25 – 20
98507–06016	29 – 4
	36 – 10
98507–06018	36 – 4
98507–06020	6 – 8
98507–06025	6 – 11
98507–06040	25 – 19
9850M–05030	34 – 2
9850M–05040	34 – 3
9850M–05050	34 – 5
9870M–04012	26 – 9
98907–06010	11 – 10
98980–06010	9 – 4
98980–06012	9 – 8
99001–06600	13 – 28
99001–08600	27 – 4

No. PEÇA	REF. NO.
99009–15400	12 – 14
99009–17400	13 – 4
99480–05010	10 – 15

No. PEÇA	REF. NO.

No. PEÇA	REF. NO.