YAMAHA

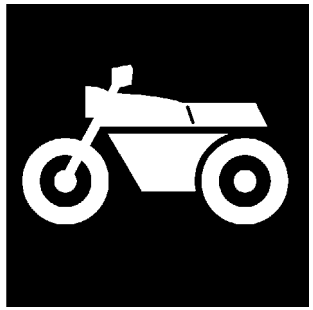

CATÁLOGO DE PEÇAS

YZF-R1 (14BU) BRASIL

1K14B-280P1

( )

YAMAHA
GENUINE
Parts & Accessories

YZF-R1
CATÁLOGO DE PEÇAS
©2010, Yamaha Motor Co., Ltd.
1ª edição, Dezembro 2010
Todos os direitos reservados.
É proibida expressamente toda e qualquer reimpressão ou utilização sem a autorização por escrita da
Yamaha Motor Co., Ltd.
Impresso no Japão.

PREFÁCIO

Este Catálogo de Peças se refere as Peças dos modelos relacionados na capa. Quando for solicitar peças de reposição para estes Modelos, recorra a este Catálogo de Peças e especifique corretamente os códigos e Nomes das Peças.

1. As Modificações ou adições que tenham sido efetuadas após a publicação deste Catálogo de Peças, serão comunicadas a Rede de Concessionárias através das informações de Modificação de Peças (Parts News).

2. Abreviaturas
   Seguem abaixo as abreviaturas utilizadas neste Catálogo de Peças:

   "UR" Uso Restrito para o Código da Peça
   "UN" Uso Necessário
   "AP" Peça Alternativa
   "LM" Fabricação Local (A peça pode ser pedida localmente)
   "F#" No. de Série do Chassi (Aplicação do Número de Série)
   "O/S" Tamanho Maior

3. Peças componentes de conjuntos
   - As peças que são fornecidas dentro de conjuntos estão listadas com um ponto de identificação (.)como segue abaixo.
   - O número que aparece a direita da descrição da Peça indica o número de Peças usado em cada Conjunto Individual.

No. PEÇA	DESCRIÇÃO	QTDE	OBSERVAÇÕES
2F5–83310–60	PISCA DIANTEIRO CONJ.	2	
115–83311–60	.LÂMPADA (6V–18W)	1	

4. Os gráficos que são Aplicados em Peças Coloridas estão representados na coluna "OBSERVAÇÕES", como segue abaixo.

No. PEÇA	DESCRIÇÃO	QTDE	OBSERVAÇÕES
2N4–24110–00–X5	TANQUE DE COMBUSTÍVEL COMPL.	2	MXR
3J1–24240–10	.GRÁFICO, TANQUE DE COMB.	1	PARA MXR

5. Observe que as ilustrações são referentes apenas a indicação dos códigos das peças, e não para montagem. Para montagem, por favor utilize o Manual de Montagem apropriado.

6. O asterisco (*) antes do Número de referência da peça indica a modificação ocorrida após a primeira edição.

7. Aplicação do Número de Série

No. de Série do Motor

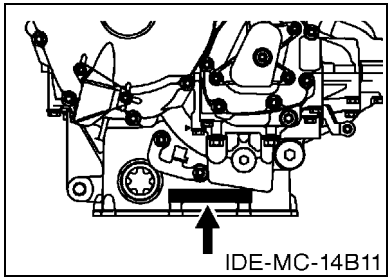

No. de Série do Chassi

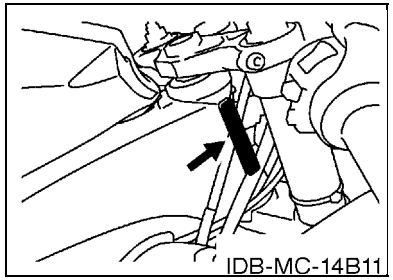

8. Aplicação do Código de Cor (A marca (*) mostra a cor do Modelo.)

Abreviação	Nome da Cor	Código da Cor
DPBMC(*)	DEEP PURPLISH BLUE METALLIC C	0564
LGB	LOW GLOSS BLACK	0098
MBL2	MAT BLACK 2	0582
SMX(*)	BLACK METALLIC X	0903

ETIQUETA DO MODELO

(1) A etiqueta chamada “Etiqueta do Modelo” é fixada em um local conforme (3) indicado abaixo.
Quando estiver usando este Catálogo de Peças, por favor certifique-se das referências de “Código do Modelo e No. Código de Produção” no Catálogo com o “Código do Modelo e No. Código de Produção” indicado na Etiqueta do Modelo fixada em cima do respectivo produto.

(2) Identificação da “Etiqueta do Modelo”

a b
○ xxxx – xxx
● x c

a: Código do Tipo de Modelo
b: No. Do Código de Produção
c: Tipo de Colorização

○ 4TW1–010
● A

(3) Fixação de localização da Etiqueta do Modelo

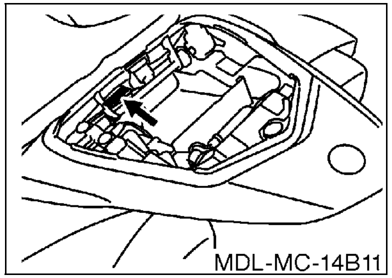

(4) Informação de Colorização

Código do Modelo	Código do tipo de Colorização	Código da Cor	Nome da Cor	Abreviação
14BU	A	0903	BLACK METALLIC X	SMX
	C	0564	DEEP PURPLISH BLUE METALLIC C	DPBMC

(5) Código do Modelo – Número do Código de Produção listados neste Catálogo de Peças.

Código do Modelo	No. Código de Produção	País (Destinação)	Código do Modelo	No. Código de Produção	País (Destinação)
14BU	010	BRASIL			

ÍNDICE GERAL

MOTOR

CABECOTE DO CILINDRO 1
CILINDRO 3
VIRABREQUIM E PISTAO 4
VALVULA 5
CORRENTE DO EIXO DE COMANDO 7
BOMBA DE AGUA 8
MANGUEIRA DO RADIADOR 10
BOMBA DE OLEO 13
FILTRADOR DE OLEO 14
ADMISSAO 15
ADMISSAO 2 17
SISTEMA DE INDUCAO DE AR 18
ESCAPAMENTO 19
CARCACA DO MOTOR 22
TAMPA DA CARCACA 1 24
PARTIDA 26
EMBREAGEM 27
TRANSMISSAO 29
EIXO TRAMBULADOR 31
EIXO DE MUDANCA 32

CHASSI

CHASSI 34
PARA-LAMA 37
TAMPA LATERAL 39
GARFO TRASEIRO 40
AMORTECEDOR TRASEIRO 42
MESA DO GUIDAO 43
GARFO DIANTEIRO 1 45
TANQUE DE COMBUSTIVEL 47
ASSENTO 50
RODA DIANTEIRA 1 51
PINCA DE FREIO DIANTEIRA 52
RODA TRASEIRA 1 53
PINCA DE FREIO TRASEIRA 55
GUIDAO E CABOS 56
CILINDRO MESTRE DIANTEIRO 57
CAVALETE. ESTRIBOS. PEDAL 1 59
CILINDRO MESTRE TRASEIRO 62
COBERTURA SUPERIOR 1 64
COBERTURA SUPERIOR 2 68
GERADOR 71
MOTOR DE PARTIDA 72
PISCAS 73
MEDIDOR 74
FAROL DIANTEIRO 75
LANTERNA TRASEIRA 76
INTERRUP. DO GUIDAO E MANETE 1 77
SISTEMA ELETRICO 1 78
SISTEMA ELETRICO 2 80

ÍNDICE GERAL

ÍNDICE NUMÉRICO 83

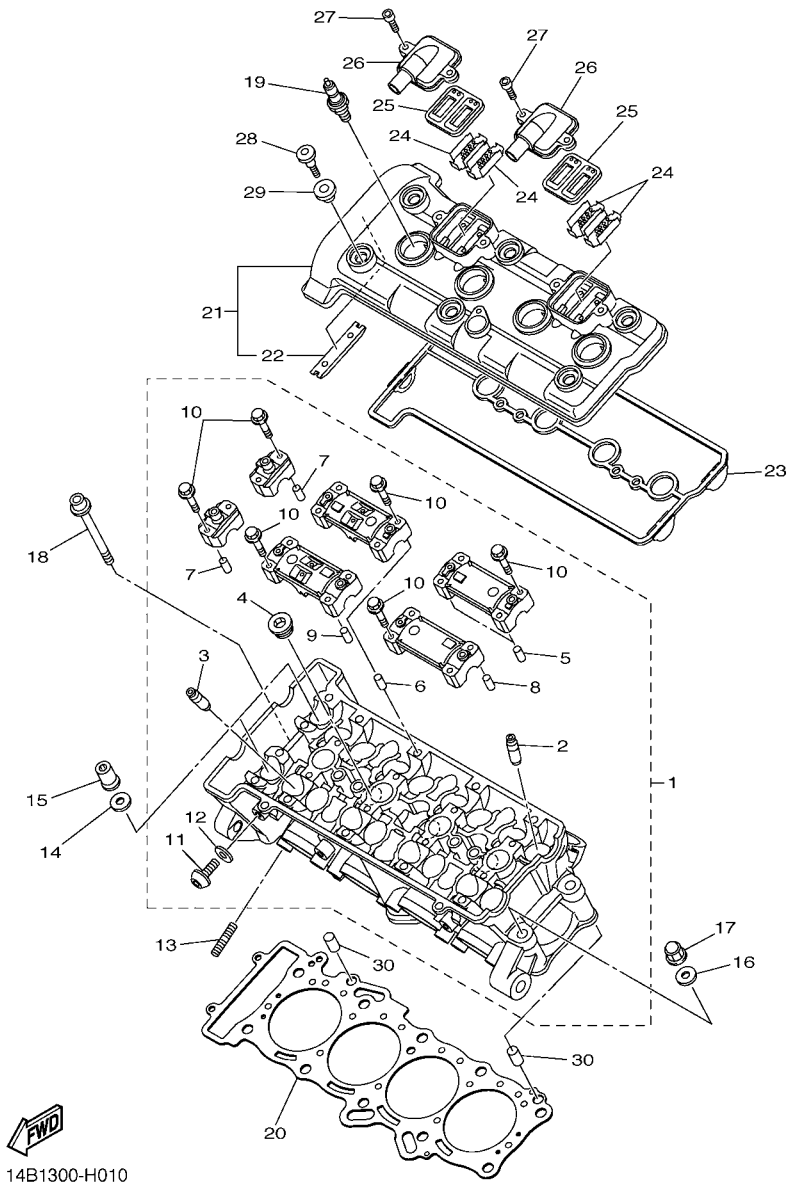

FIG. 1 CABECOTE DO CILINDRO

REF. NO.	No. PEÇA	DESCRIÇÃO	14BU					OBSERVAÇÕES
1	14B–11101–00	CABECOTE DO CILINDRO CONJ.	1					
2	14B–11133–10	.GUIA DA VALVULA 1	8					
3	4C8–11134–10	.GUIA DA VALVULA 2	8					
4	90340–18002	.TAMPAO DO DRENO	3					
5	91808–16023	.PINO GUIA	2					
6	91808–16023	.PINO GUIA	2					
7	91808–16023	.PINO GUIA	4					
8	91808–16023	.PINO GUIA	2					
9	91808–16023	.PINO GUIA	2					
10	90105–06027	.PARAFUSO FLANGE	20					
11	90149–06156	.PARAFUSO	1					
12	90430–06014	.GAXETA	1					
13	95612–08625	PRISIONEIRO	8					
14	90201–10050	ARRUELA PLANA	8					
15	90179–10029	PORCA	8					
16	90201–10050	ARRUELA PLANA	2					
17	90176–10075	PORCA COROA	2					
18	90110–06315	PARAFUSO HEXAGONAL INTERNO	2					
19	94701–00424	VELA DE IGNICAO (NGK LMAR9E-J)	4					
20	14B–11181–00	GAXETA CABECOTE DO CILINDRO 1	1					
21	14B–11191–00	TAMPA, CABECOTE DO CILINDRO 1	1					
22	5BE–12241–00	.GUIA LIMITADORA 2	1					
23	14B–11193–00	GAXETA DA TAMPA DO CABECOTE 1	1					
24	5VY–1482K–00	PLACA	4					
25	5SL–14890–10	VALVULA DE PALHETA CONJUNTO	2					
26	14B–14899–01	TAMPA DA CAIXA	2					
27	90110–06175	PARAFUSO HEXAGONAL INTERNO	4					

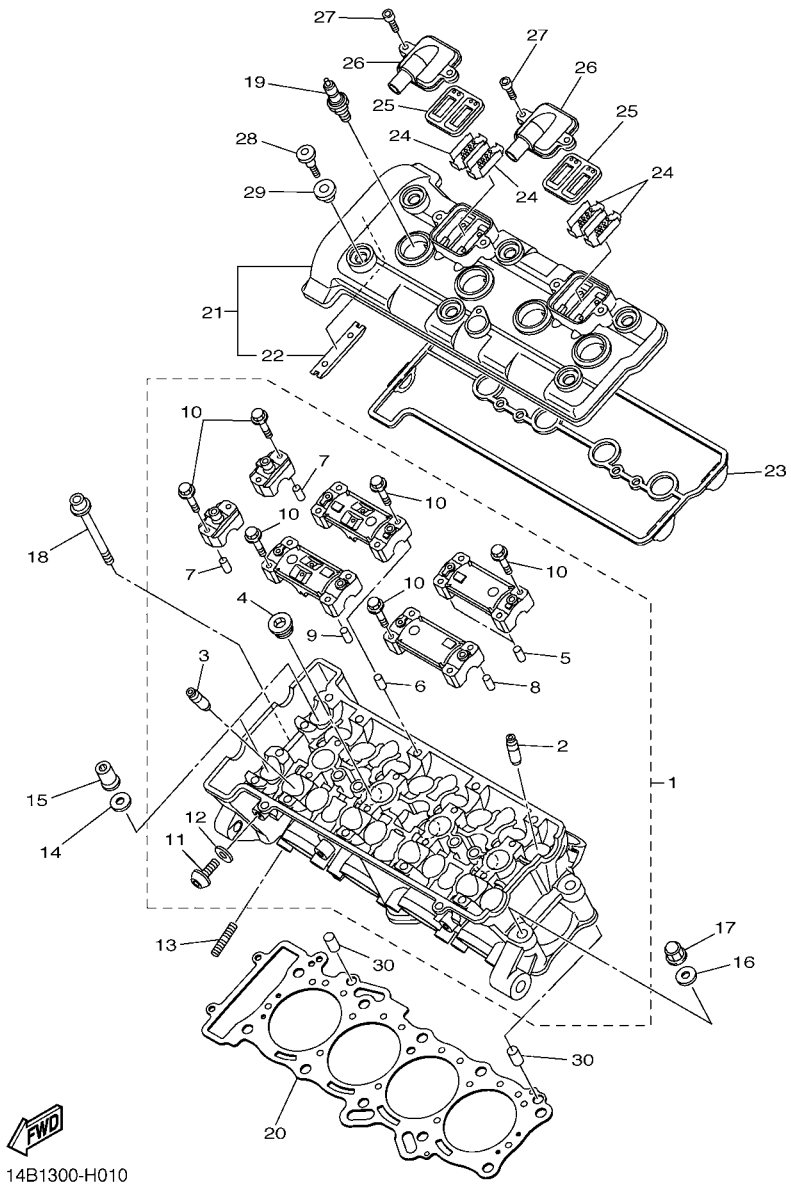

FIG. 1 CABECOTE DO CILINDRO

REF. NO.	No. PEÇA	DESCRIÇÃO	14BU					OBSERVAÇÕES
28	90109–066F0	PARAFUSO	6					
29	5VY–1111G–00	AMORTIZADOR DE BORRACHA	6					
30	99530–10114	PINO GUIA	2					

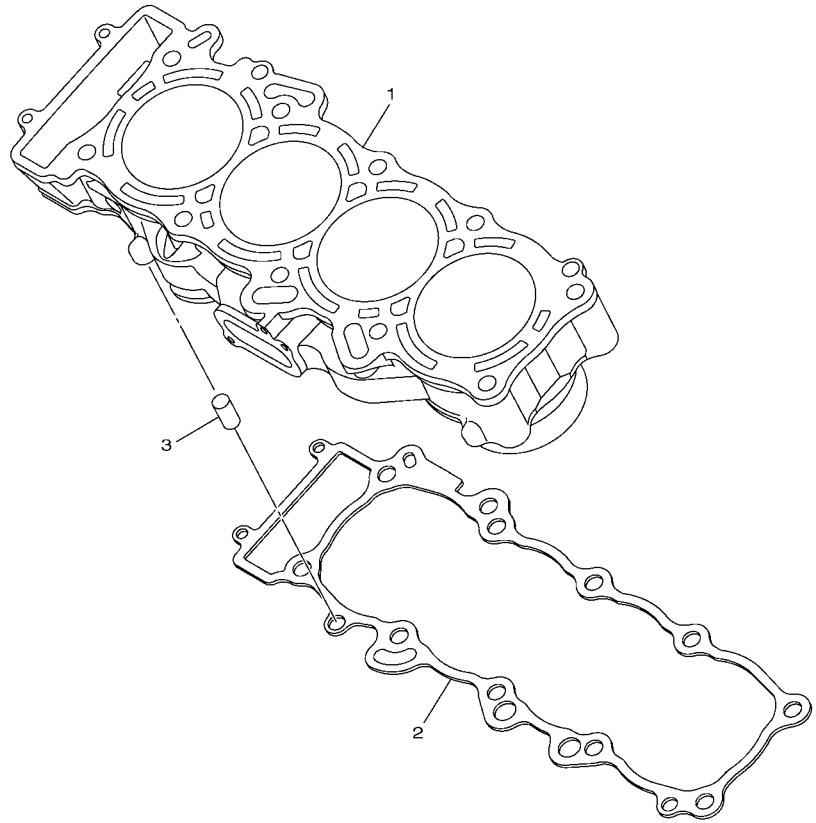

14B1300-H020

FIG. 2 CILINDRO

REF. NO.	No. PEÇA	DESCRIÇÃO	14BU					OBSERVAÇÕES
1	14B–11311–00	CILINDRO 1	1					
2	14B–11351–00	GAXETA DO CILINDRO	1					
3	99530–10114	PINO GUIA	2					

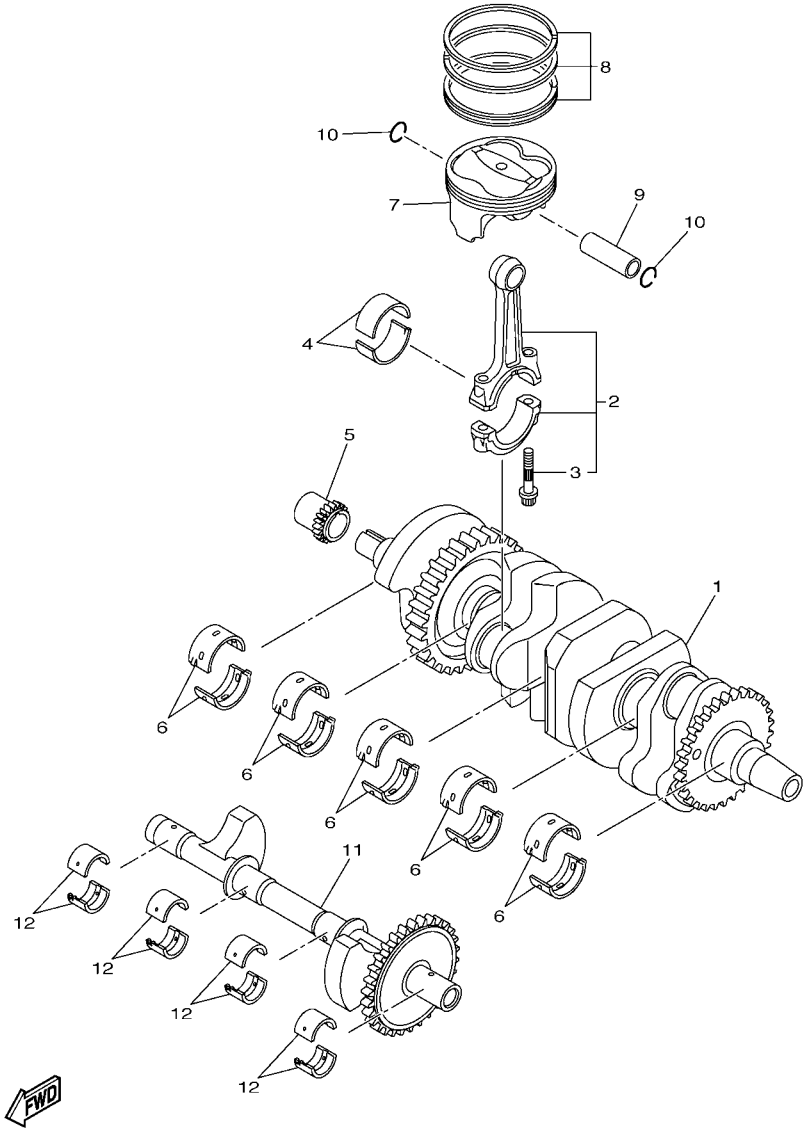

FIG. 3 VIRABREQUIM E PISTAO

REF. NO.	No. PEÇA	DESCRIÇÃO	14BU					OBSERVAÇÕES
1	14B–11400–00	VIRABREQUIM CONJ.	1					
2	14B–11650–00	BIELA COMPLETA	4					
3	5VY–11654–01	.PARAFUSO DA BIELA	2					
4	14B–11656–00	BRONZINA PLANA DA BIELA	8					UR ROSA-AZUL
	14B–11656–10	BRONZINA PLANA DA BIELA	8					UR ROSA-PRETO
	14B–11656–20	BRONZINA PLANA DA BIELA	8					UR ROSA-MARROM
	14B–11656–30	BRONZINA PLANA DA BIELA	8					UR ROSA-VERDE
5	14B–11549–00	ENGRENAGEM CORRENTE DO CAME	1					
6	14B–11416–00	ROLAMENTO PLANO DO VIRABREQ. 1	10					UR AZUL
	14B–11416–10	ROLAMENTO PLANO DO VIRABREQ. 1	10					UR PRETO
	14B–11416–20	ROLAMENTO PLANO DO VIRABREQ. 1	10					UR MARROM
	14B–11416–30	ROLAMENTO PLANO DO VIRABREQ. 1	10					UR VERDE
	14B–11416–40	ROLAMENTO PLANO DO VIRABREQ. 1	10					UR AMARELO
7	14B–11631–00	PISTAO (STD)	4					
8	14B–11603–00	JG. DE ANEIS (STD)	4					
9	4C8–11633–00	PINO DO PISTAO	4					
10	93450–18157	ANEL TRAVA	8					
11	14B–11500–00	BALANCEADOR CONJ.	1					
12	14B–11413–00	ROLAMENTO PLANO DO BALANCEADOR	8					UR AZUL
	14B–11413–10	ROLAMENTO PLANO DO BALANCEADOR	8					UR PRETO
	14B–11413–20	ROLAMENTO PLANO DO BALANCEADOR	8					UR MARROM
	14B–11413–30	ROLAMENTO PLANO DO BALANCEADOR	8					UR VERDE
	14B–11413–40	ROLAMENTO PLANO DO BALANCEADOR	8					UR AMARELO
	14B–11413–50	ROLAMENTO PLANO DO BALANCEADOR	8					UR ROSA
	14B–11413–A0	ROLAMENTO PLANO DO BALANCEADOR	8					UR BLANCO

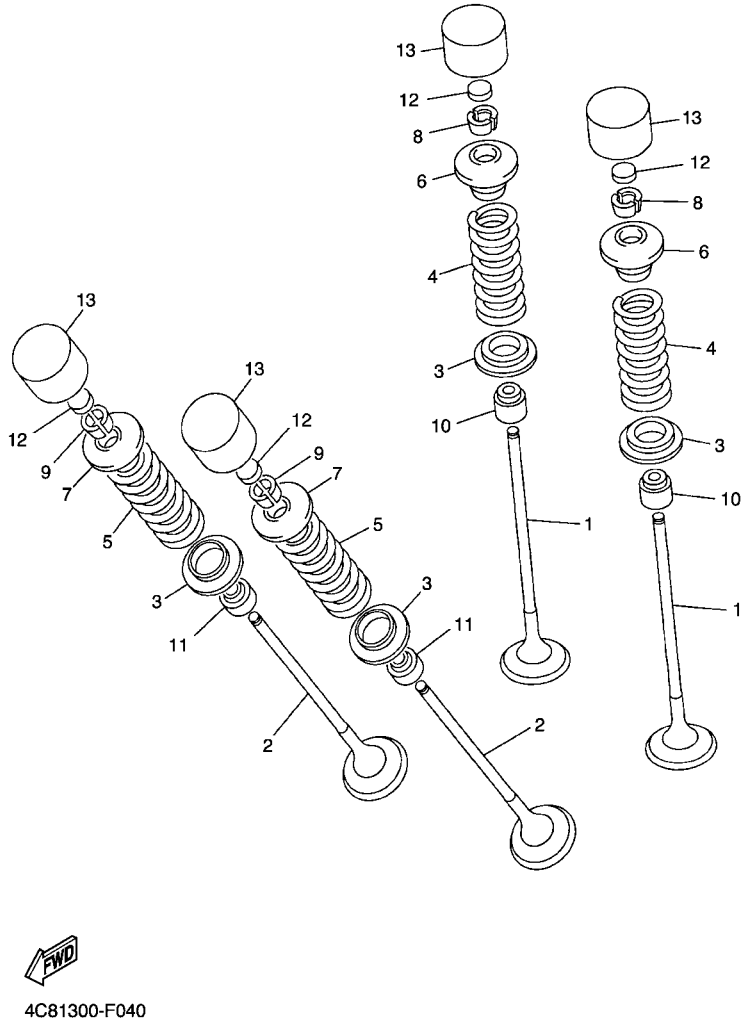

FIG. 4 VALVULA

REF. NO.	No. PEÇA	DESCRIÇÃO	14BU					OBSERVAÇÕES
1	14B–12111–00	VALVULA DE ADMISSAO	8					
2	14B–12121–00	VALVULA DE ESCAPE	8					
3	4C8–12116–00	ASSENTO INFERIOR DA MOLA	16					
4	14B–12113–00	MOLA DA VALVULA INTERNA	8					
5	14B–12114–00	MOLA DA VALVULA EXTERNA	8					
6	4C8–12117–00	ASSENTO SUPERIOR DA MOLA	8					
7	4C8–12127–00	ASSENTO DA MOLA DA VALVULA	8					
8	1AA–12118–00	TRAVA DA VALVULA	16					
9	1WG–12118–00	TRAVA DA VALVULA	16					
10	3P6–12129–00	RETENTOR DA HASTE DA VALVULA	8					
11	4TE–12119–00	RETENTOR DA HASTE DA VALVULA	8					
12	3LD–12168–K1	PASTILHA DE AJUSTE (1.60)	16					UR
	3LD–12168–M1	PASTILHA DE AJUSTE (1.65)	16					UR
	3LD–12168–R1	PASTILHA DE AJUSTE (1.70)	16					UR
	3LD–12168–U1	PASTILHA DE AJUSTE (1.75)	16					UR
	3LD–12168–W1	PASTILHA DE AJUSTE (1.80)	16					UR
	3LD–12168–Y1	PASTILHA DE AJUSTE (1.85)	16					UR
	3LD–12169–11	PASTILHA DE AJUSTE (1.90)	16					UR
	3LD–12169–31	PASTILHA DE AJUSTE (1.95)	16					UR
	3LD–12169–50	PASTILHA DE AJUSTE (2.00)	16					UR
	3LD–12169–70	PASTILHA DE AJUSTE (2.05)	16					UR
	3LD–12169–90	PASTILHA DE AJUSTE (2.10)	16					UR
	3LD–12169–E0	PASTILHA DE AJUSTE (2.15)	16					UR
	3LD–12169–G0	PASTILHA DE AJUSTE (2.20)	16					UR
	3LD–12169–J0	PASTILHA DE AJUSTE (2.25)	16					UR
	3LD–12169–L0	PASTILHA DE AJUSTE (2.30)	16					UR
	3LD–12169–N0	PASTILHA DE AJUSTE (2.35)	16					UR

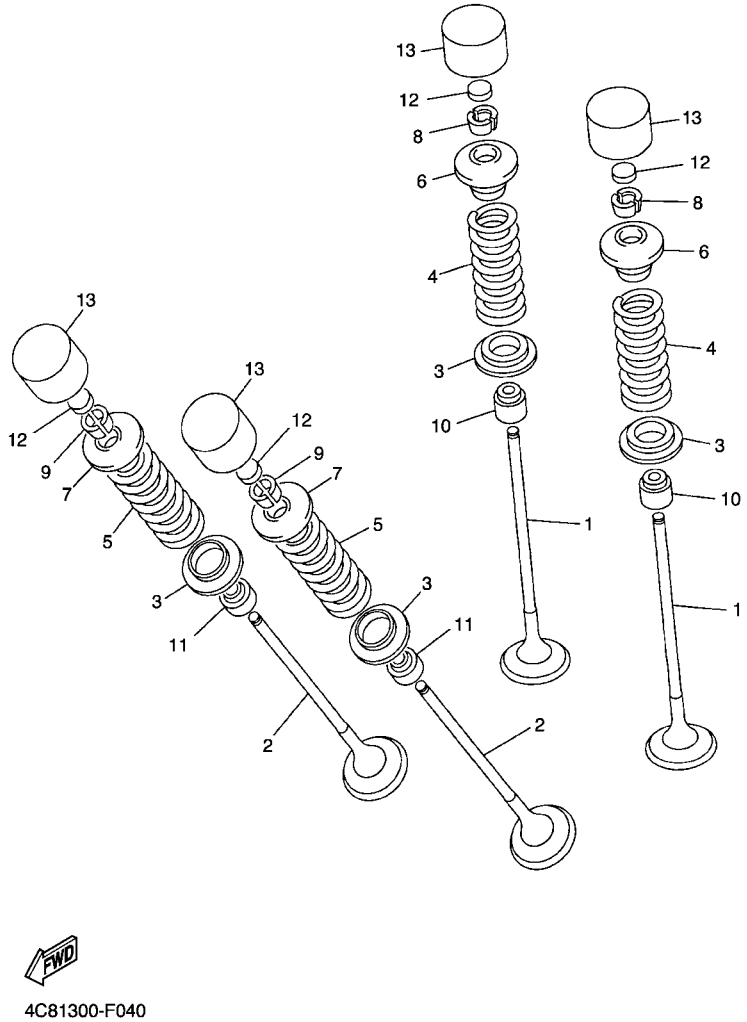

FIG. 4 VALVULA

REF. NO.	No. PEÇA	DESCRIÇÃO	14BU					OBSERVAÇÕES
12	3LD–12169–T0	PASTILHA DE AJUSTE (2.40)	16					UR
13	4C8–12153–10	LEVANTADOR DA VALVULA	16					STD AMARELO
	4C8–12153–09	LEVANTADOR DA VALVULA (O/S)	16					AP VERDE

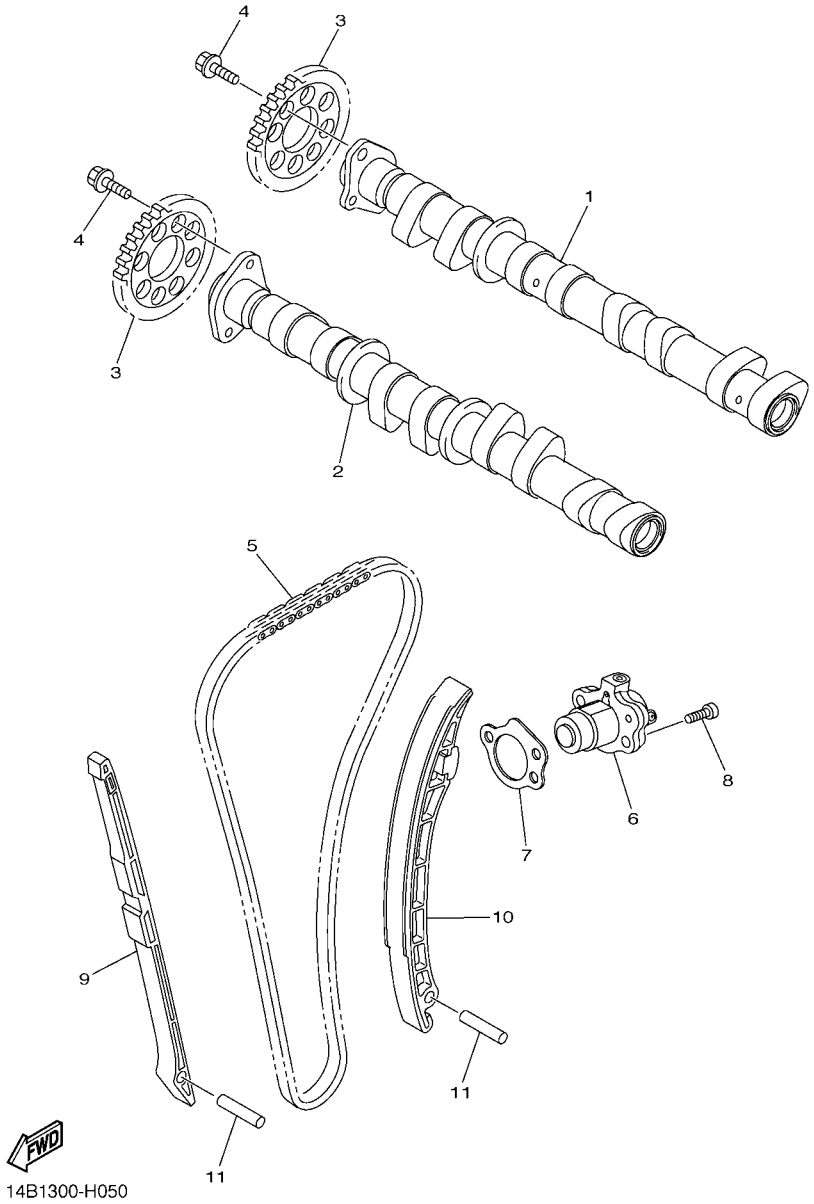

FIG. 5 CORRENTE DO EIXO DE COMANDO

REF. NO.	No. PEÇA	DESCRIÇÃO	14BU					OBSERVAÇÕES
1	14B–12170–01	EIXO DE COMANDO COMPLETO 1	1					
2	14B–12180–01	EIXO DE COMANDO COMPLETO 2	1					
3	14B–12176–00	COROA DA CORRENTE	2					
4	90105–07006	PARAFUSO FLANGE	4					
5	94591–60126	CORRENTE	1					
6	14B–12210–02	TENSIONADOR DA CORRENTE	1					
7	14B–12213–00	GAXETA DA CAIXA DO TENSIONADOR	1					
8	91312–06025	PARAFUSO	2					
9	14B–12251–00	AMORTIZADOR DA CORRENTE 1	1					
10	14B–12252–00	AMORTIZADOR DA CORRENTE 2	1					
11	93607–44002	PINO GUIA	2					

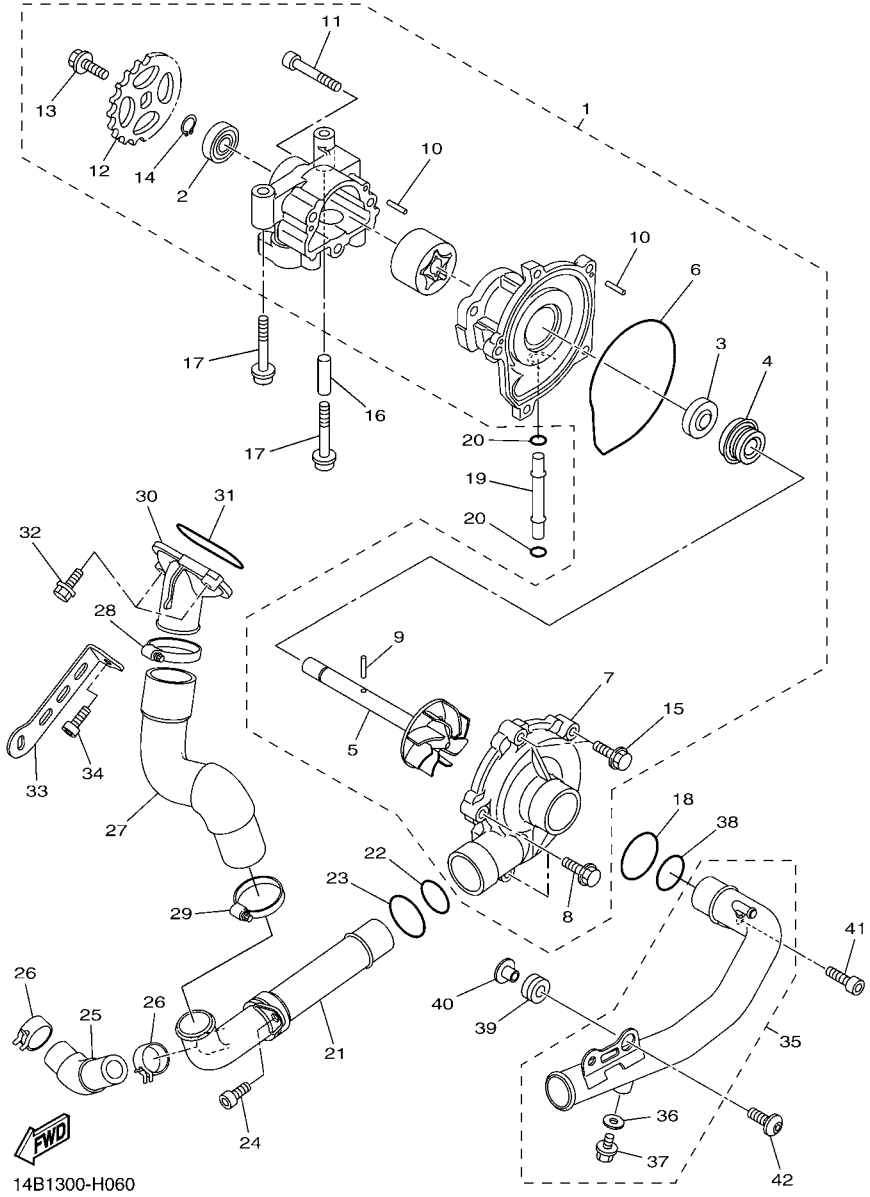

FIG. 6 BOMBA DE AGUA

REF. NO.	No. PEÇA	DESCRIÇÃO	14BU					OBSERVAÇÕES
1	14B–12420–00	BOMBA DE AGUA COMPLETA	1					
2	93306–00106	.ROLAMENTO	1					
3	14B–13338–00	.VEDACAO	1					
4	4C8–12438–00	.VEDACAO DO AUTOMATICO	1					
5	14B–12450–00	.EIXO IMPULSOR COMPLETO	1					
6	4XV–12439–00	.ANEL DE BORRACHA	1					
7	14B–12422–00	.TAMPA DA CAIXA	1					
8	95022–06025	.PARAFUSO FLANGE	3					
9	93603–17070	.PINO GUIA	1					
10	93603–12007	.PINO GUIA	4					
11	91312–06045	.PARAFUSO	3					
12	14B–13355–00	.ENGRENAGEM MOTRIZ	1					
13	90105–06066	.PARAFUSO FLANGE	1					
14	99009–12400	.ANEL TRAVA	1					
15	95022–06020	.PARAFUSO FLANGE	2					
16	91808–30031	PINO GUIA	1					
17	90110–06167	PARAFUSO HEXAGONAL INTERNO	2					
18	93210–357A2	ANEL DE BORRACHA	1					
19	4XV–12485–00	TUBO 5	1					
20	93210–06667	ANEL DE BORRACHA	2					
21	14B–12481–00	TUBO 1	1					
22	93210–235A1	ANEL DE BORRACHA	1					
23	93210–27370	ANEL DE BORRACHA	1					
24	90110–06182	PARAFUSO HEXAGONAL INTERNO	1					
25	14B–12588–00	MANGUEIRA 5	1					
26	90467–200A0	PRESILHA	2					
27	14B–12576–00	MANGUEIRA 1	1					

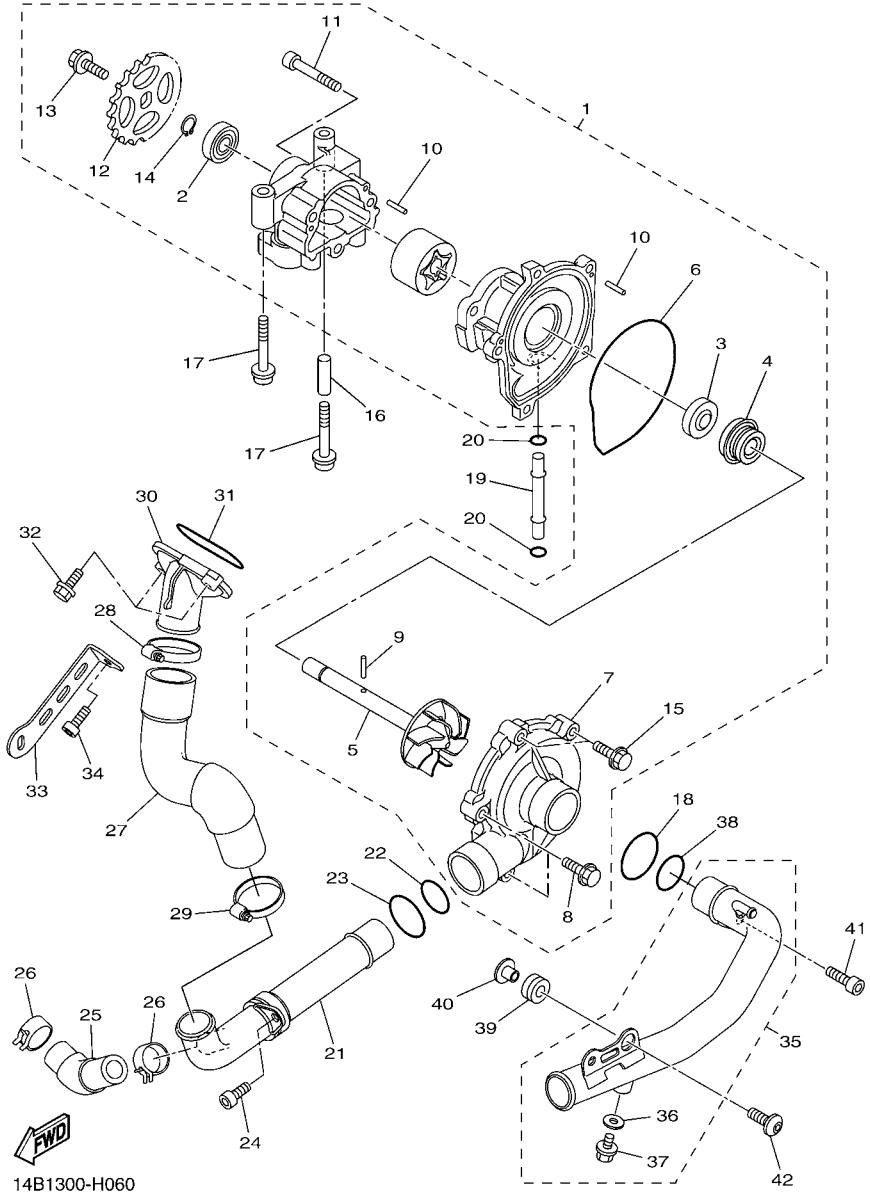

FIG. 6 BOMBA DE AGUA

REF. NO.	No. PEÇA	DESCRIÇÃO	14BU					OBSERVAÇÕES
28	90450–38040	BRACADEIRA DO TUBO	1					
29	90450–35001	BRACADEIRA DO TUBO	1					
30	14B–12469–10	JUNCAO DO DUCTO	1					
31	93210–46044	ANEL DE BORRACHA	1					
32	95024–06025	PARAFUSO FLANGE	2					
33	14B–12637–00	FIXADOR 1	1					
34	91314–06012	PARAFUSO HEXAGONAL INTERNO	1					
35	14B–12484–00	TUBO 4	1					
36	90430–06014	.GAXETA	1					
37	90153–06002	.PARAFUSO HEXAGONAL	1					
38	93210–235A1	ANEL DE BORRACHA	1					
39	90480–12010	ILHO DE BORRACHA	1					
40	90387–06112	ESPACADOR	1					
41	90110–06182	PARAFUSO HEXAGONAL INTERNO	1					
42	90149–06022	PARAFUSO	1					

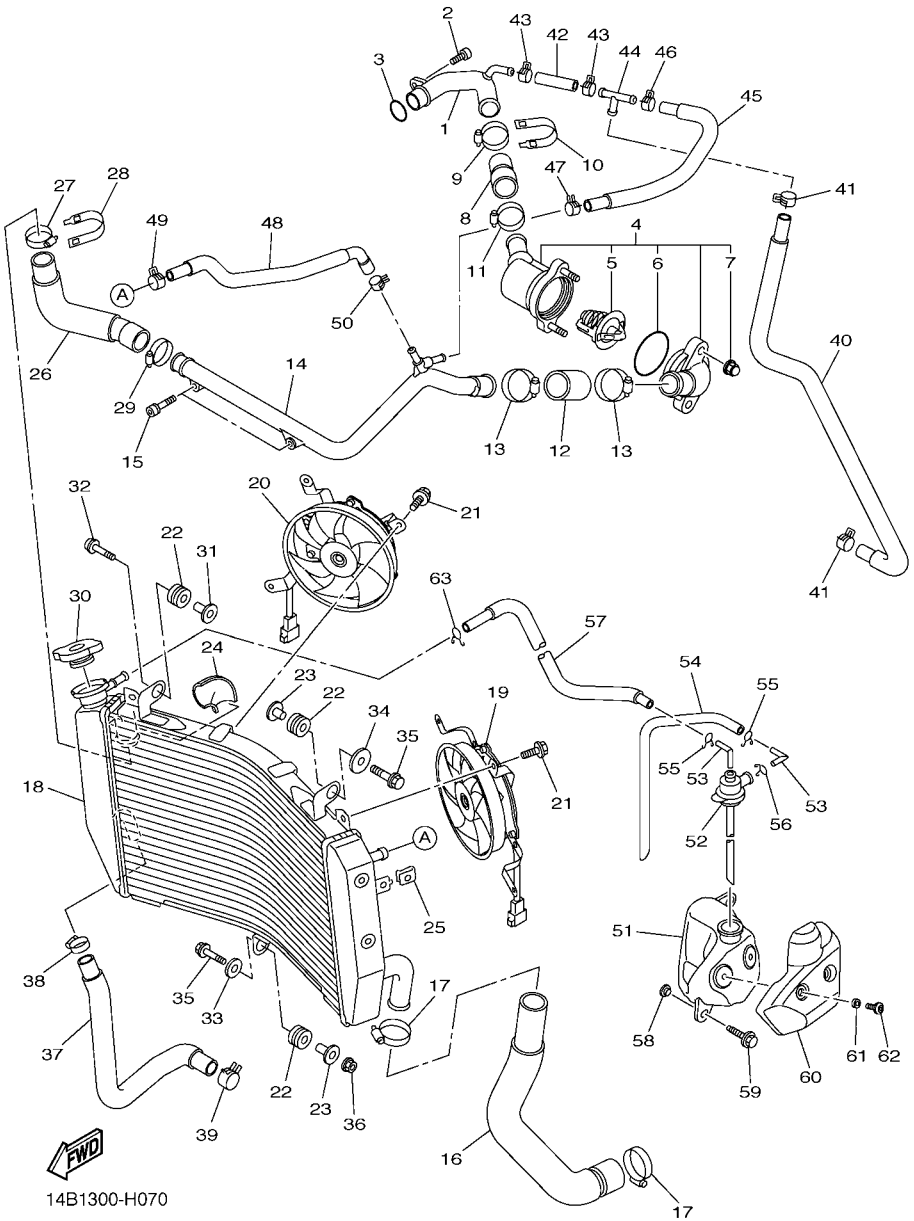

FIG. 7 MANGUEIRA DO RADIADOR

REF. NO.	No. PEÇA	DESCRIÇÃO	14BU					OBSERVAÇÕES
1	14B–12485–00	TUBO 5	1					
2	90110–06182	PARAFUSO HEXAGONAL INTERNO	1					
3	93210–235A1	ANEL DE BORRACHA	1					
4	14B–12410–00	TERMOSTATO CONJUNTO	1					
5	5LP–12411–00	.TERMOSTATO	1					
6	93210–49046	.ANEL DE BORRACHA	1					
7	90176–06014	.PORCA COROA	2					
8	4C8–12579–00	MANGUEIRA 4	1					
9	90450–35001	BRACADEIRA DO TUBO	1					
10	5GV–1246E–00	TAMPAO 2	1					
11	90450–38040	BRACADEIRA DO TUBO	1					
12	14B–12579–00	MANGUEIRA 4	1					
13	90450–38040	BRACADEIRA DO TUBO	2					
14	14B–12482–00	TUBO 2	1					
15	90110–06256	PARAFUSO HEXAGONAL INTERNO	2					
16	14B–12578–00	MANGUEIRA 3	1					
17	90450–35001	BRACADEIRA DO TUBO	2					
18	14B–12461–00	RADIADOR CONJUNTO	1					
19	14B–12405–00	VENTOINHA CONJUNTO	1					
20	14B–12405–10	VENTOINHA CONJUNTO	1					
21	5GJ–12675–00	PARAFUSO	6					
22	90480–15363	ILHO DE BORRACHA	3					
23	90387–0614M	ESPACADOR	2					
24	14B–12465–00	AMORTIZADOR DO RADIADOR	1					
25	5SL–12671–00	PORCA 1	1					
26	14B–12551–00	MANGUEIRA 7	1					
27	90450–35001	BRACADEIRA DO TUBO	1					

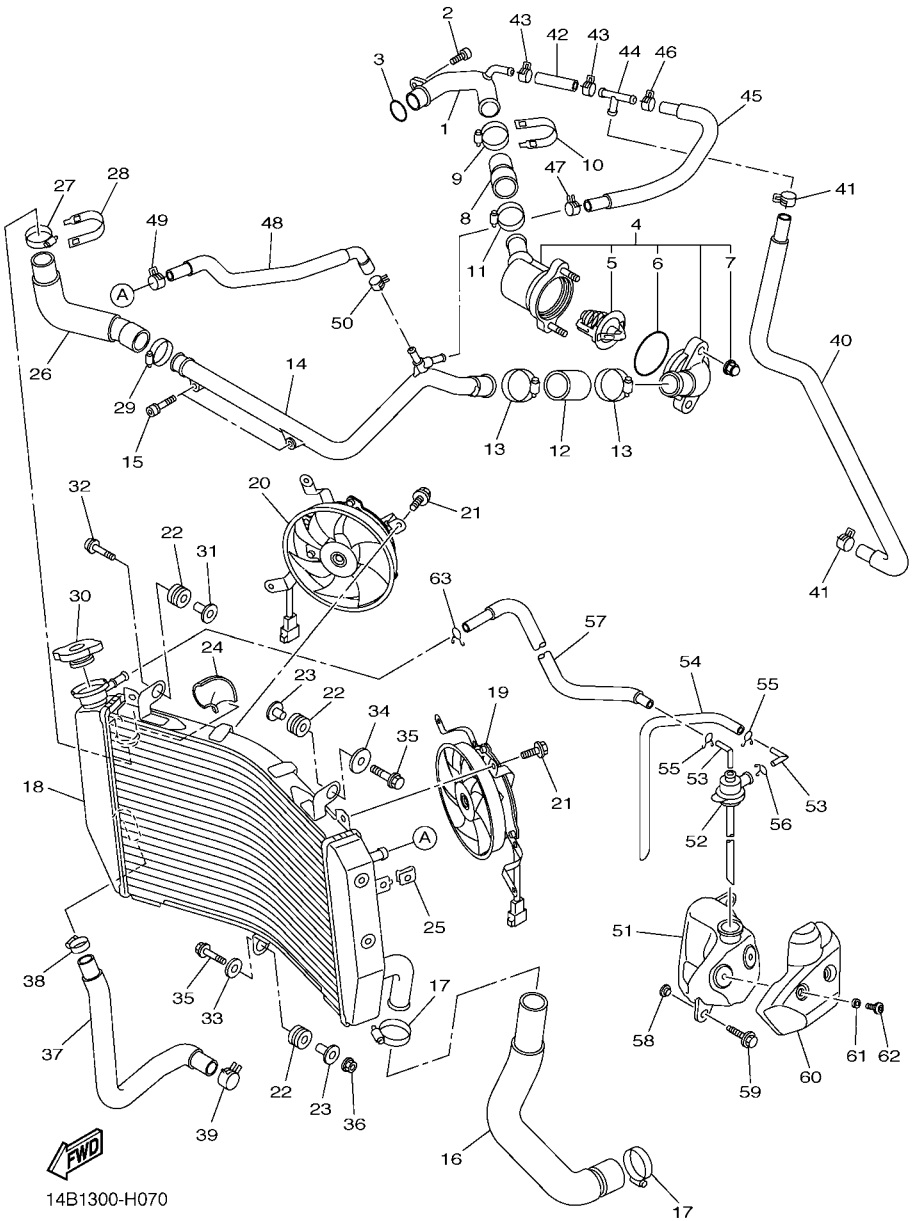

FIG. 7 MANGUEIRA DO RADIADOR

REF. NO.	No. PEÇA	DESCRIÇÃO	14BU					OBSERVAÇÕES
28	5GV–1246E–00	TAMPAO 2	1					
29	90450–38040	BRACADEIRA DO TUBO	1					
30	5SL–12462–00	CAPA DO RADIADOR	1					
31	90387–0614M	ESPACADOR	1					
32	91317–06030	PARAFUSO	1					
33	90201–06071	ARRUELA PLANA	1					
34	90201–06074	ARRUELA PLANA	1					
35	95827–06030	PARAFUSO FLANGE	2					
36	95607–06200	PORCA AUTO-TRAVANTE	1					
37	14B–12589–00	MANGUEIRA 6	1					
38	90450–22017	BRACADEIRA DO TUBO	1					
39	90467–200A0	PRESILHA	1					
40	14B–1243A–00	MANGUEIRA 1	1					
41	90467–11090	PRESILHA	2					
42	14B–1243E–00	MANGUEIRA 2	1					
43	90467–11090	PRESILHA	2					
44	90413–07023	CONECTOR 3	1					
45	14B–1244G–00	MANGUEIRA 4	1					
46	90467–11090	PRESILHA	1					
47	90467–11044	PRESILHA	1					
48	14B–12552–00	MANGUEIRA 8	1					
49	90467–11090	PRESILHA	1					
50	90467–11044	PRESILHA	1					
51	14B–21871–00	TANQUE DE RECUPERACAO	1					
52	14B–21875–00	TAMPA	1					
53	26H–21828–00	CONEXAO	2					
54	90445–08036	TUBO	1					

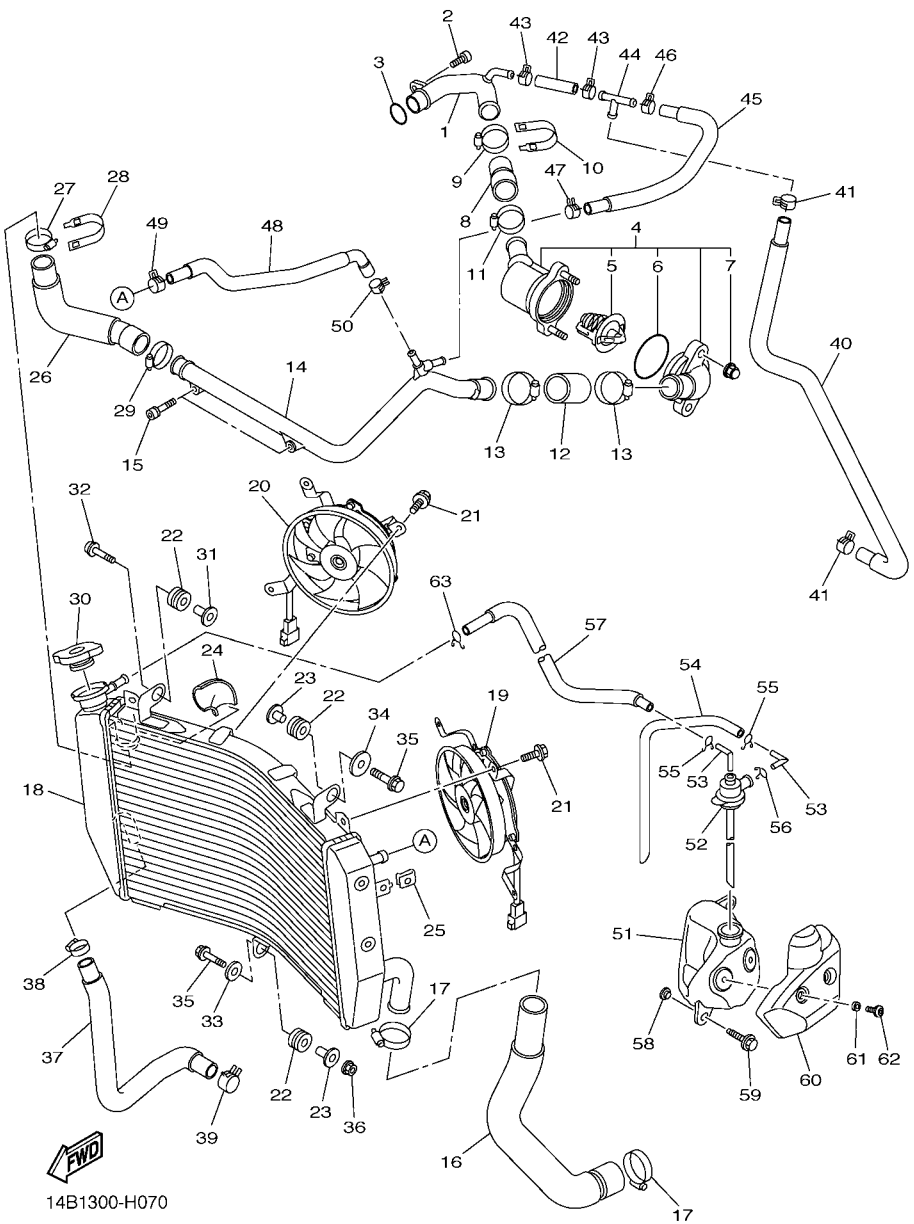

FIG. 7 MANGUEIRA DO RADIADOR

REF. NO.	No. PEÇA	DESCRIÇÃO	14BU					OBSERVAÇÕES
55	90467–08003	PRESILHA	2					
56	90467–10M04	PRESILHA	1					
57	14B–1243F–00	MANGUEIRA 3	1					
58	90387–06681	ESPACADOR	2					
59	90119–06177	PARAFUSO COM ARRUELA	2					
60	14B–2172W–00	TAMPA	1					
61	90387–06372	ESPACADOR	2					
62	90111–06119	PARAFUSO	2					
63	90467–08075	PRESILHA	1					

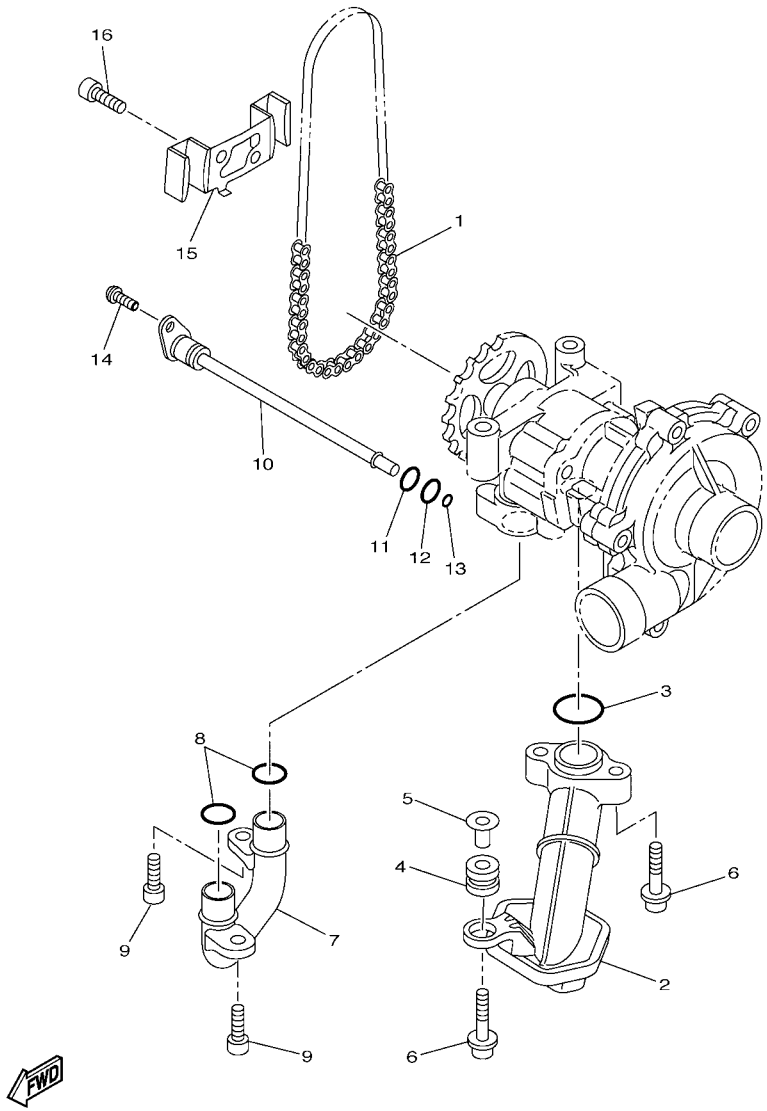

FIG. 8 BOMBA DE OLEO

REF. NO.	No. PEÇA	DESCRIÇÃO	14BU					OBSERVAÇÕES
1	94580–31082	CORRENTE (DID25HT 82LE)	1					
2	14B–13410–00	CAIXA DO FILTRADOR COMPLETO	1					
3	93210–22M93	ANEL DE BORRACHA	1					
4	90480–13010	ILHO DE BORRACHA	1					
5	5VY–13117–10	ESPACADOR DE DISTANCIA	1					
6	90110–06173	PARAFUSO HEXAGONAL INTERNO	3					
7	14B–13416–00	TUBO DE OLEO 1	1					
8	93210–14003	ANEL DE BORRACHA	2					
9	90110–06182	PARAFUSO HEXAGONAL INTERNO	2					
10	14B–1316E–00	TUBO DE DELIBERACAO 5	1					
11	93210–12010	ANEL DE BORRACHA	1					
12	93210–09525	ANEL DE BORRACHA	1					
13	93210–06667	ANEL DE BORRACHA	1					
14	90149–06158	PARAFUSO	1					
15	14B–13898–00	FIXADOR	1					
16	90110–06182	PARAFUSO HEXAGONAL INTERNO	2					

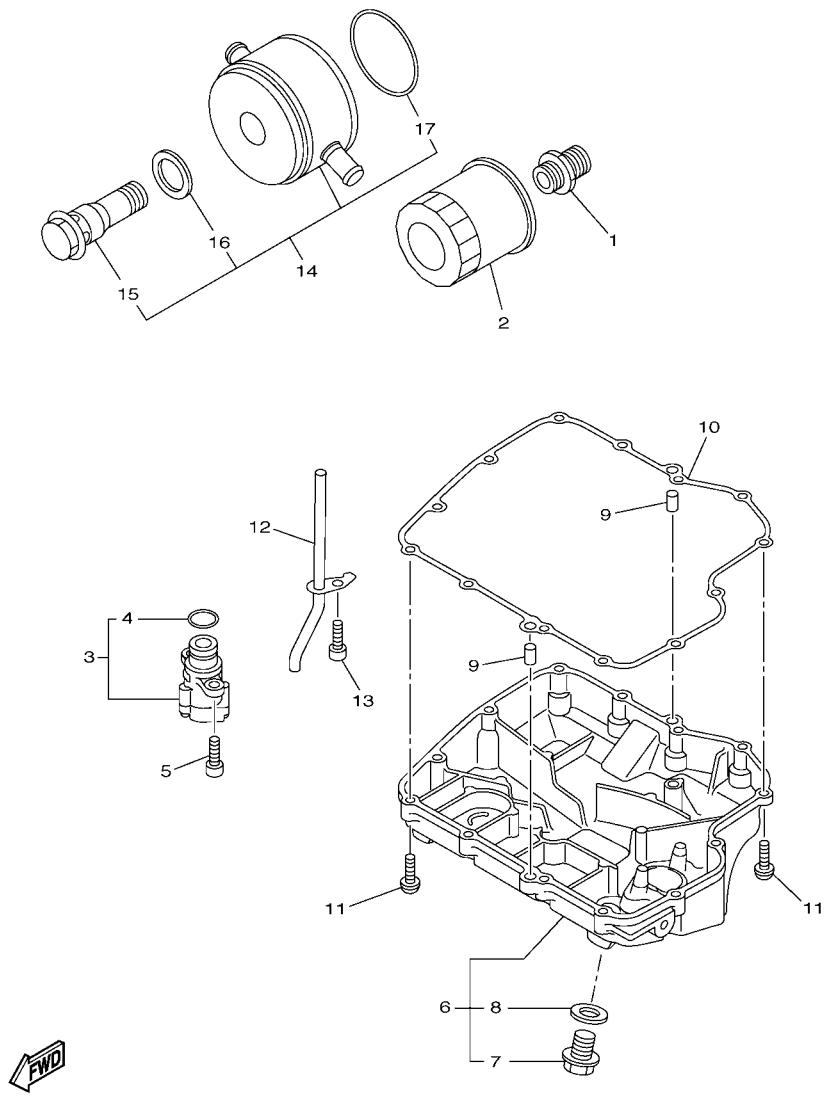

14B1300-H090

FIG. 9 FILTRADOR DE OLEO

REF. NO.	No. PEÇA	DESCRIÇÃO	14BU					OBSERVAÇÕES
1	90401–20145	PARAFUSO DE UNIAO	1					
2	5GH–13440–20	ELEMENTO DO FILTRO DE OLEO CJ	1					
3	14B–13490–00	VALVULA DE DESCOMPRESSAO COMP.	1					
4	93210–15566	.ANEL DE BORRACHA	1					
5	90110–06169	PARAFUSO HEXAGONAL INTERNO	2					
6	14B–13400–10	EXTRATOR TAMPA COMPLETA	1					
7	90340–14132	.TAMPAO DO DRENO	1					
8	214–11198–01	.GAXETA	1					
9	99530–08012	PINO GUIA	2					
10	14B–13414–00	GAXETA DA TAMPA DO FILTRADOR	1					
11	90149–06079	PARAFUSO	13					
12	14B–13161–00	TUBO DE DELIBERACAO 1	1					
13	90110–06182	PARAFUSO HEXAGONAL INTERNO	1					
14	14B–13470–00	RESFRIADOR DE OLEO COMPLETO	1					
15	5FL–12822–00	.PARAFUSO DE UNIAO	1					
16	5EB–13475–00	.GAXETA	1					
17	14B–13473–00	.ANEL DE BORRACHA	1					

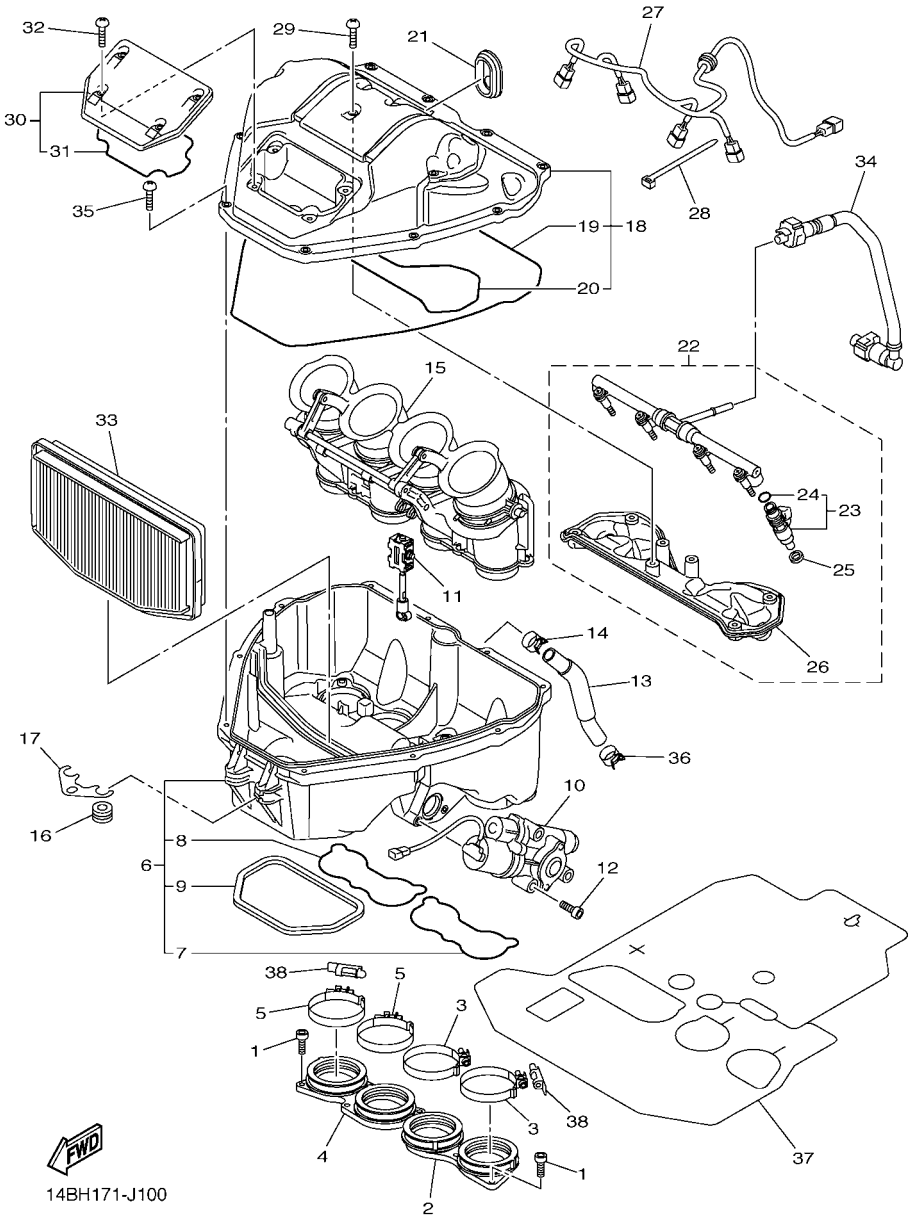

FIG. 10 ADMISSAO

REF. NO.	No. PEÇA	DESCRIÇÃO	14BU					OBSERVAÇÕES
1	90110–06193	PARAFUSO HEXAGONAL INTERNO	7					
2	14B–13595–00	JUNCAO	1					
3	90450–60004	BRACADEIRA DO TUBO	2					
4	14B–13596–00	JUNCAO DO CARBURADOR 2	1					
5	90450–60004	BRACADEIRA DO TUBO	2					
6	14B–14411–01	CAIXA DO FILTRO DE AR 1	1					
7	14B–14457–00	.VEDACAO	1					
8	14B–14462–00	.VEDACAO	1					
9	14B–14425–00	.AMORTIZADOR 1	1					
10	14B–85870–10	GUIA MOTOR COMPLETO 2	1					
11	14B–14490–00	EIXO CONJUNTO	1					
12	90110–05047	PARAFUSO HEXAGONAL INTERNO	3					
13	14B–15393–00	TUBO DO RESPIRO 2	1					
14	90467–160A2	PRESILHA	1					
15	14B–1440B–00	JUNCAO COMPLETO	1					
16	14B–14445–00	ILHO DE BORRACHA	2					
17	14B–14498–00	FIXADOR 1	1					
18	14B–14421–01	CAIXA DO FILTRO DE AR 2	1					
19	14B–14452–00	.VEDACAO	1					
20	14B–1446R–00	.VEDACAO	1					
21	13S–14445–00	ILHO DE BORRACHA	1					
22	14B–14402–01	TAMPA CAIXA FILTRO DE AR CONJ.	1					
23	14B–13761–10	.INJETOR CONJUNTO	4					
24	5PS–14147–00	..ANEL DE BORRACHA	1					
25	8FP–13556–00	.GAXETA DO BICO INJETOR	4					
26	14B–13767–01	.CAPA DO INJETOR	1					
27	14B–82318–00	CHICOTE DE FIOS	1					

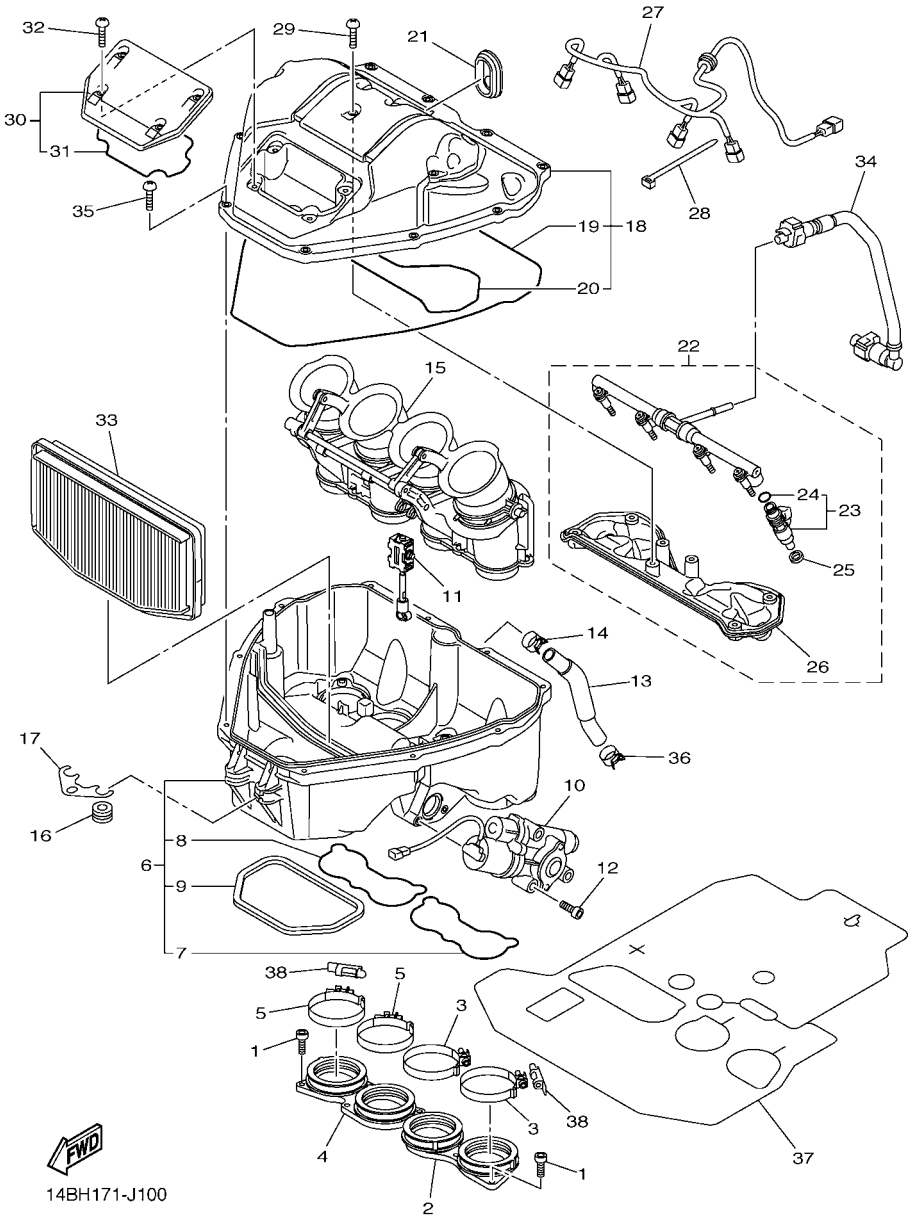

FIG. 10 ADMISSAO

REF. NO.	No. PEÇA	DESCRIÇÃO	14BU					OBSERVAÇÕES
28	90464–16061	BRACADEIRA	1					
29	92012–05014	PARAFUSO	7					
30	14B–14412–01	TAMPA DA CAIXA DO FILTRO 1	1					
31	14B–14467–00	.VEDACAO	1					
32	98902–05014	PARAFUSO	4					
33	14B–14451–00	ELEMENTO DO FILTRO DE AR	1					
34	14B–13972–00	TUBO DE COMBUSTIVEL 2	1					
35	98902–05020	PARAFUSO	10					
36	90467–160A2	PRESILHA	1					
37	14B–12682–01	PROTETOR DE AQUECIMENTO	1					
38	2C0–13881–00	TAMPA 1	2					

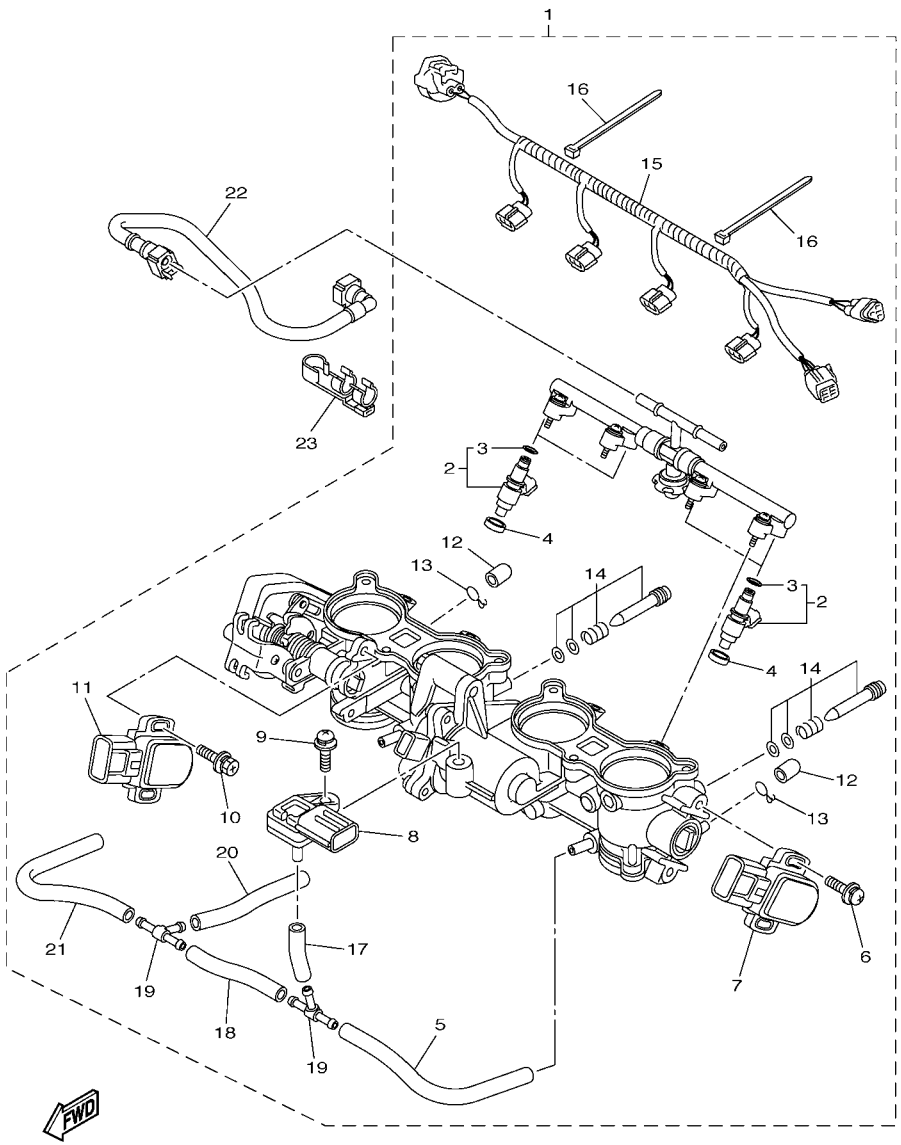

14BH171-J110

FIG. 11 ADMISSAO 2

REF. NO.	No. PEÇA	DESCRIÇÃO	14BU					OBSERVAÇÕES
1	14B–13750–20	CONJ. DE VALVULA DE ACELERACAO	1					
2	14B–13761–00	.INJETOR CONJUNTO	4					
3	5PS–14147–00	..ANEL DE BORRACHA	1					
4	8FP–13556–00	.GAXETA DO BICO INJETOR	4					
5	5PW–14396–00	.TUBO	1					
6	8CC–14216–10	.PARAFUSO	2					
7	13S–85885–00	.SENSOR ACELERACAO CONJ.	1					
8	2C0–82380–00	.SENSOR DE PRESSAO	1					
9	2C0–14216–00	.PARAFUSO	1					
10	5FL–14216–00	.PARAFUSO	2					
11	13S–85884–00	.SENDOR DE ACELERACAO CONJ.	1					
12	895–14169–00	.CAPA DE PROTECAO	4					
13	8A7–14139–00	.PRESILHA DO TUBO	4					
14	2C0–14105–00	.KIT PARAFUSO PILOTO	4					
15	14B–82386–00	.EXTENSAO DO CHICOTE DE FIOS	1					
16	4KM–14137–00	.PRESILHA	2					
17	5FL–14348–10	.TUBO 1	1					
18	5JW–24311–00	.TUBO DE COMBUSTIVEL 1	1					
19	68V–24376–00	.JUNCAO DO TUBO 1	2					
20	5JW–14348–00	.TUBO 1	1					
21	5PW–14349–00	.TUBO	1					
22	14B–13971–00	TUBO DE COMBUSTIVEL 1	1					
23	90464–16005	BRACADEIRA	1					

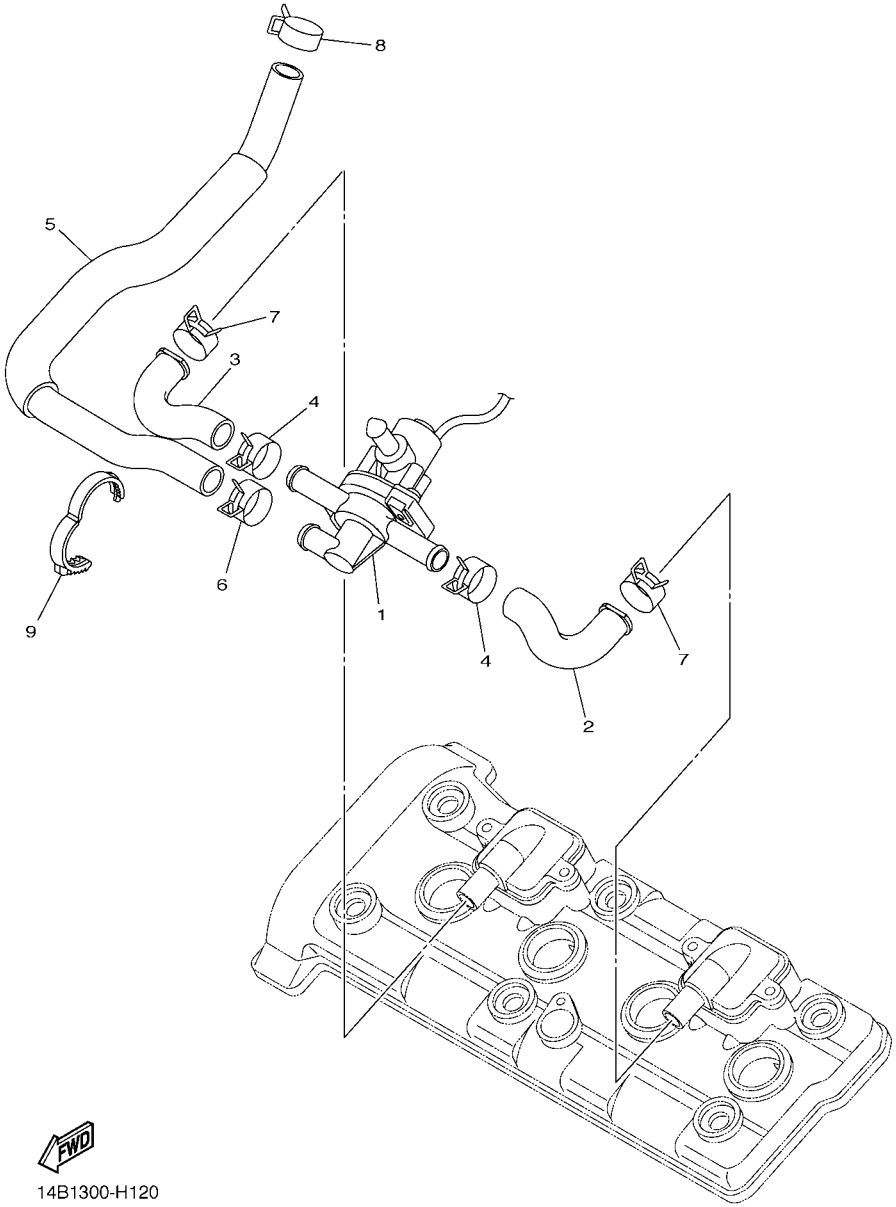

FIG. 12 SISTEMA DE INDUCAO DE AR

REF. NO.	No. PEÇA	DESCRIÇÃO	14BU					OBSERVAÇÕES
1	2D1–14840–00	DIRECIONADOR DE AR DA VALVULA	1					
2	4C8–14881–01	MANGUEIRA CURVADA 1	1					
3	4C8–14882–01	MANGUEIRA CURVADA 2	1					
4	90467–18172	PRESILHA	2					
5	14B–14883–00	MANGUEIRA CURVADA 3	1					
6	90467–18172	PRESILHA	1					
7	90467–180A0	PRESILHA	2					
8	90467–17003	PRESILHA	1					
9	90464–28003	BRACADEIRA	1					

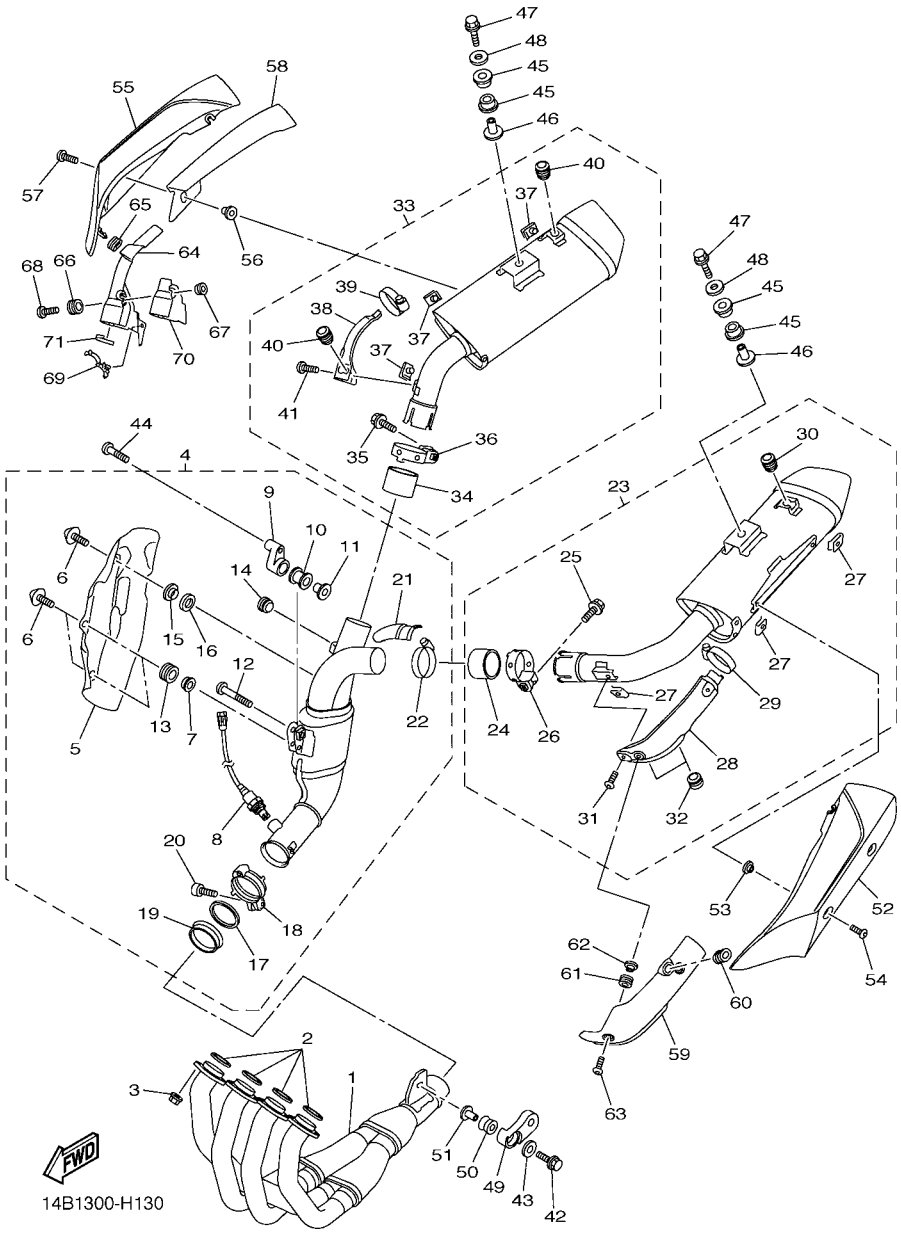

FIG. 13 ESCAPAMENTO

REF. NO.	No. PEÇA	DESCRIÇÃO	14BU					OBSERVAÇÕES
1	14B–14602–00	TUBO DE ESCAPE COMPLETO	1					
2	4FM–14613–00	GAXETA DO TUBO DE ESCAPE	4					
3	90179–08410	PORCA	8					
4	14B–14740–10	CATALIZADOR CONJUNTO	1					
5	14B–14738–00	.PROTETOR DO SILENCIADOR 3	1					
6	90110–06200	.PARAFUSO HEXAGONAL INTERNO	3					
7	90387–06112	.ESPACADOR	2					
8	14B–8592A–00	.SENSOR	1					
9	14B–21445–00	.FIXADOR DO SILENCIADOR 1	1					
10	4XV–27424–00	.AMORTIZADOR DO SILENCIADOR	1					
11	90387–08005	.ESPACADOR	1					
12	92014–08035	.PARAFUSO	1					
13	90480–12579	.ILHO DE BORRACHA	2					
14	2D1–14737–00	.AMORTIZADOR DO SILENCIADOR	1					
15	90387–06217	.ESPACADOR	1					
16	90201–08080	.ARRUELA PLANA	1					
17	14B–14623–00	.GAXETA DO TUBO DE ESCAPE	1					
18	14B–14725–00	.CINTA DO SILENCIADOR	1					
19	14B–14618–00	.ANEL LIMITADOR	1					
20	90110–06343	.PARAFUSO HEXAGONAL INTERNO	1					
21	14B–1465U–00	.PLACA DO PROTETOR 3	1					
22	90450–45001	.BRACADEIRA DO TUBO	1					
23	14B–14710–00	SILENCIADOR COMPLETO 1	1					
24	5VY–14714–00	.GAXETA DO SILENCIADOR	1					
25	95814–08035	.PARAFUSO FLANGE	1					
26	3D8–14715–00	.CINTA DO SILENCIADOR	1					
27	90183–060A2	.PORCA MOLA	3					

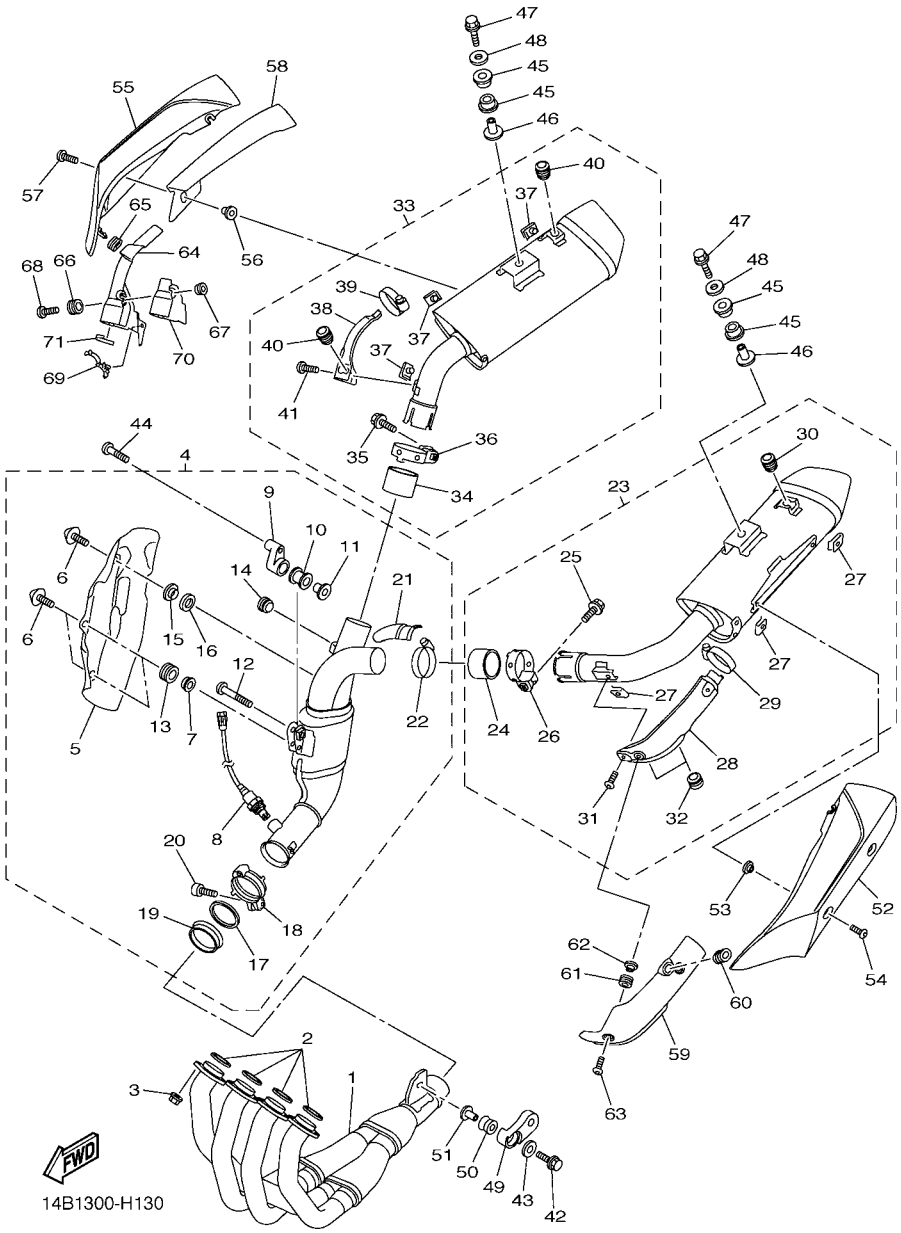

FIG. 13 ESCAPAMENTO

REF. NO.	No. PEÇA	DESCRIÇÃO	14BU					OBSERVAÇÕES
28	14B–1465R–00	.PLACA DO PROTETOR	1					
29	90450–45001	.BRACADEIRA DO TUBO	1					
30	3D7–14737–00	.AMORTIZADOR DO SILENCIADOR	1					
31	92012–06010	.PARAFUSO	1					
32	4FM–24181–00	.AMORTIZADOR DE LOCALIZACAO 1	2					
33	14B–14720–00	SILENCIADOR COMPLETO 2	1					
34	5VY–14714–00	.GAXETA DO SILENCIADOR	1					
35	95814–08035	.PARAFUSO FLANGE	1					
36	3D8–14715–00	.CINTA DO SILENCIADOR	1					
37	90183–060A2	.PORCA MOLA	3					
38	14B–1465T–00	.PLACA DO PROTETOR	1					
39	90450–45001	.BRACADEIRA DO TUBO	1					
40	3D7–14737–00	.AMORTIZADOR DO SILENCIADOR	2					
41	92012–06010	.PARAFUSO	1					
42	95812–08040	PARAFUSO FLANGE	1					
43	90201–087G2	ARRUELA PLANA	1					
44	90111–08071	PARAFUSO	1					
45	14B–27424–00	AMORTIZADOR DO ESTRIBO 2	4					
46	90387–08020	ESPACADOR	2					
47	95814–08045	PARAFUSO FLANGE	2					
48	90201–08034	ARRUELA PLANA	2					
49	14B–21446–00	FIXADOR DO SILENCIADOR 2	1					
50	5VY–14747–00	AMORTIZADOR DO SILENCIADOR	1					
51	90387–08021	ESPACADOR	1					
52	14B–14718–00	PROTETOR DO SILENCIADOR 1	1					
53	90387–06170	ESPACADOR	2					
54	90111–06127	PARAFUSO	2					

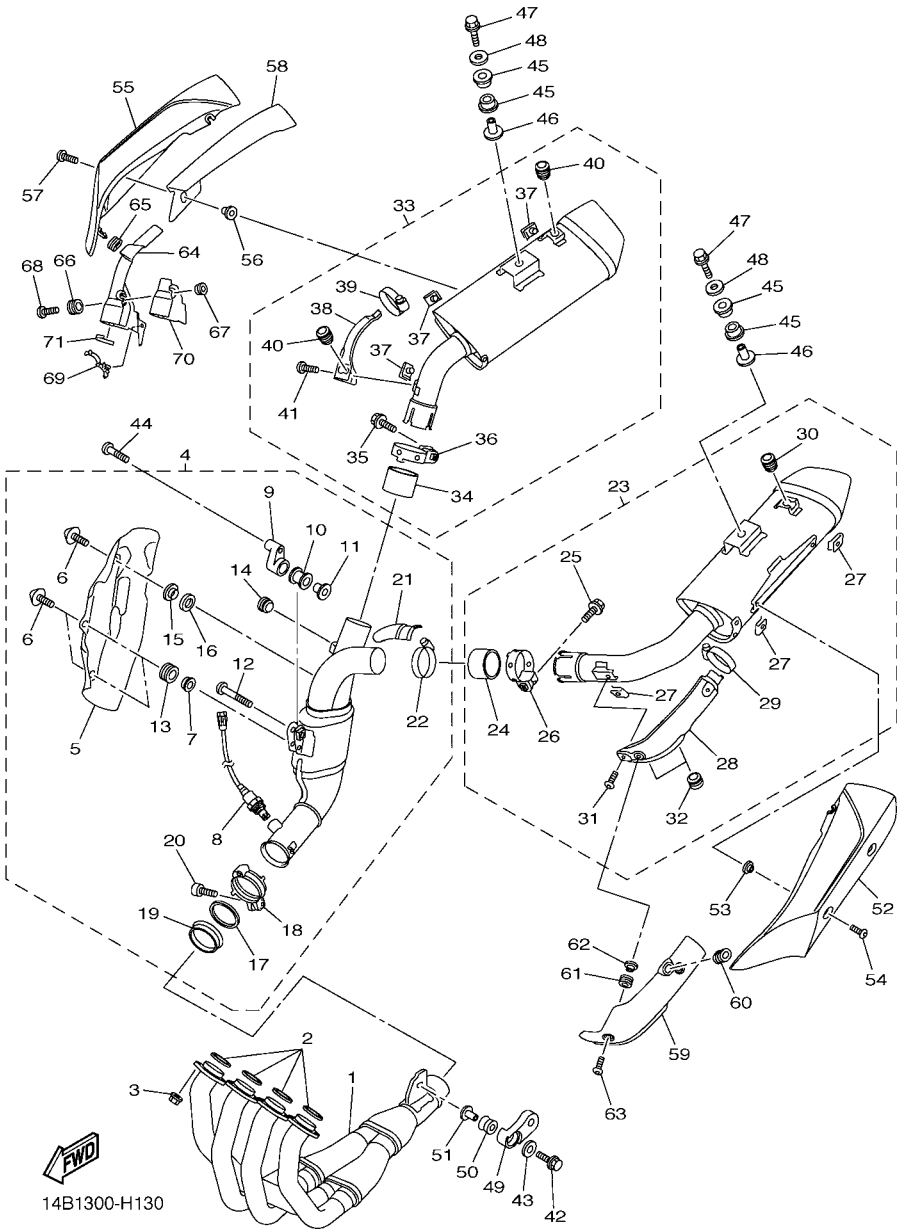

FIG. 13 ESCAPAMENTO

REF. NO.	No. PEÇA	DESCRIÇÃO	14BU					OBSERVAÇÕES
55	14B–14728–00	PROTETOR DO SILENCIADOR 2	1					
56	90387–06170	ESPACADOR	2					
57	90111–06127	PARAFUSO	2					
58	14B–1476P–00	PROTETOR DO SILENCIADOR	1					
59	14B–2163E–00	TAMPA DO PARA-LAMA TRASEIRO 2	1					
60	90480–01558	ILHO DE BORRACHA	1					
61	90480–12581	ILHO DE BORRACHA	2					
62	90387–087L0	ESPACADOR	2					
63	90111–06095	PARAFUSO	2					
64	14B–2163F–00	TAMPA DO PARALAMA TRASEIRO 3	1					
65	90480–01558	ILHO DE BORRACHA	1					
66	90480–12581	ILHO DE BORRACHA	2					
67	90387–087L0	ESPACADOR	2					
68	90111–06095	PARAFUSO	2					
69	90464–16006	BRACADEIRA	1					
70	14B–1478P–00	ASSENTO	1					
71	14B–1479P–00	PROTETOR DO SILENCIADOR 5	1					

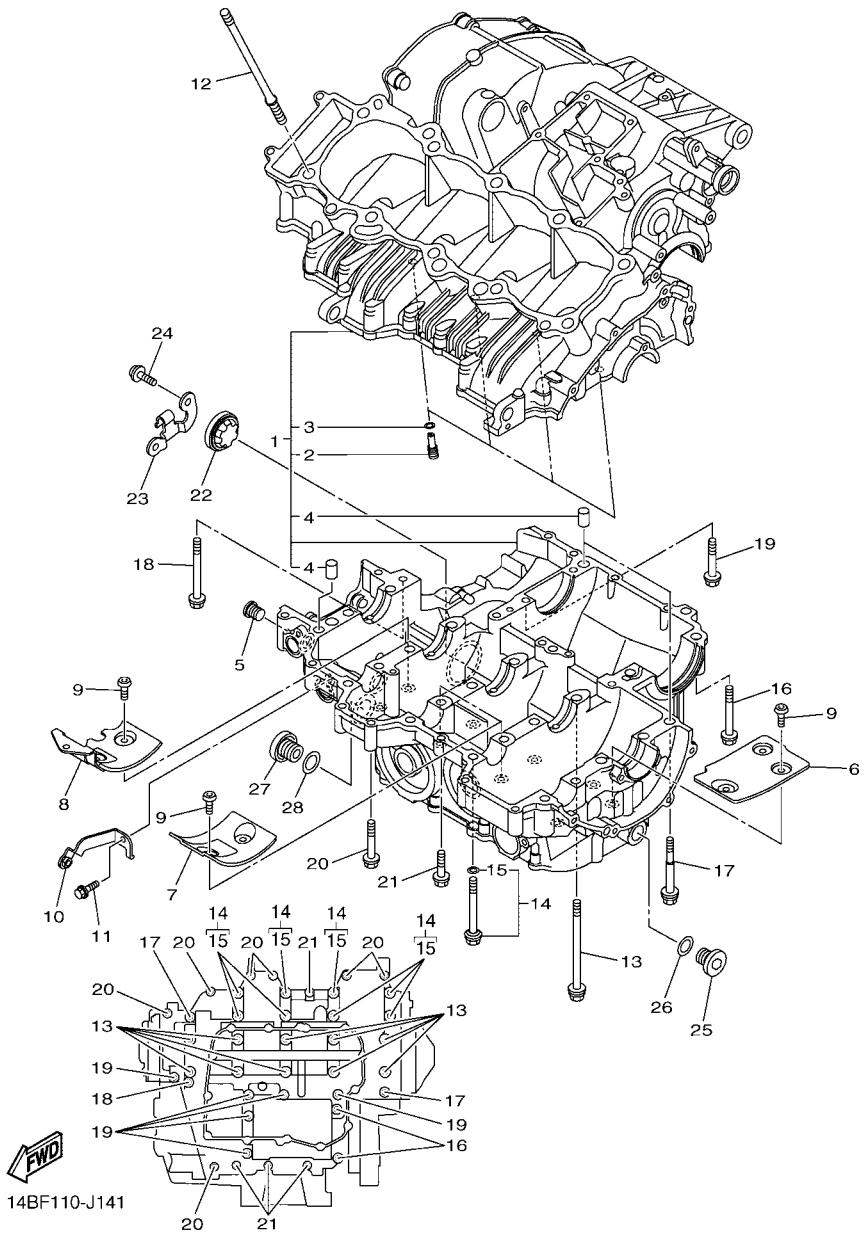

FIG. 14 CARCACA DO MOTOR

REF. NO.	No. PEÇA	DESCRIÇÃO	14BU					OBSERVAÇÕES
1	14B–15100–08	CARCACA DO MOTOR COMPLETA	1					
2	5EB–15155–00	.PULVERIZADOR 3	4					
3	93210–04092	.ANEL DE BORRACHA	4					
4	99530–10014	.PINO GUIA	3					
5	90340–12003	TAMPAO DO DRENO	1					
6	14B–15123–00	PLACA DEFLETORA 1	1					
7	14B–15124–00	PLACA DEFLETORA 2	2					
8	14B–15133–00	PLACA DEFLETORA 3	1					
9	90149–06082	PARAFUSO	10					
10	14B–28322–00	FIXADOR 2	1					
11	90105–06181	PARAFUSO FLANGE	1					
12	90116–10051	PRISIONEIRO	10					
13	90119–09010	PARAFUSO COM ARRUELA	10					
14	14B–15156–00	PARAFUSO, CARCACA	8					
15	93210–07540	.ANEL DE BORRACHA	1					
16	95812–08060	PARAFUSO FLANGE	2					
17	90109–06100	PARAFUSO	2					
18	90105–06165	PARAFUSO FLANGE	1					
19	95812–06060	PARAFUSO FLANGE	6					
20	95812–06050	PARAFUSO FLANGE	7					
21	95812–06040	PARAFUSO FLANGE	4					
22	5PW–15361–00	MEDIDOR DO NIVEL DE OLEO	1					
23	14B–15441–01	FIXADOR DO CABO DA EMBREAGEM	1					
24	90110–06340	PARAFUSO HEXAGONAL INTERNO	2					
25	36Y–15189–00	TAMPAO	2					
26	93210–16325	ANEL DE BORRACHA	2					
27	4H7–15189–00	TAMPAO	1					

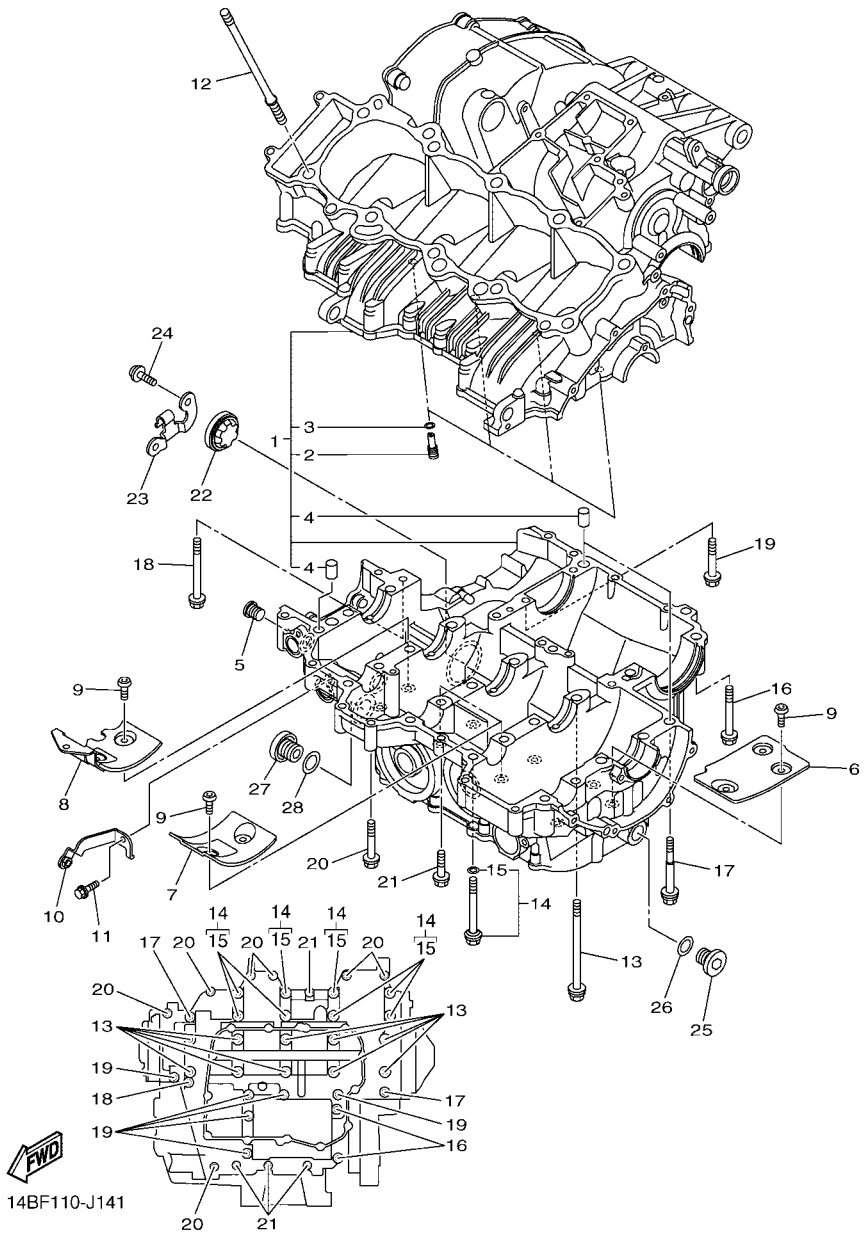

FIG. 14 CARCACA DO MOTOR

REF. NO.	No. PEÇA	DESCRIÇÃO	14BU					OBSERVAÇÕES
28	93210–207A0	ANEL DE BORRACHA	1					

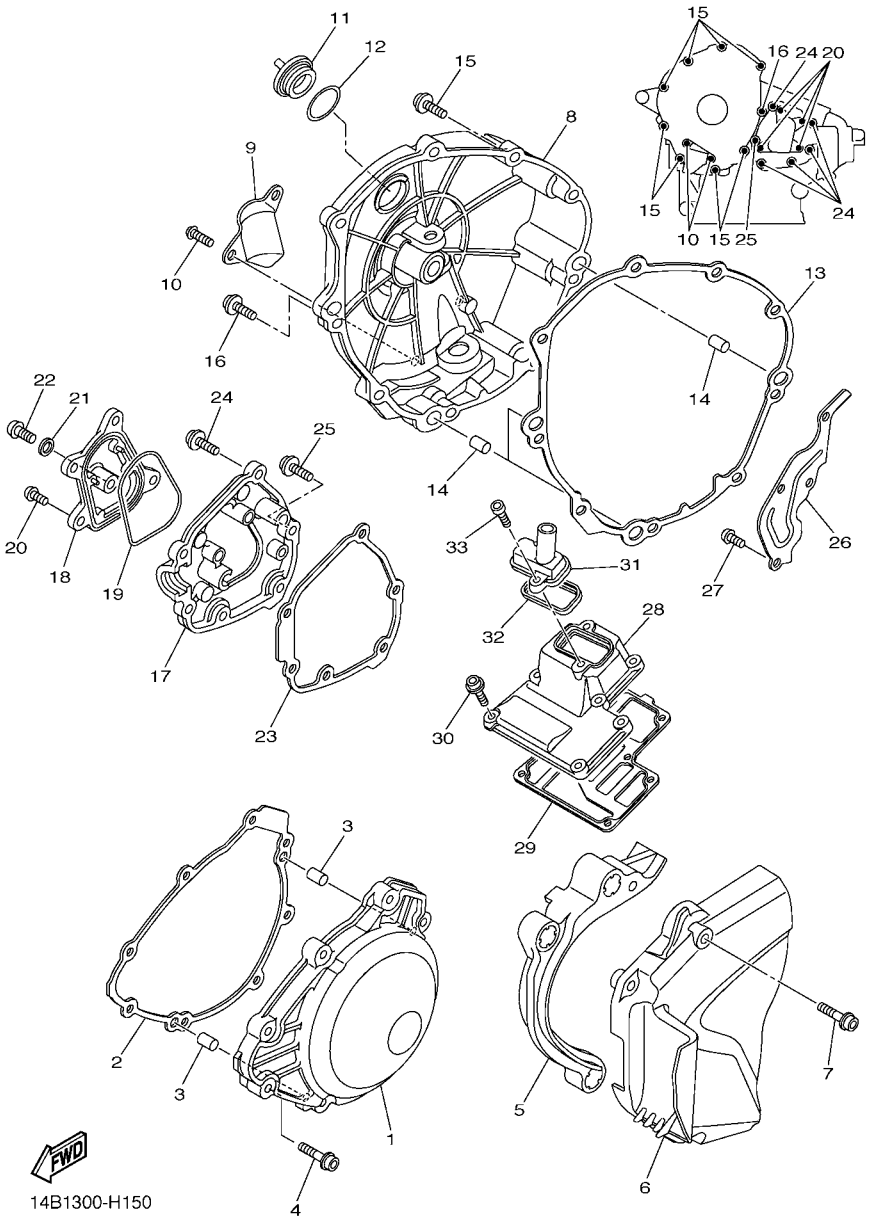

FIG. 15 TAMPA DA CARCACA 1

REF. NO.	No. PEÇA	DESCRIÇÃO	14BU					OBSERVAÇÕES
1	14B–15411–00	TAMPA DA CARCACA 1	1					
2	14B–15451–00	GAXETA DA TAMPA DA CARCACA 1	1					
3	99530–08012	PINO GUIA	2					
4	90110–06326	PARAFUSO HEXAGONAL INTERNO	8					
5	14B–15377–00	GUIA DA ENTRADA	1					
6	14B–15418–00	TAMPA DA CAIXA DA CORRENTE	1					
7	90110–06338	PARAFUSO HEXAGONAL INTERNO	3					
8	14B–15421–00	TAMPA DA CARCACA 2	1					
9	5VY–15499–00	PROTETOR DA TAMPA	1					
10	90149–06152	PARAFUSO	2					
11	3F9–15362–10	TAMPAO DO NIVEL DE OLEO	1					
12	93210–27778	ANEL DE BORRACHA	1					
13	14B–15461–00	GAXETA DA TAMPA DA CARCACA 2	1					
14	93610–20189	PINO GUIA	3					
15	90110–06323	PARAFUSO HEXAGONAL INTERNO	8					
16	90110–06324	PARAFUSO HEXAGONAL INTERNO	1					
17	14B–15416–00	TAMPA DA BOMBA DE OLEO	1					
18	14B–15431–00	TAMPA DA CARCACA 3	1					
19	93210–68001	ANEL DE BORRACHA	1					
20	90149–06152	PARAFUSO	4					
21	90430–08143	GAXETA	1					
22	90111–08075	PARAFUSO	1					
23	14B–15456–00	GAXETA TAMPA DA BOMBA OLEO 1	1					
24	90110–06331	PARAFUSO HEXAGONAL INTERNO	5					
25	90110–06323	PARAFUSO HEXAGONAL INTERNO	1					
26	14B–11165–00	PLACA DE RESPIRO	1					
27	90149–06158	PARAFUSO	4					

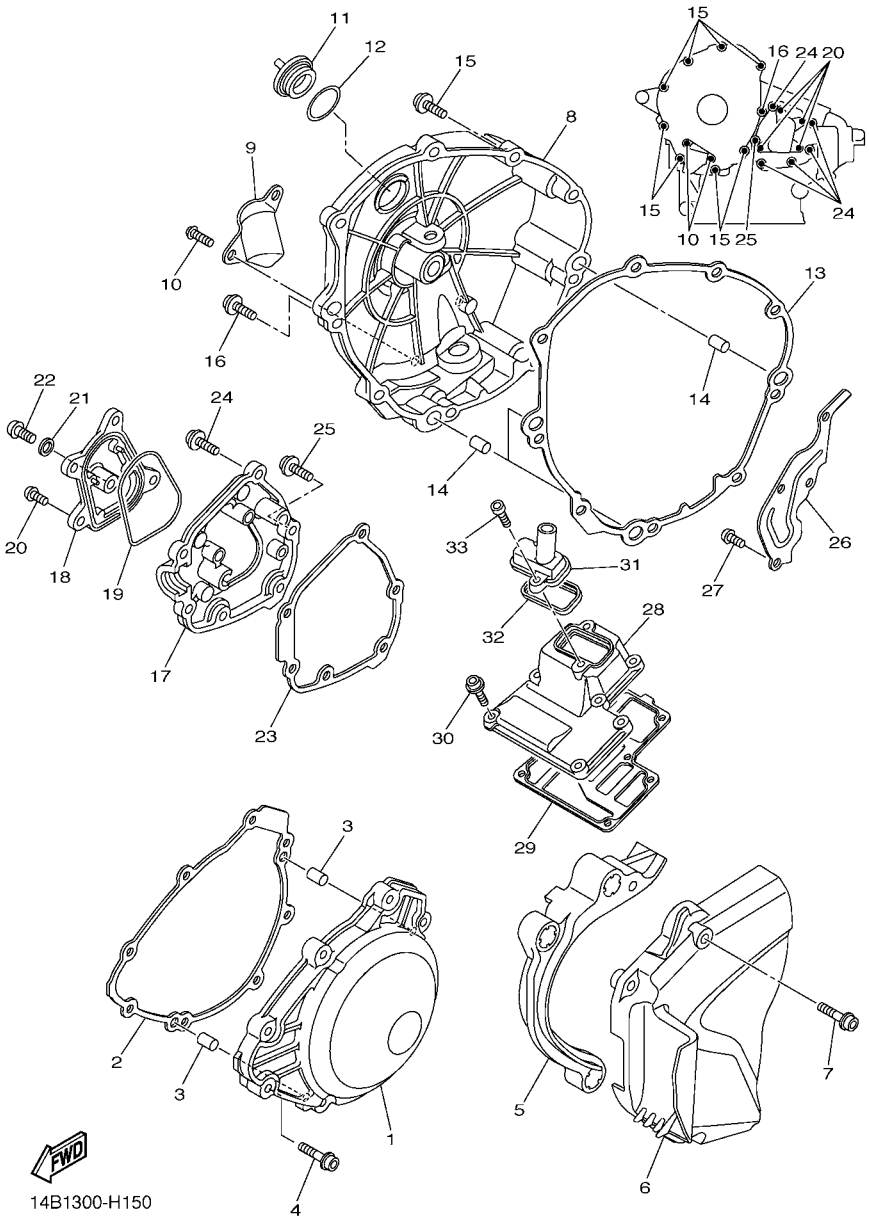

FIG. 15 TAMPA DA CARCACA 1

REF. NO.	No. PEÇA	DESCRIÇÃO	14BU					OBSERVAÇÕES
28	14B–15413–00	CAPA	1					
29	14B–15462–00	GAXETA DA TAMPA DA CARCACA 3	1					
30	90110–06326	PARAFUSO HEXAGONAL INTERNO	6					
31	14B–15423–01	TAMPA 2	1					
32	14B–15379–00	VEDACAO DA CARCACA	1					
33	90110–06178	PARAFUSO HEXAGONAL INTERNO	2					

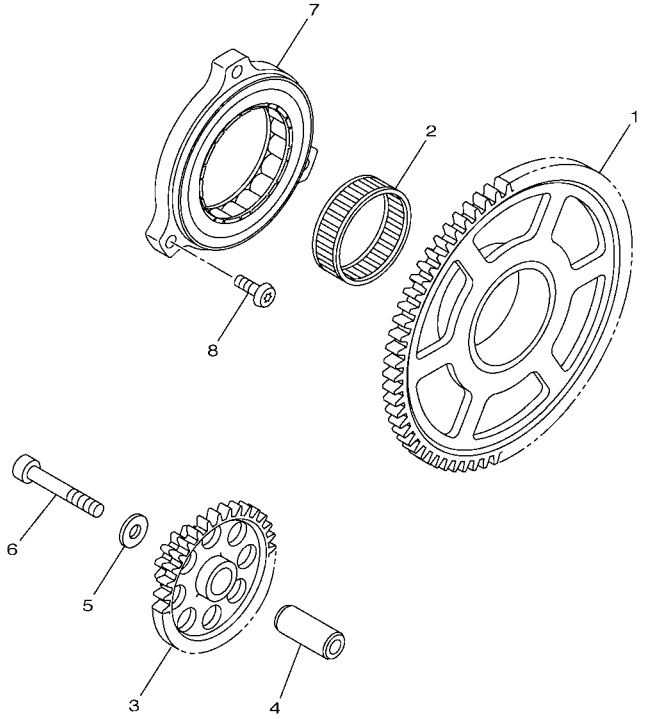

14B1300-H160

FIG. 16 PARTIDA

REF. NO.	No. PEÇA	DESCRIÇÃO	14BU					OBSERVAÇÕES
1	14B–15515–00	ENGRENAGEM 3	1					
2	93310–24160	ROLAMENTO	1					
3	14B–15517–00	ENGRENAGEM LOUCA 2	1					
4	14B–15521–00	EIXO 1	1					
5	90201–06589	ARRUELA PLANA	1					
6	90110–06223	PARAFUSO HEXAGONAL INTERNO	1					
7	14B–15570–00	EMBREAGEM DE PARTIDA COMPLETA	1					
8	90149–06158	PARAFUSO	3					

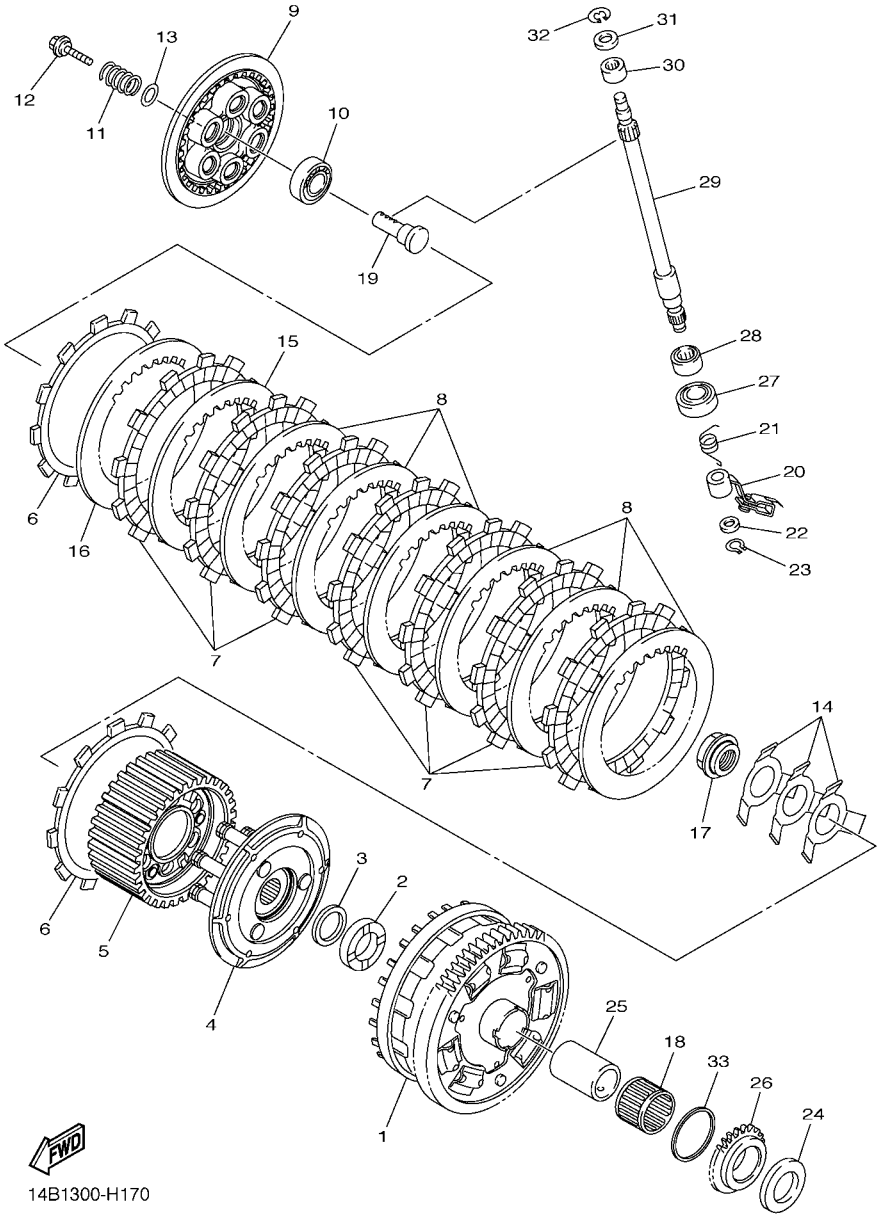

FIG. 17 EMBREAGEM

REF. NO.	No. PEÇA	DESCRIÇÃO	14BU					OBSERVAÇÕES
1	14B–16150–10	ENGRENAGEM MOVIDA COMPLETA	1					
2	4C8–16154–00	PLACA DE ENCOSTO 1	1					
3	90208–25002	ARRUELA CONICA	1					
4	14B–16360–00	PLACA DE PRESSAO CONJ. 2	1					
5	14B–16370–00	CUBO DE EMBREAGEM CJ.	1					
6	14B–16330–00	PLACA DE FRICCAO 2	2					
7	5VY–16321–00	PLACA DE FRICCAO	7					
8	5VY–16325–00	PLACA DE EMBREAGEM 2	6					
9	14B–16351–00	PLACA DE PRESSAO 1	1					
10	93306–00304	ROLAMENTO	1					
11	90501–240A2	MOLA DE COMPRESSAO	6					
12	90159–06026	PARAFUSO COM ARRUELA	6					
13	14B–16384–00	PLACA DE ASSENTO	6					
14	2S3–16539–00	MOLA	3					
15	5VY–16325–00	PLACA DE EMBREAGEM 2	1					UR (T2.0)
	4B1–16325–00	PLACA DE EMBREAGEM 2	1					UR (T2.3)
16	5VY–16325–00	PLACA DE EMBREAGEM 2	1					UR (T2.0)
	4B1–16324–00	PLACA DE EMBREAGEM 1	1					UR (T1.6)
	4B1–16325–00	PLACA DE EMBREAGEM 2	1					UR (T2.3)
17	4C8–16377–00	PORCA TRAVA DA EMBREAGEM	1					
18	93310–23168	ROLAMENTO	1					
19	4XV–16356–01	HASTE IMPULSORA 1	1					
20	14B–16340–00	ALAVANCA IMPULSORA COMPLETA	1					
21	90508–16041	MOLA DE TORCAO	1					
22	90201–10029	ARRUELA PLANA	1					
23	99009–10400	ANEL TRAVA	1					
24	363–16154–00	PLACA DE ENCOSTO 1	1					

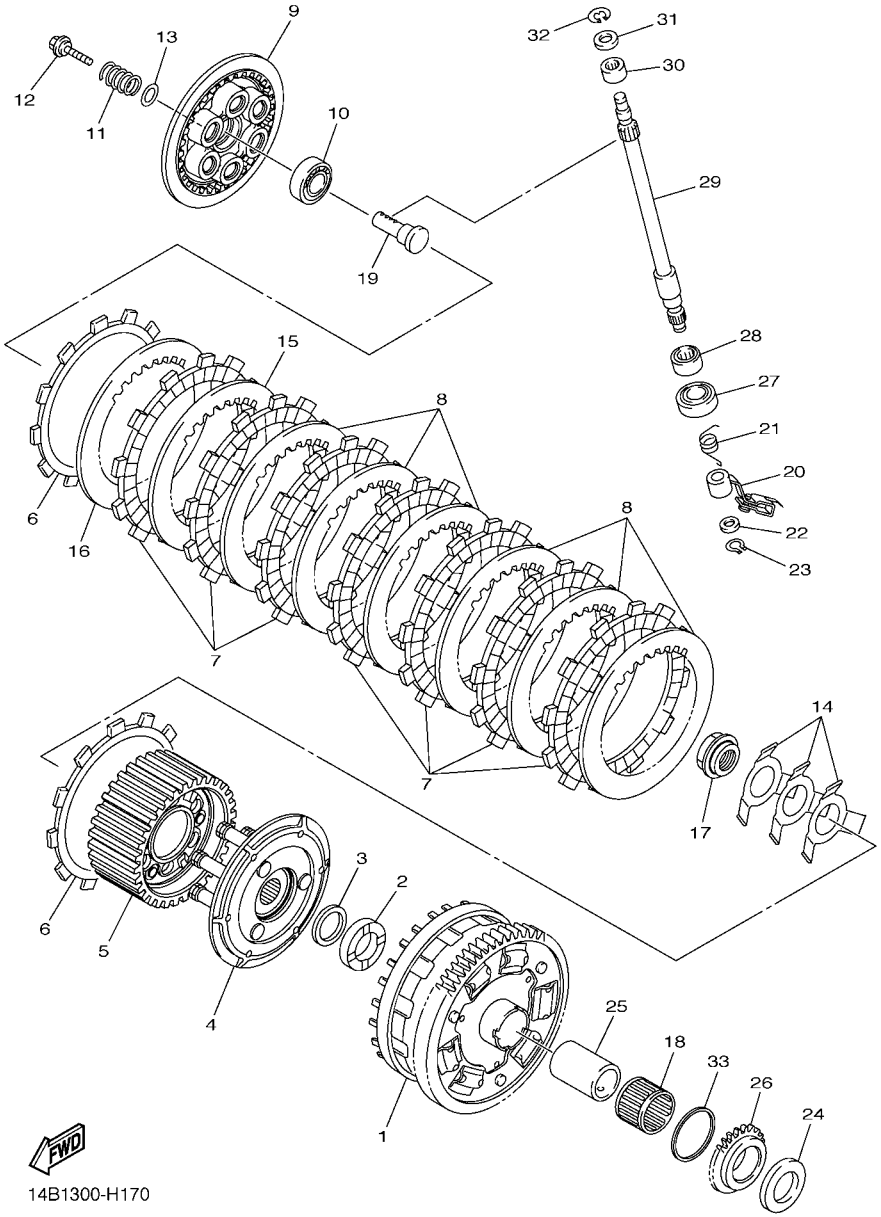

FIG. 17 EMBREAGEM

REF. NO.	No. PEÇA	DESCRIÇÃO	14BU					OBSERVAÇÕES
25	14B–16181–00	ESPACADOR 1	1					
26	14B–13354–00	ENGRENAGEM MOTORA	1					
27	93102–15212	RETENTOR DE OLEO	1					
28	93315–21570	ROLAMENTO	1					
29	5VY–16382–10	EIXO DA ALAVANCA IMPULSORA	1					
30	93317–11096	ROLAMENTO	1					
31	92907–08600	ARRUELA PLANA	1					
32	99001–07600	ANEL TRAVA	1					
33	90201–44008	ARRUELA PLANA	1					

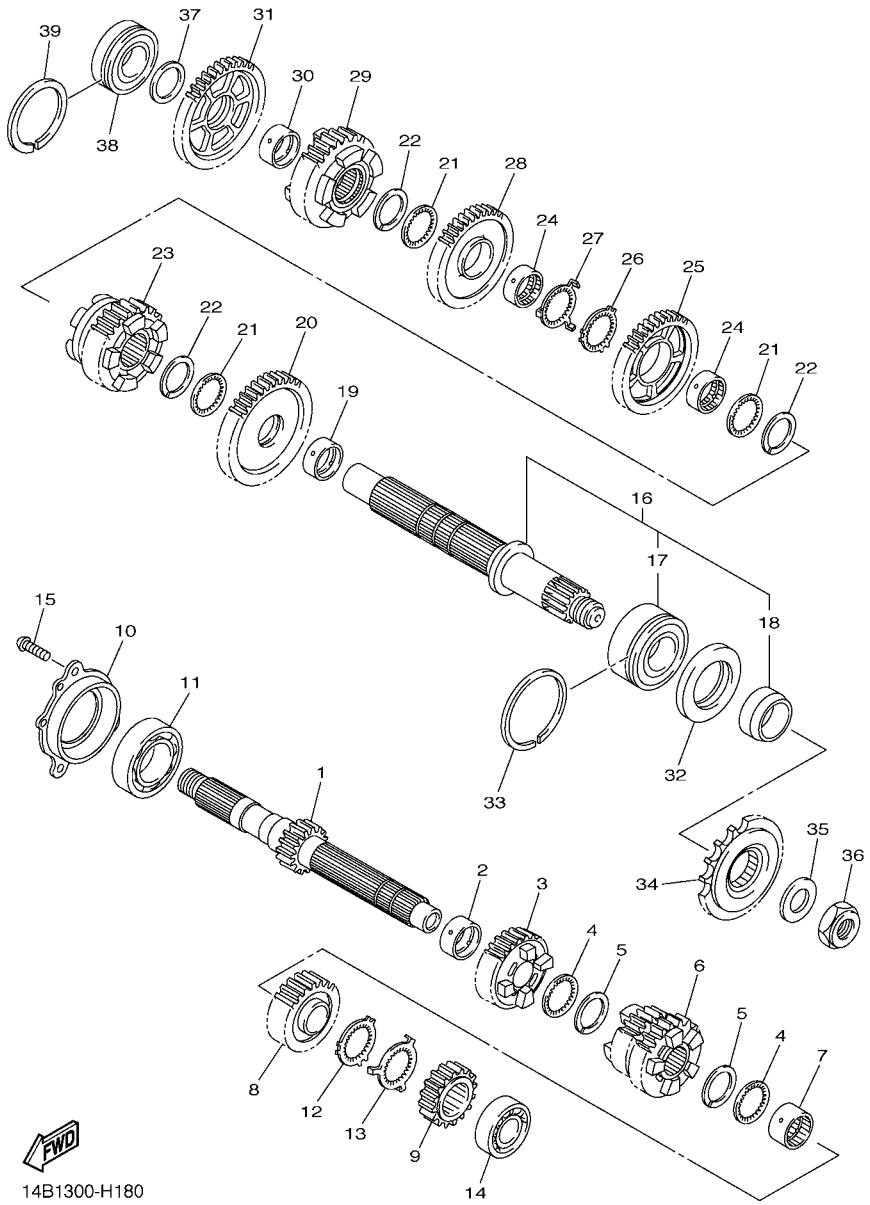

FIG. 18 TRANSMISSAO

REF. NO.	No. PEÇA	DESCRIÇÃO	14BU					OBSERVAÇÕES
1	14B–17411–00	EIXO PRINCIPAL (15D)	1					
2	90387–28003	ESPACADOR	1					
3	4C8–17151–00	ENGRENAGEM MOTORA DA 5A(22D)	1					
4	90209–25011	ARRUELA	2					
5	93440–28184	ANEL TRAVA	2					
6	14B–17131–00	ENGRENAGEM MOTORA DA 3A(21/23)	1					
7	90387–25023	ESPACADOR	1					
8	14B–17161–00	ENGRENAGEM MOTORA DA 6A(26D)	1					
9	2D1–17121–10	ENGRENAGEM MOTORA DA 2A(16D)	1					
10	14B–15163–00	CAIXA DO ROLAMENTO 1	1					
11	93306–20652	ROLAMENTO	1					
12	90214–25004	ARRUELA TRAVA	1					
13	90214–25003	ARRUELA TRAVA	1					
14	93306–27209	ROLAMENTO	1					
15	90149–06082	PARAFUSO	3					
16	14B–17402–00	EIXO SECUNDARIO	1					
17	93305–20605	.ROLAMENTO	1					
18	90387–30012	.ESPACADOR	1					
19	90387–31003	ESPACADOR	1					
20	14B–17221–00	ENGRENAGEM MOVIDA DA 2A (33D)	1					
21	90209–28008	ARRUELA	3					
22	93440–31187	ANEL TRAVA	3					
23	14B–17261–00	ENGRENAGEM MOTORA DA 6A(33D)	1					
24	90387–28004	ESPACADOR	2					
25	14B–17241–00	ENGRENAGEM MOVIDA DA 4A(35D)	1					
26	90214–29002	ARRUELA TRAVA	1					
27	90214–28002	ARRUELA TRAVA	1					

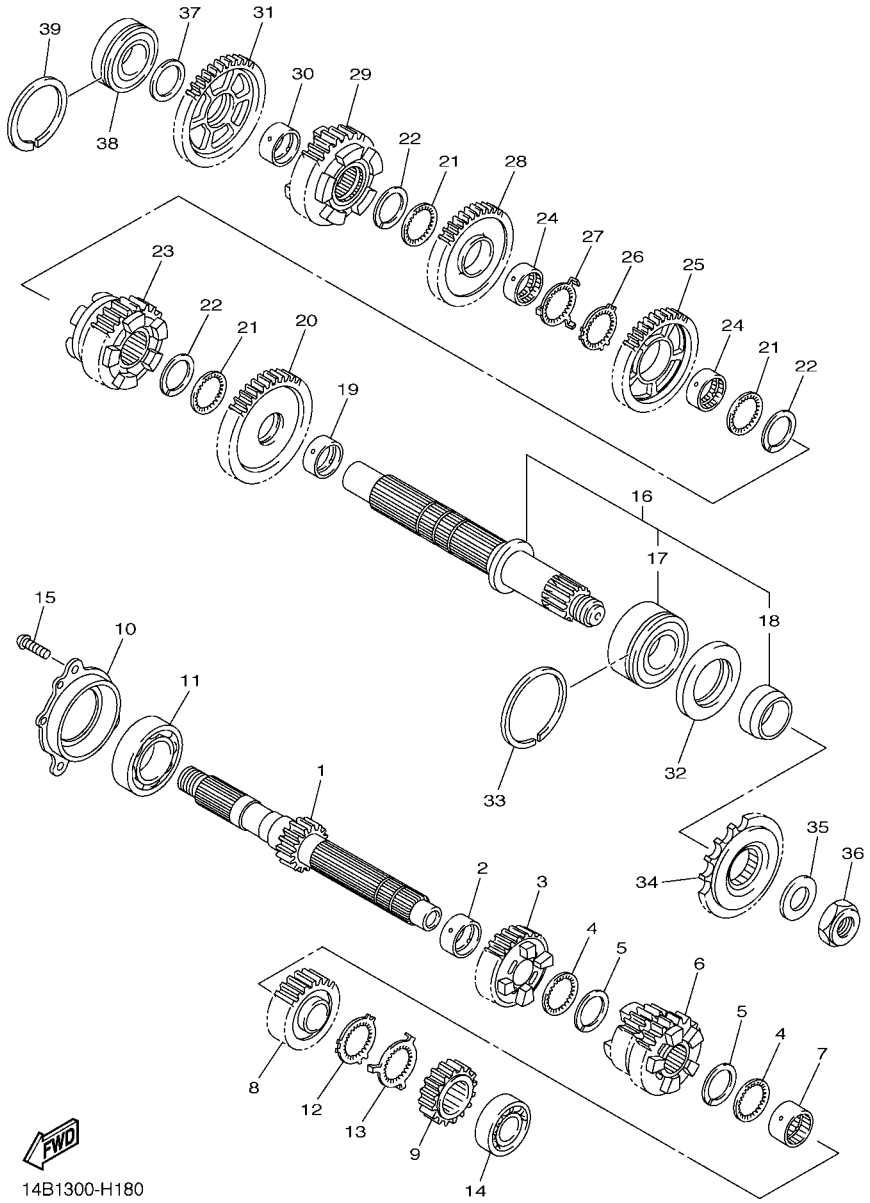

FIG. 18 TRANSMISSAO

REF. NO.	No. PEÇA	DESCRIÇÃO	14BU					OBSERVAÇÕES
28	14B–17231–00	ENGRENAGEM MOVIDA DA 3A(37D)	1					
29	14B–17251–00	ENGRENAGEM MOTORA DA 5A(30D)	1					
30	90387–25008	ESPACADOR	1					
31	5VY–17211–00	ENGRENAGEM MOVIDA DA 1A(38D)	1					
32	93102–40330	RETENTOR DE OLEO	1					
33	93440–62032	ANEL TRAVA	1					
34	4C8–17460–00	PINHAO DE TRANSMISSAO (17D)	1					
35	90201–22015	ARRUELA PLANA	1					
36	90179–22019	PORCA	1					
37	90201–257H0	ARRUELA PLANA	1					
38	93306–205A2	ROLAMENTO	1					
39	93440–52009	ANEL TRAVA	1					

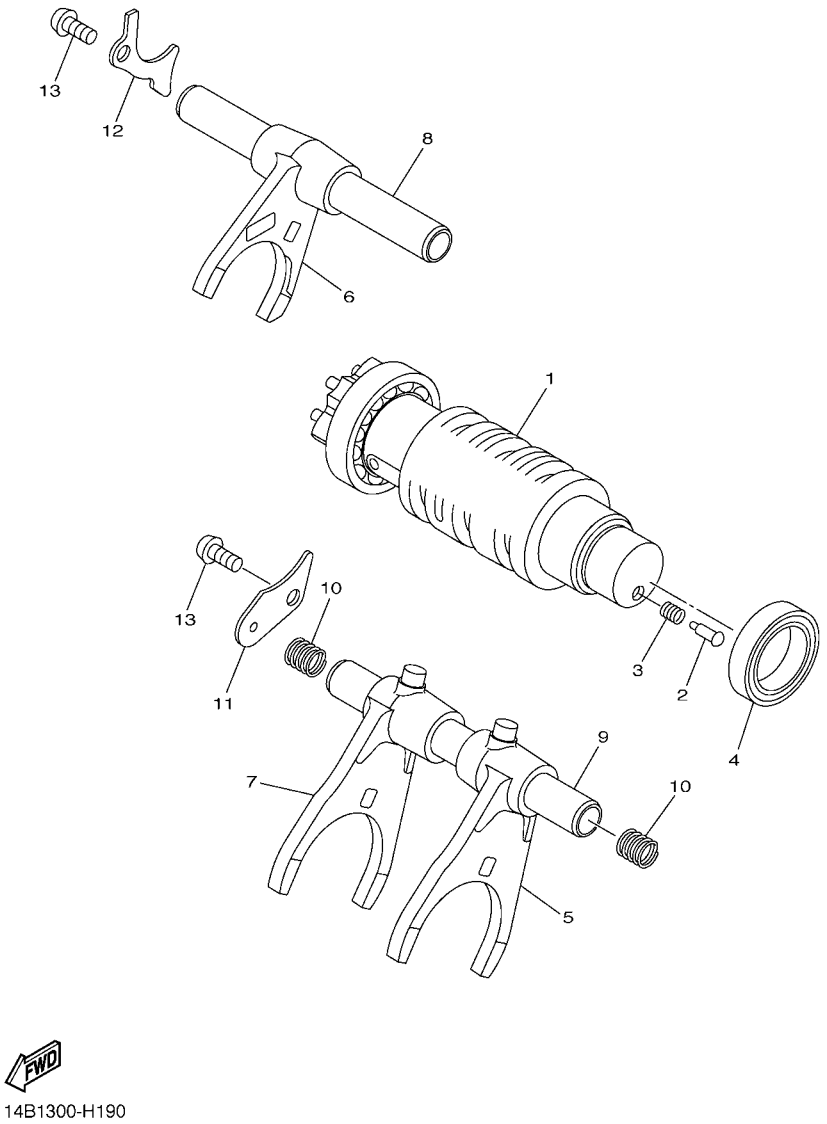

FIG. 19 EIXO TRAMBULADOR

REF. NO.	No. PEÇA	DESCRIÇÃO	14BU					OBSERVAÇÕES
1	14B–18540–00	CAME DE MUDANCA COMPLETO	1					
2	3D7–18542–00	PONTO NEUTRO	1					
3	90501–06022	MOLA DE COMPRESSAO	1					
4	93306–80502	ROLAMENTO	1					
5	14B–18511–00	GARFO DE MUDANCA 1	1					
6	14B–18512–00	GARFO DE MUDANCA 2	1					
7	14B–18513–00	GARFO DE MUDANCA 3	1					
8	14B–18531–00	BARRA GUIA DO GARFO 1	1					
9	2C0–18535–00	BARRA GUIA DO GARFO 2	1					
10	90501–080A2	MOLA DE COMPRESSAO	2					
11	14B–18536–00	LIMITADOR DA ALAVANCA SELETORA	1					
12	14B–18562–00	PLACA LIMITADORA 2	1					
13	90149–06158	PARAFUSO	2					

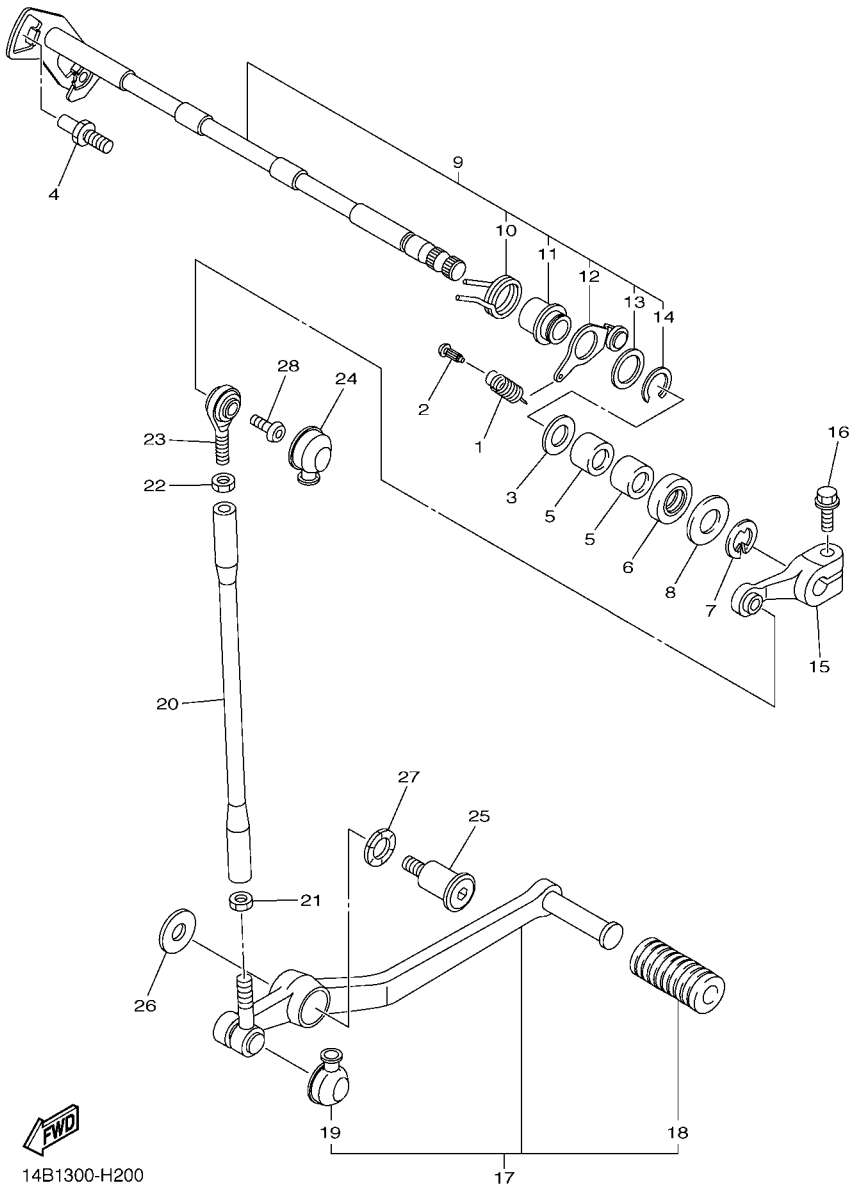

FIG. 20 EIXO DE MUDANCA

REF. NO.	No. PEÇA	DESCRIÇÃO	14BU					OBSERVAÇÕES
1	90506–18021	MOLA DE TENSAO	1					
2	132–16346–00	GANCHO DE FIXACAO DA MOLA	1					
3	90201–127E1	ARRUELA PLANA	1					
4	1D7–18127–00	PARAFUSO LIMITADOR	1					
5	93317–11295	ROLAMENTO	2					
6	93102–12106	RETENTOR DE OLEO(SD12-22-5 HS)	1					
7	99002–10600	ANEL TRAVA	1					
8	90201–12575	ARRUELA PLANA	1					
9	14B–18101–00	EIXO DE MUDANCA CONJ.	1					
10	90508–32020	.MOLA DE TORCAO	1					
11	2C0–18175–00	.ESPACADOR	1					
12	14B–18140–00	.ALAVANCA LIMITADORA CONJ.	1					
13	90201–177G4	.ARRUELA PLANA	1					
14	99009–17400	.ANEL TRAVA	1					
15	5JJ–18112–10	BRACO DO CAMBIO	1					
16	95022–06020	PARAFUSO FLANGE	1					
17	14B–18110–00	PEDAL DE CAMBIO CONJ.	1					
18	5EB–18113–00	.CAPA DO PEDAL	1					
19	4XV–18154–00	.PROTETOR DE POEIRA	1					
20	5LV–18115–00	HASTE DO CAMBIO	1					
21	90170–06228	PORCA	1					
22	95304–06700	PORCA	1					
23	5LV–18116–00	CONECCAO DA HASTE 1	1					
24	4XV–18154–00	PROTETOR DE POEIRA	1					
25	4C8–27434–00	PARAFUSO	1					
26	90201–08103	ARRUELA PLANA	1					
27	90206–14086	ARRUELA ONDULADA	1					

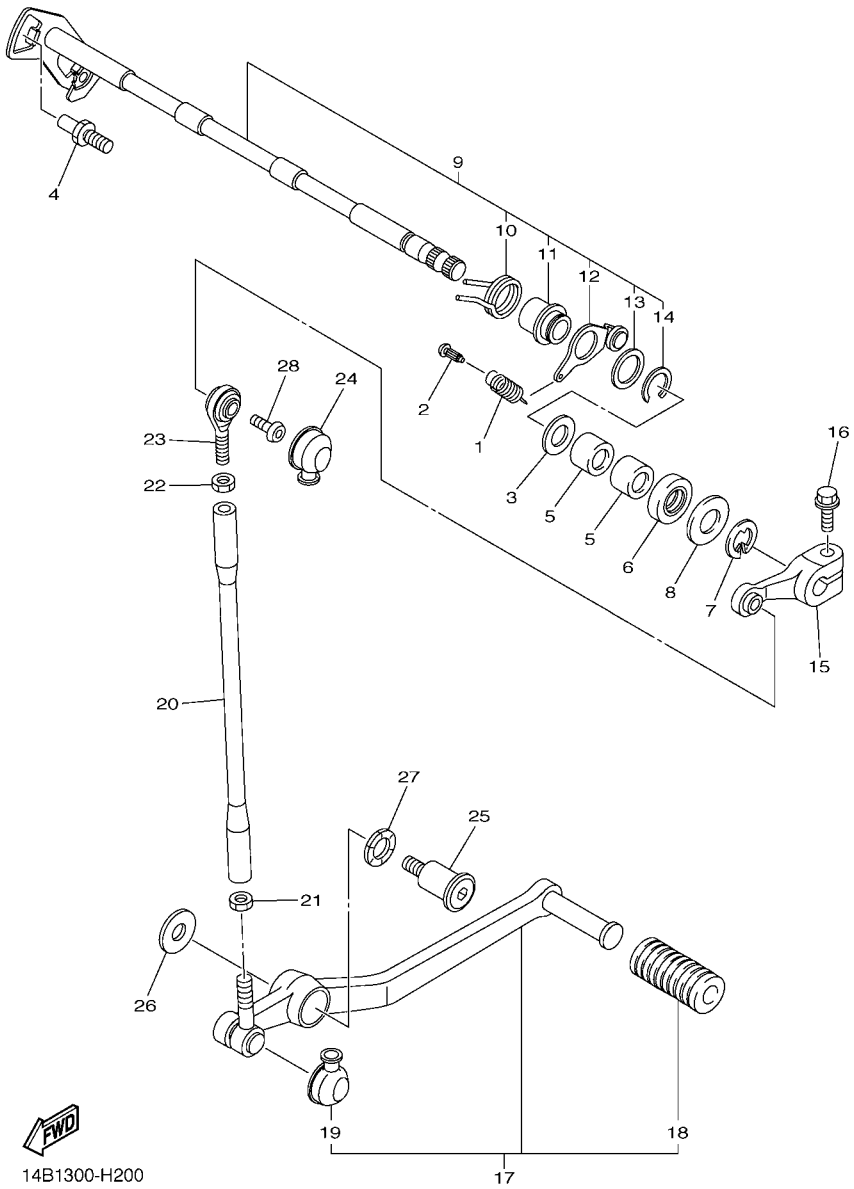

FIG. 20 EIXO DE MUDANCA

REF. NO.	No. PEÇA	DESCRIÇÃO	14BU					OBSERVAÇÕES
28	90111–06019	PARAFUSO	1					

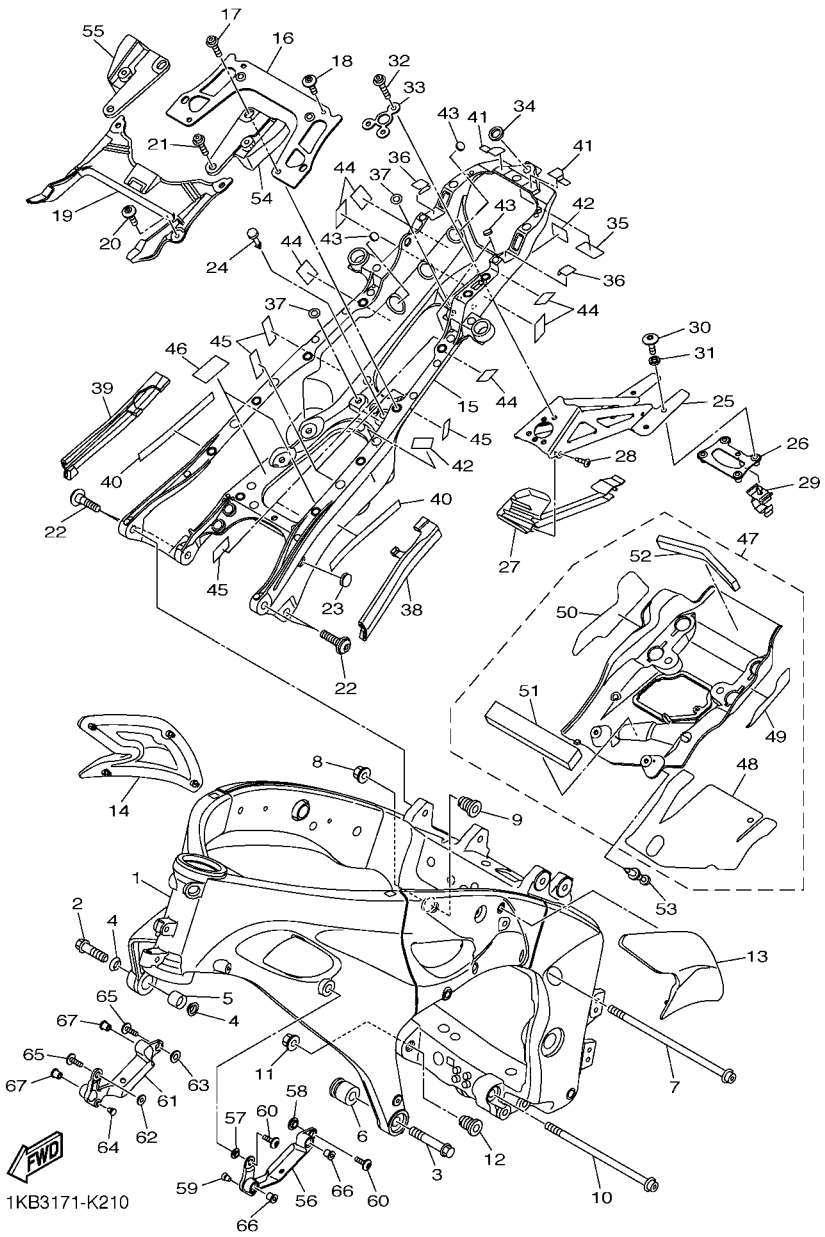

FIG. 21 CHASSI

REF. NO.	No. PEÇA	DESCRIÇÃO	14BU					OBSERVAÇÕES
1	14B–21110–00	QUADRO COMPLETO	1					
2	90105–12062	PARAFUSO FLANGE	1					
3	95817–12080	PARAFUSO FLANGE	1					
4	14B–21414–00	COMANDO DE MONTAGEM DO MOTOR	2					
5	14B–21424–00	COMANDO DE MONTAGEM DO MOTOR	1					
6	14B–2141R–00	MESTRE	1					
7	90110–10024	PARAFUSO HEXAGONAL INTERNO	1					
8	90179–10028	PORCA	1					
9	14B–21495–00	PARAFUSO DE AJUSTE DO MOTOR	1					
10	90110–10023	PARAFUSO HEXAGONAL INTERNO	1					
11	90179–10028	PORCA	1					
12	14B–21495–00	PARAFUSO DE AJUSTE DO MOTOR	1					
13	14B–24121–00	ASSENTO DO ARTICULADOR 1	1					
14	14B–24122–00	ASSENTO DO ARTICULADOR 2	1					
15	14B–21190–00	QUADRO TRASEIRO COMPLETO	1					
16	14B–21131–00	SUPORTE	1					
17	90109–06015	PARAFUSO	2					
18	90111–06051	PARAFUSO	2					
19	14B–21214–00	REFORCO DO CHASSI	1					
20	90111–06051	PARAFUSO	2					
21	90109–06015	PARAFUSO	2					
22	14B–2585H–09	JOGO DE PARAFUSOS	4					
23	90338–15004	TAMPAO	1					
24	90269–04025	REBITE	1					
25	14B–21640–00	FIXADOR DO PARA-LAMA COMP.	1					
26	14B–21682–00	FIXADOR DA PLACA	1					
27	14B–2163A–00	TAMPA DO PARA-LAMA TRASEIRO 1	1					

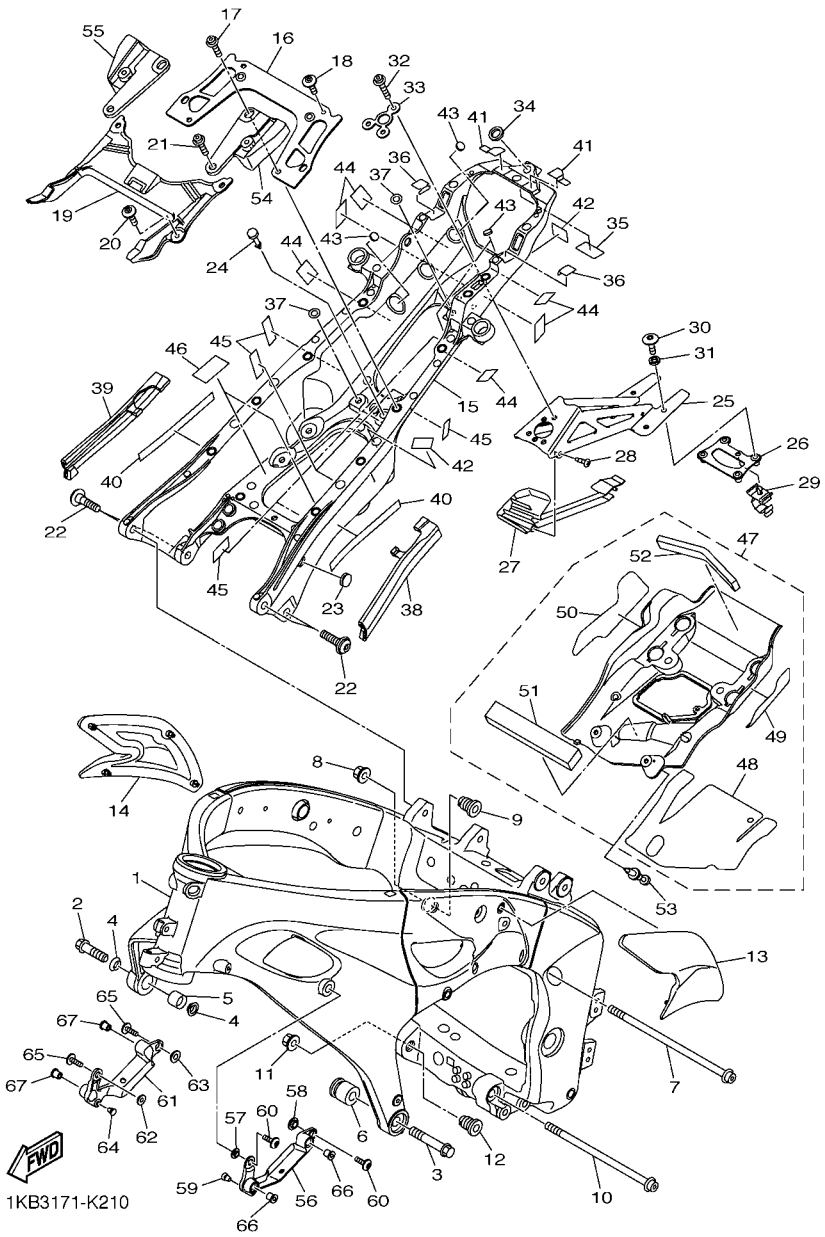

FIG. 21 CHASSI

REF. NO.	No. PEÇA	DESCRIÇÃO	14BU					OBSERVAÇÕES
28	97702–50016	PARAFUSO	1					
29	90464–14228	BRACADEIRA	1					
30	90111–06129	PARAFUSO	4					
31	90387–061Y1	ESPACADOR	4					
32	90110–06156	PARAFUSO HEXAGONAL INTERNO	3					
33	14B–21615–00	ARRUELA ESPECIAL 1	1					
34	13S–21746–00	AMORTIZADOR	1					
35	14B–22873–00	VEDADOR 1	1					
36	14B–22874–00	VEDADOR 2	2					
37	13S–2173M–00	VEDACAO 3	2					
38	14B–22876–00	VEDADOR 4	1					
39	14B–22877–00	VEDADOR 5	1					
40	13S–21567–00	FITA	2					
41	14B–22879–00	VEDADOR 7	2					
42	14B–28425–00	AMORTIZADOR 3	2					
43	14B–28217–00	AMORTIZADOR 1	4					
44	14B–28227–00	AMORTIZADOR 2	6					
45	14B–28237–00	AMORTIZADOR 3	7					
46	14B–28435–00	AMORTIZADOR 4	2					
47	14B–2110N–20	TAMPA COMPLETA 2	1					
48	14B–2112B–00	.VEDACAO 1	1					
49	14B–2113C–00	.CHAPA 2	1					
50	14B–2113D–00	.CHAPA 3	1					
51	90520–15001	.MOLDURA LATERAL	1					
52	90520–15004	.MOLDURA LATERAL	1					
53	90269–06016	REBITE	2					
54	14B–2172E–10	FIXADOR DA TAMPA LATERAL 1	1					

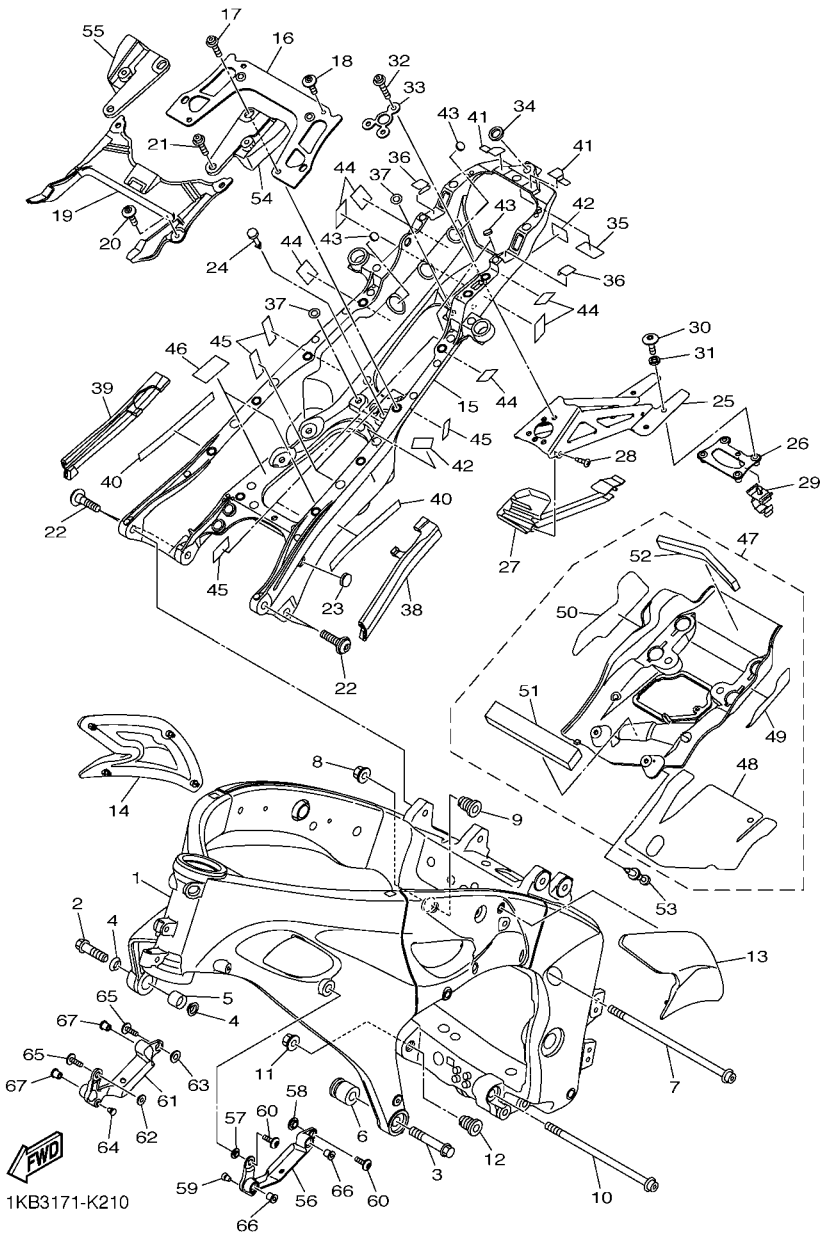

FIG. 21 CHASSI

REF. NO.	No. PEÇA	DESCRIÇÃO	14BU					OBSERVAÇÕES
55	14B–2174E–10	SUPORTE DA TAMPA LATERAL 2	1					
56	14B–2836F–00	SUPORTE 3	1					
57	90387–06217	ESPACADOR	1					
58	90560–08251	ESPACADOR	1					
59	90338–06018	TAMPAO	1					
60	90111–06051	PARAFUSO	2					
61	14B–2836G–00	SUPORTE 4	1					
62	90387–06217	ESPACADOR	1					
63	90560–08251	ESPACADOR	1					
64	90338–06018	TAMPAO	1					
65	90111–06051	PARAFUSO	2					
66	90179–05523	PORCA	2					
67	90179–05523	PORCA	2					

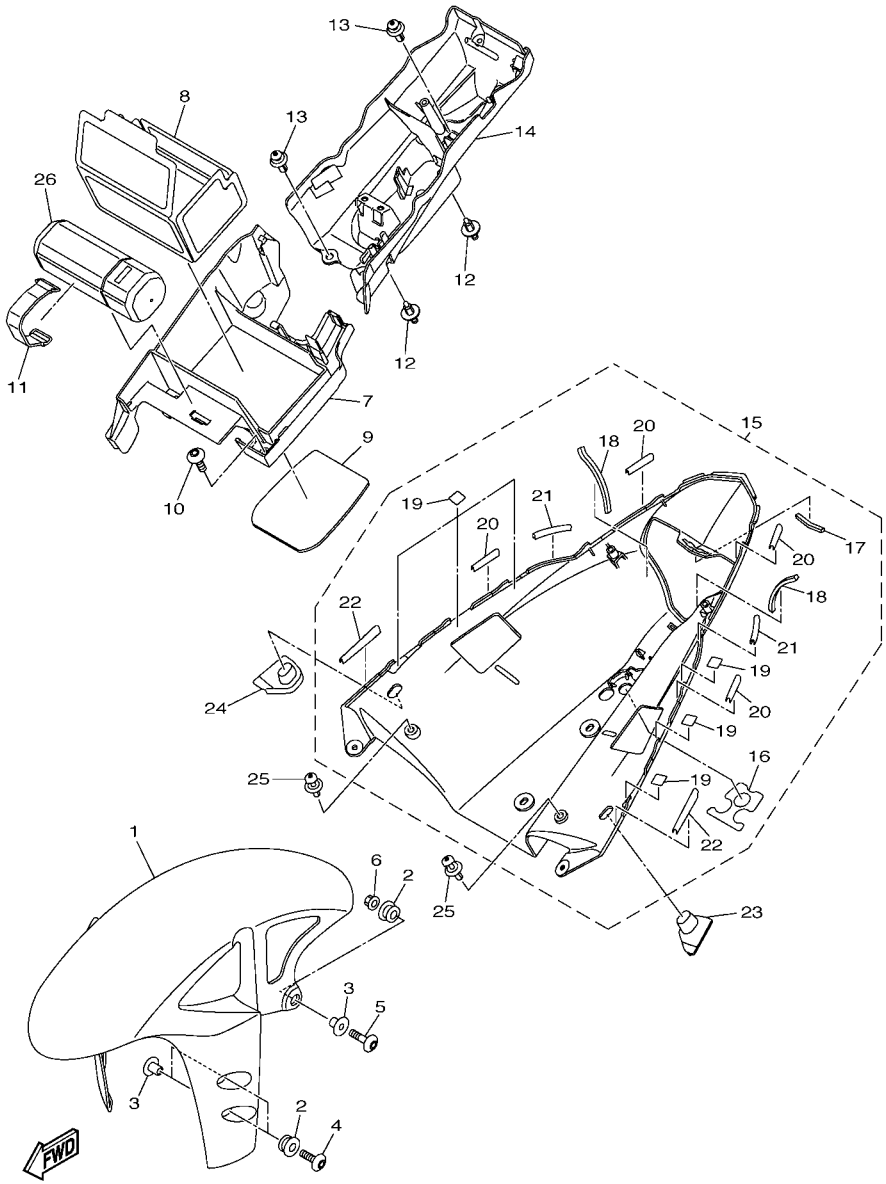

14B1300-H220

FIG. 22 PARA-LAMA

REF. NO.	No. PEÇA	DESCRIÇÃO	14BU					OBSERVAÇÕES
1	14B–21511–00–P0	PARA-LAMA DIANTEIRO	1					UR PARA SMX
	14B–21511–00–P2	PARA-LAMA DIANTEIRO	1					UR PARA DPBMC
2	90480–12072	ILHO DE BORRACHA	6					
3	90387–065J6	ESPACADOR	6					
4	90111–06043	PARAFUSO	4					
5	90111–06030	PARAFUSO	2					
6	95702–06500	PORCA FLANGE	2					
7	14B–8212B–00	CAIXA DA BATERIA 1	1					
8	14B–82122–00	AMORTIZADOR DA BATERIA	1					
9	14B–82176–00	AMORTIZADOR	1					
10	90149–06302	PARAFUSO	2					
11	5JJ–82131–00	CINTA DA BATERIA	1					
12	90269–07077	REBITE	2					
13	90269–07012	REBITE	2					
14	14B–8212C–00	CAIXA DA BATERIA	1					
15	14B–21600–00–P0	PARALAMA TRASEIRO COMP.	1					UR PARA SMX
	14B–21600–00–P2	PARALAMA TRASEIRO COMP.	1					UR PARA DPBMC
16	14B–21669–00	.VEDACAO	1					
17	4GY–2174X–00	.AMORTIZADOR	1					
18	3CV–28372–00	.AMORTIZADOR	2					
19	4C8–21735–00	.VEDACAO 2	6					
20	5VY–21732–00	.VEDACAO 1	4					
21	5PW–21732–00	.VEDACAO 1	2					
22	14B–21732–00	.VEDACAO 1	2					
23	14B–21639–00	AMORTIZADOR 2	1					
24	14B–21649–00	AMORTIZADOR	1					
25	90269–07076	REBITE	2					

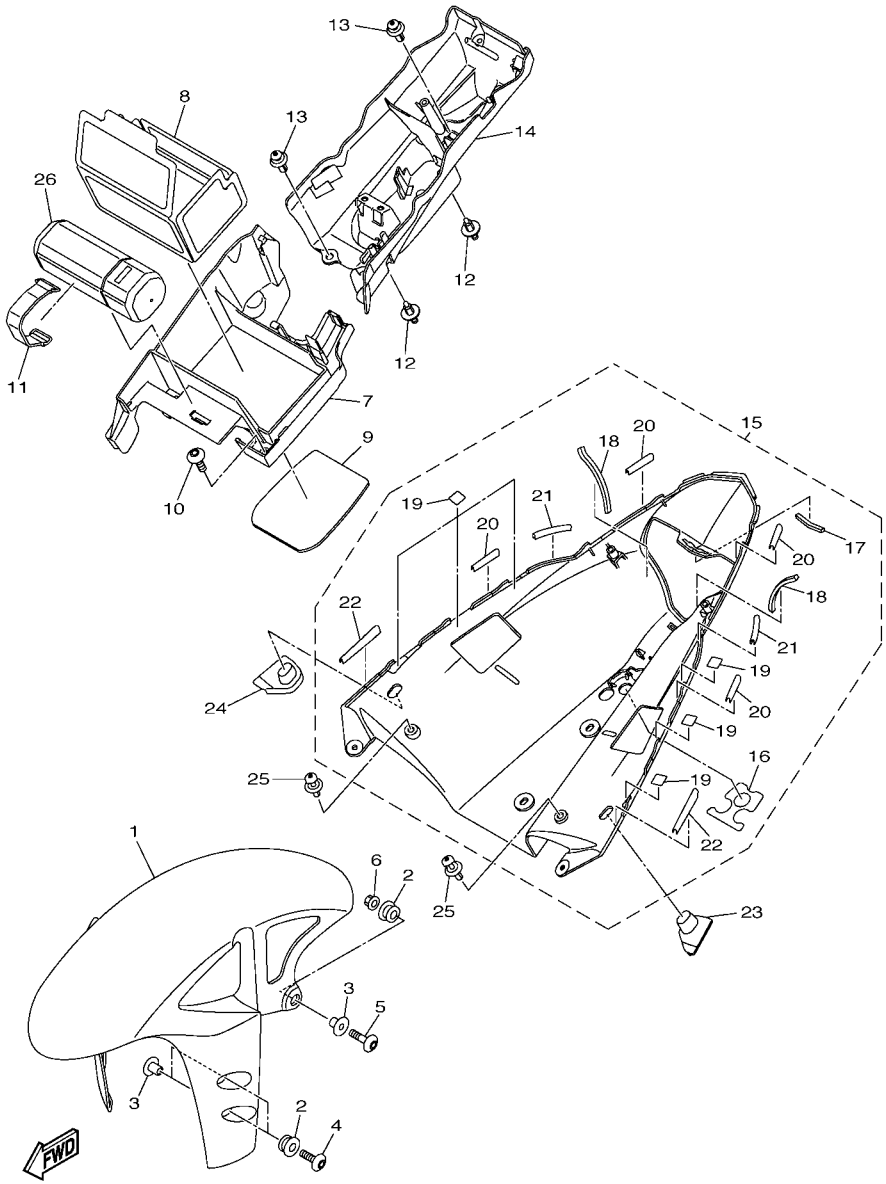

14B1300-H220

FIG. 22 PARA-LAMA

REF. NO.	No. PEÇA	DESCRIÇÃO	14BU					OBSERVAÇÕES
26	14B–28100–00	JOGO DE FERRAMENTAS	1					

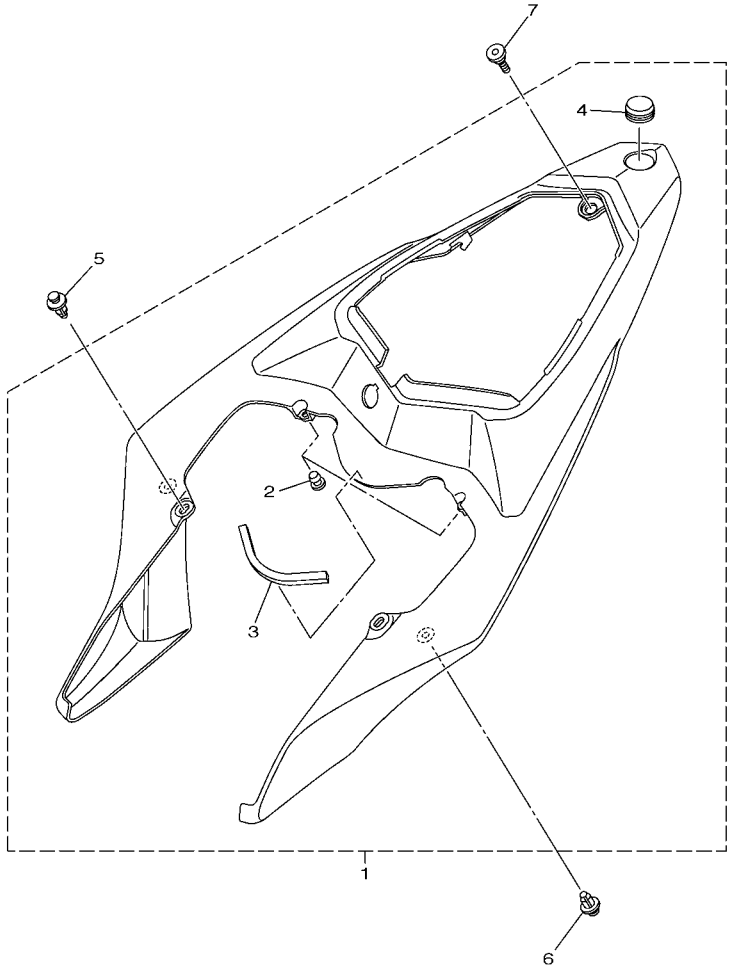

14B1300-H230

FIG. 23 TAMPA LATERAL

REF. NO.	No. PEÇA	DESCRIÇÃO	14BU					OBSERVAÇÕES
1	14B–21710–00–P0	TAMPA LATERAL CONJ. 1	1					UR PARA SMX
	14B–21710–00–P2	TAMPA LATERAL CONJ. 1	1					UR PARA DPBMC
2	90338–06018	.TAMPAO	2					
3	4C8–21747–00	.AMORTIZADOR	1					
4	4KN–2836B–00	.EMBLEMA (DIAPASAO YAMAHA)	1					
5	90269–06081	REBITE	2					
6	90269–06001	REBITE	2					
7	90109–06248	PARAFUSO	1					

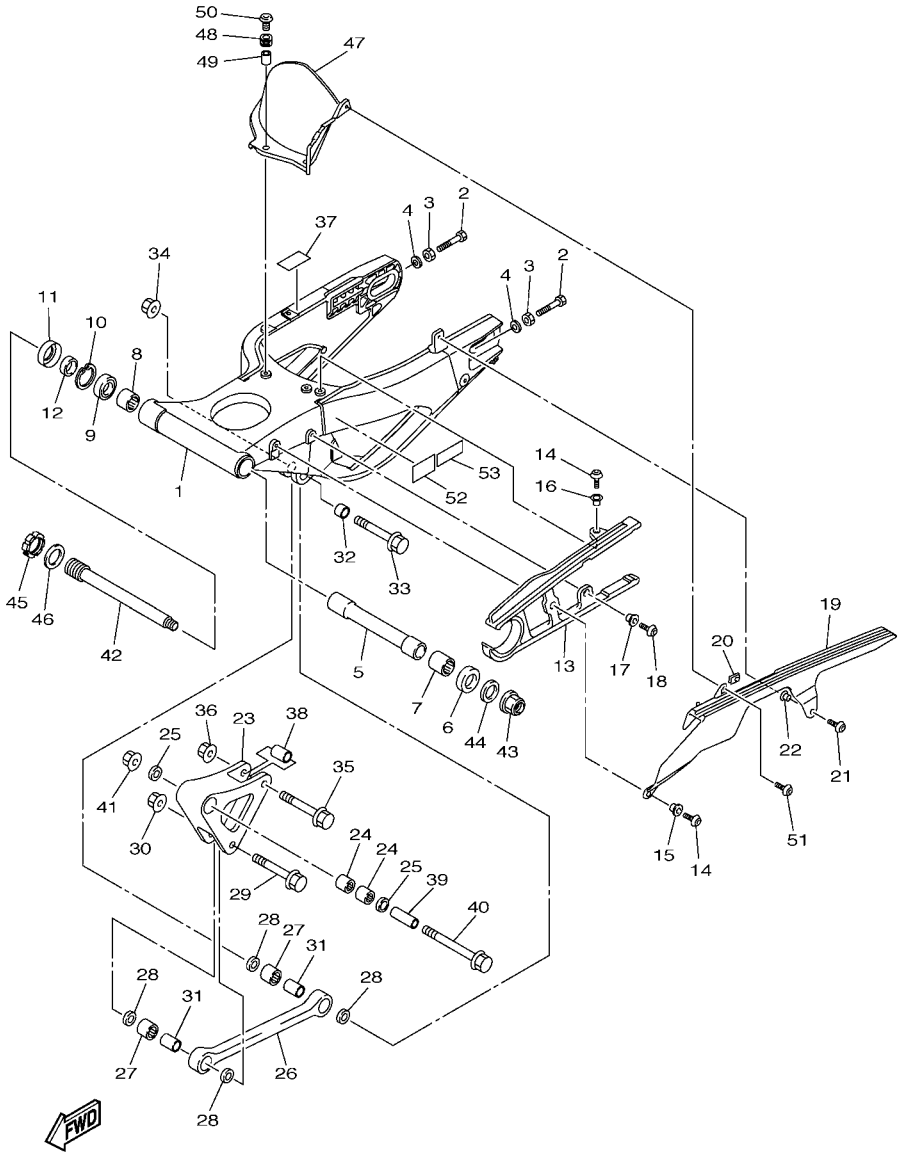

14BK280-J240

FIG. 24 GARFO TRASEIRO

REF. NO.	No. PEÇA	DESCRIÇÃO	14BU					OBSERVAÇÕES
1	14B–22110–00–P0	GARFO TRASEIRO COMPLETO	1					MBL2
2	90101–08013	PARAFUSO	2					
3	95302–08600	PORCA	2					
4	90201–08057	ARRUELA PLANA	2					
5	14B–22184–00	BUCHA	1					
6	5VY–22128–00	TAMPA DE ENCOSTO 1	1					
7	93317–52897	ROLAMENTO	1					
8	93317–428U8	ROLAMENTO	1					
9	93306–97202	ROLAMENTO	1					
10	99009–42500	ANEL TRAVA	1					
11	93106–28004	RETENTOR DE OLEO	1					
12	90387–22023	ESPACADOR	1					
13	14B–22151–00	VEDADOR DO PROTETOR	1					
14	92012–06016	PARAFUSO	2					
15	90387–062X0	ESPACADOR	1					
16	90387–06066	ESPACADOR	1					
17	90387–06066	ESPACADOR	1					
18	92012–06016	PARAFUSO	1					
19	14B–22311–00	CAPA DA CORRENTE	1					
20	90183–05076	PORCA MOLA	1					
21	90149–06298	PARAFUSO	1					
22	90387–07717	ESPACADOR	1					
23	14B–2217A–00	BRACO CONECTOR TRASEIRO	1					
24	93315–31758	ROLAMENTO	2					
25	93109–17071	RETENTOR DE OLEO	2					
26	14B–2217M–00	BRACO 1	1					
27	93315–31758	ROLAMENTO	2					

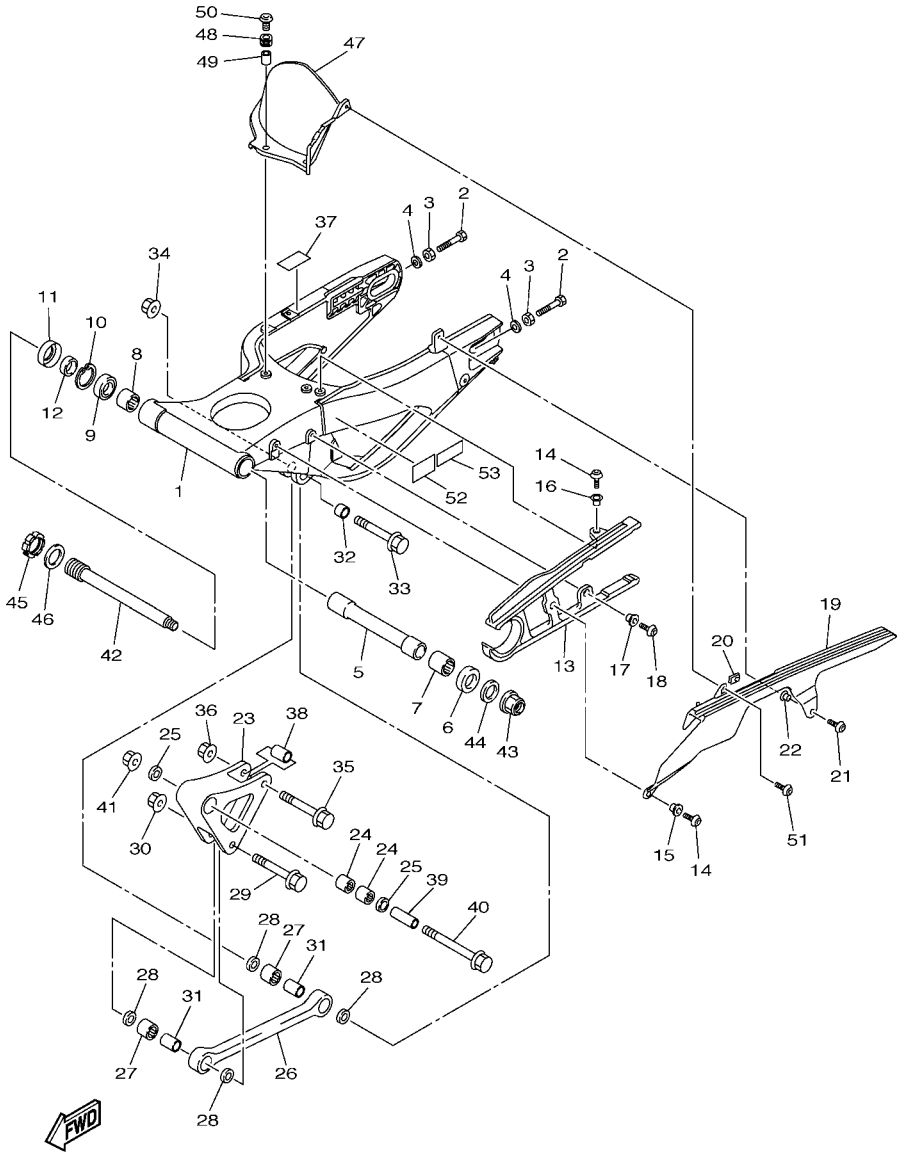

FIG. 24 GARFO TRASEIRO

REF. NO.	No. PEÇA	DESCRIÇÃO	14BU					OBSERVAÇÕES
28	93109–17071	RETENTOR DE OLEO	4					
29	90105–10017	PARAFUSO FLANGE	1					
30	95602–10200	PORCA AUTOTRAVANTE	1					
31	90387–1012A	ESPACADOR	2					
32	90387–1013U	ESPACADOR	1					
33	90105–10018	PARAFUSO FLANGE	1					
34	95602–10200	PORCA AUTOTRAVANTE	1					
35	90105–10017	PARAFUSO FLANGE	1					
36	95602–10200	PORCA AUTOTRAVANTE	1					
37	2C0–21566–00	FITA 1	1					
38	90387–1012A	ESPACADOR	1					
39	90387–10034	ESPACADOR	1					
40	90105–10150	PARAFUSO FLANGE	1					
41	95602–10200	PORCA AUTOTRAVANTE	1					
42	14B–22141–00	EIXO DO PIVO	1					
43	90185–20008	PORCA AUTOTRAVANTE	1					
44	90201–20026	ARRUELA PLANA	1					
45	4C8–22252–00	PORCA	1					
46	90201–30016	ARRUELA PLANA	1					
47	14B–21650–00	PARA-LAMA TRASEIRO COMPLETO	1					
48	90480–12005	ILHO DE BORRACHA	3					
49	90387–06057	ESPACADOR	3					
50	90149–06302	PARAFUSO	3					
51	90111–05002	PARAFUSO	1					
52	14B–21668–20	ETIQUETA DE PRESSAO DO PNEU	1					
53	14B–2111F–00	ETIQUETA DE EMISSAO	1					

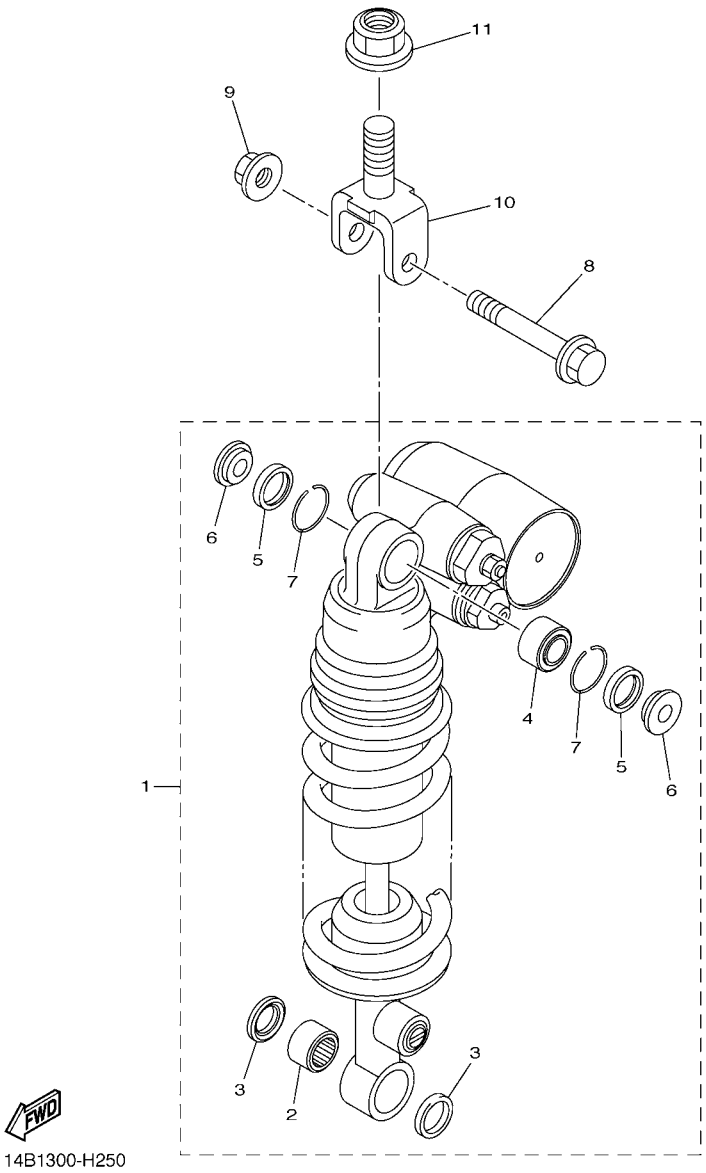

FIG. 25 AMORTECEDOR TRASEIRO

REF. NO.	No. PEÇA	DESCRIÇÃO	14BU					OBSERVAÇÕES
1	14B–22210–50	AMORTECEDOR TRASEIRO CONJ.	1					
2	93315–31758	.ROLAMENTO	1					
3	93109–17071	.RETENTOR DE OLEO	2					
4	93399–999T4	.ROLAMENTO	1					
5	93101–18061	.RETENTOR DE OLEO	2					
6	14B–22253–00	.ESPACADOR DE DISTANCIA	2					
7	93440–30113	.ANEL TRAVA	2					
8	90105–10020	PARAFUSO FLANGE	1					
9	95602–10200	PORCA AUTOTRAVANTE	1					
10	14B–22219–00	SUPORTE SUPERIOR	1					
11	95602–16200	PORCA AUTO-TRAVANTE	1					

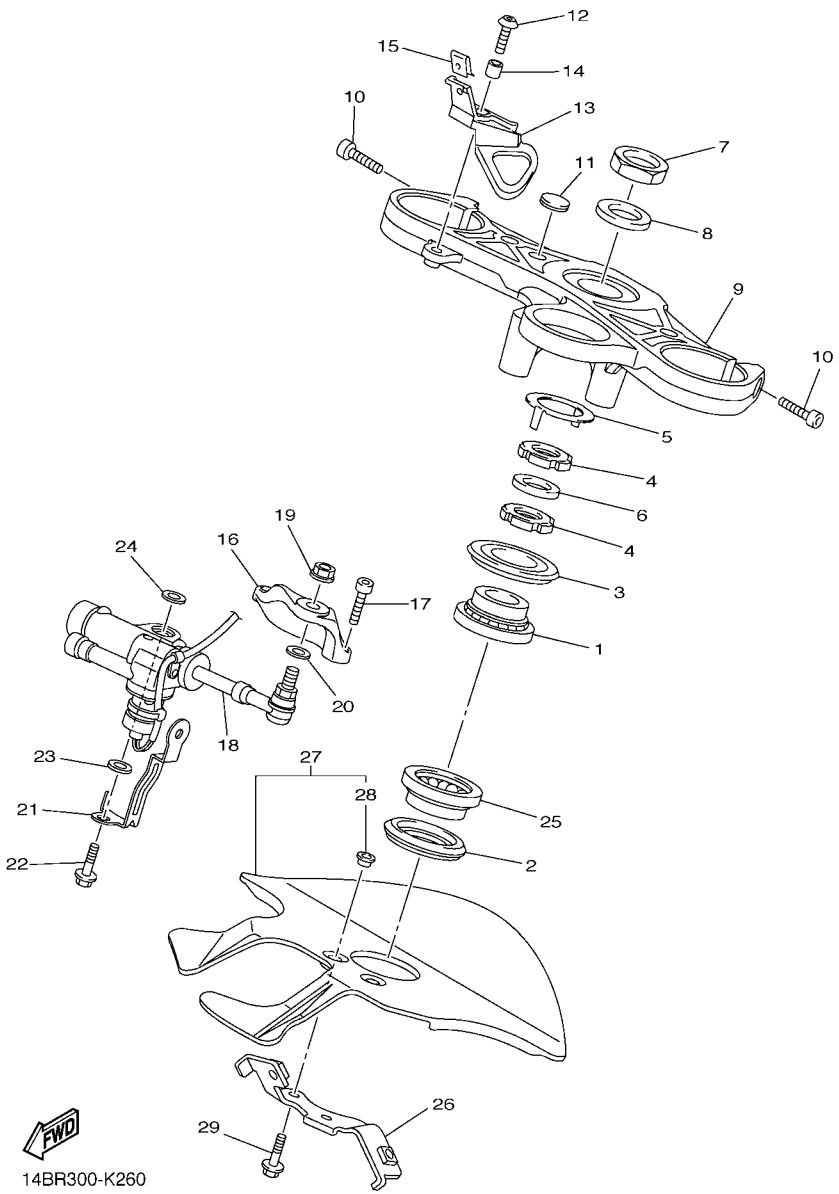

FIG. 26 MESA DO GUIDAO

REF. NO.	No. PEÇA	DESCRIÇÃO	14BU					OBSERVAÇÕES
1	93399–99932	ROLAMENTO	1					
2	3FV–23462–00	VEDACAO DA DIRECAO	1					
3	4XV–23415–01	CAPA DA PISTA DE ESFERA 1	1					
4	90179–30691	PORCA	2					
5	4XV–23418–00	ARRUELA ESPECIAL	1					
6	90202–30235	ARRUELA PLANA	1					
7	90170–28419	PORCA	1					
8	90201–281U8	ARRUELA PLANA	1					
9	14B–23435–20	MESA DO GUIDAO COMPLETA	1					
10	91314–08030	PARAFUSO HEXAGONAL INTERNO	2					
11	14B–2836B–00	EMBLEMA (DIAPASAO YAMAHA)	1					
12	90111–06041	PARAFUSO	1					
13	5VY–26292–11	FIXADOR	1					
14	90387–06057	ESPACADOR	1					
15	90183–050A0	PORCA MOLA	1					
16	14B–23495–00	FIXADOR DE AMORTIZACAO	1					
17	90110–06175	PARAFUSO HEXAGONAL INTERNO	2					
18	14B–23490–00	AMORTECEDOR VIBRACAO GUIDAO	1					
19	95602–08200	PORCA AUTO-TRAVANTE	1					
20	90201–08M09	ARRUELA PLANA	1					
21	45B–2331E–00	GUIA DO CABO	1					
22	90105–08108	PARAFUSO FLANGE	1					
23	90201–08676	ARRUELA PLANA	1					
24	5VY–26398–00	ARRUELA	1					
25	93399–99957	ROLAMENTO	1					
26	14B–23377–10	SUPORTE DA BUZINA	1					
27	14B–23808–00	TAMPA COMPLETA	1					

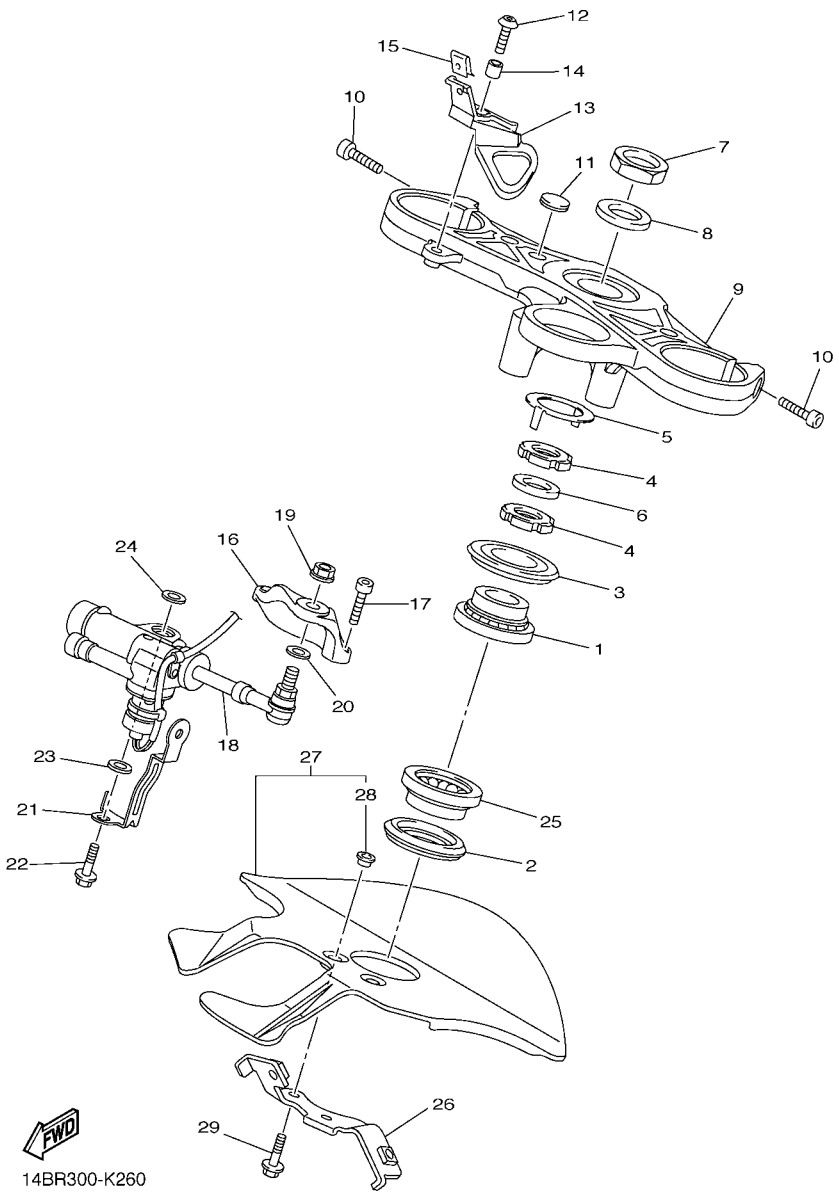

FIG. 26 MESA DO GUIDAO

REF. NO.	No. PEÇA	DESCRIÇÃO	14BU					OBSERVAÇÕES
28	90560–06244	.ESPACADOR	2					
29	90105–06557	PARAFUSO FLANGE	2					

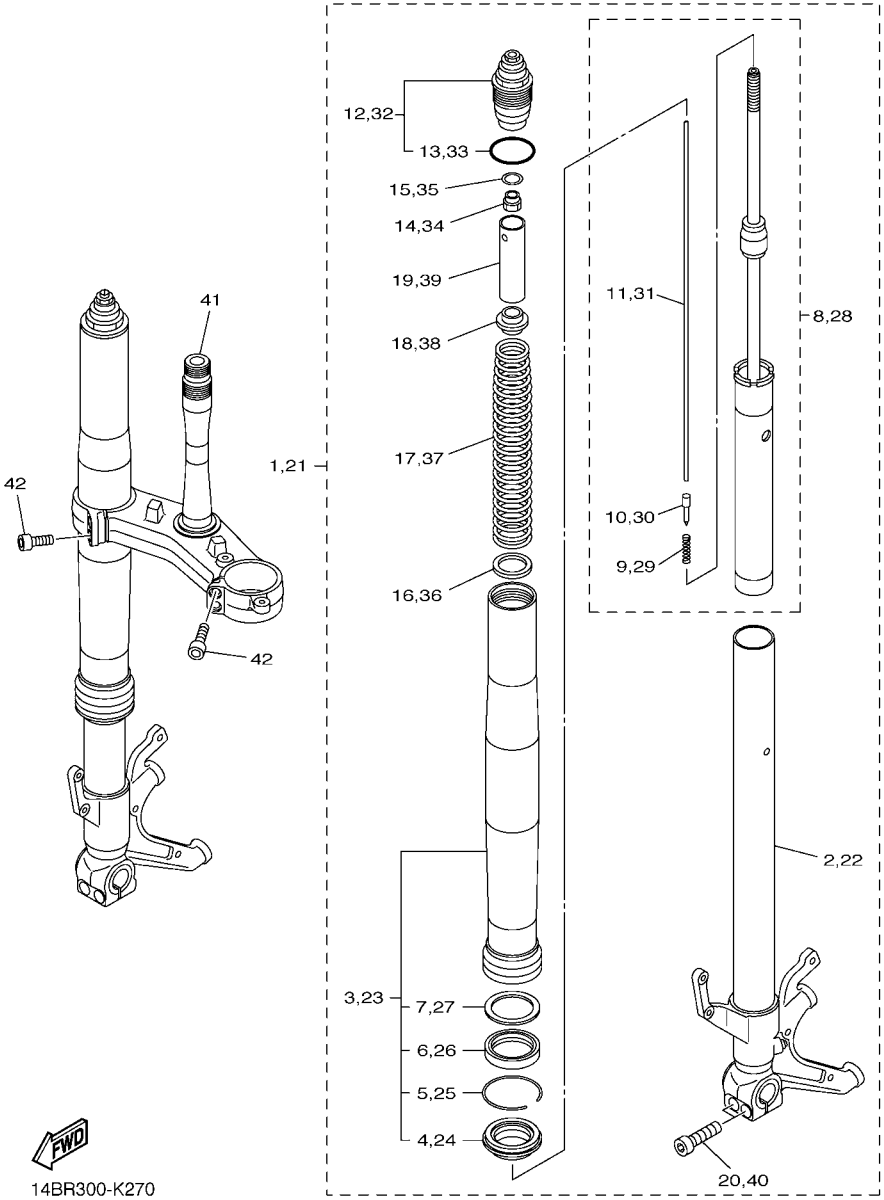

FIG. 27 GARFO DIANTEIRO 1

REF. NO.	No. PEÇA	DESCRIÇÃO	14BU					OBSERVAÇÕES
1	14B–23102–10	GARFO DIANTEIRO CONJ. (ESQ.)	1					UR PARA SMX
	14B–23102–00	GARFO DIANTEIRO CONJ. (ESQ.)	1					UR PARA DPBMC
2	14B–23110–00	.TUBO INTERNO COMPLETO 1	1					
3	14B–23106–10	.TUBO EXTERNO COMPLETO	1					UR PARA SMX
	14B–23106–00	.TUBO EXTERNO COMPLETO	1					UR PARA DPBMC
4	4TX–23144–01	..PROTETOR DE POEIRA	1					
5	4TX–23156–00	..CLIPE DO RETENTOR DE OLEO	1					
6	5VX–23145–00	..RETENTOR DE OLEO DO GARFO	1					
7	4TX–23115–00	..GUIA DA TAMPA SUPERIOR	1					
8	14B–2315K–00	.CILINDRO 2	1					
9	14B–2319M–00	..MOLA DA VALVULA	1					
10	14B–23109–00	..VALVULA	1					
11	14B–2318Y–00	..CILINDRO MOVEL	1					
12	14B–23111–00	.PARAFUSO, CAPA	1					
13	93210–41N50	..ANEL DE BORRACHA	1					
14	13S–23393–00	.PORCA ESPECIAL	1					
15	13S–2332N–00	.PLACA DA VALVULA 2	1					
16	5YU–23143–00	.ASSENTO DA MOLA INFERIOR	1					
17	14B–23141–00	.MOLA DO GARFO DIANTEIRO	1					
18	13S–23142–00	.ASSENTO DA MOLA SUPERIOR	1					
19	14B–23118–00	.ESPACADOR	1					
20	91314–08035	.PARAFUSO HEXAGONAL INTERNO	2					
21	14B–23103–10	GARFO DIANTEIRO CONJ. (DIR.)	1					UR PARA SMX
	14B–23103–00	GARFO DIANTEIRO CONJ. (DIR.)	1					UR PARA DPBMC
22	14B–23120–00	.TUBO INTERNO COMPLETO 2	1					
23	14B–23106–10	.TUBO EXTERNO COMPLETO	1					UR PARA SMX
	14B–23106–00	.TUBO EXTERNO COMPLETO	1					UR PARA DPBMC

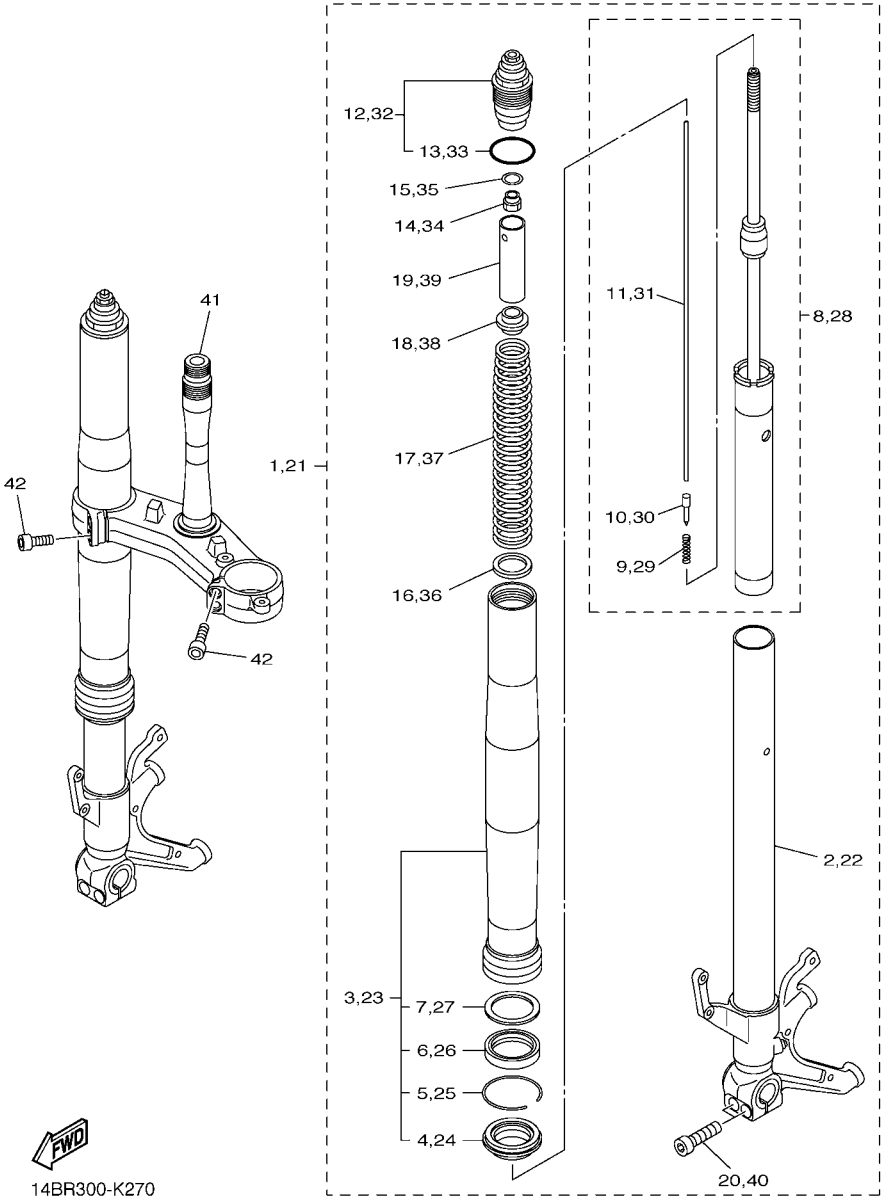

FIG. 27 GARFO DIANTEIRO 1

REF. NO.	No. PEÇA	DESCRIÇÃO	14BU					OBSERVAÇÕES
24	4TX–23144–01	..PROTETOR DE POEIRA	1					
25	4TX–23156–00	..CLIPE DO RETENTOR DE OLEO	1					
26	5VX–23145–00	..RETENTOR DE OLEO DO GARFO	1					
27	4TX–23115–00	..GUIA DA TAMPA SUPERIOR	1					
28	14B–2315L–00	.CILINDRO 3	1					
29	14B–2319M–00	..MOLA DA VALVULA	1					
30	14B–23109–00	..VALVULA	1					
31	14B–2318Y–00	..CILINDRO MOVEL	1					
32	14B–2311J–00	.PARAFUSO, CAPA 2	1					
33	93210–41N50	..ANEL DE BORRACHA	1					
34	13S–23393–00	.PORCA ESPECIAL	1					
35	13S–2332N–00	.PLACA DA VALVULA 2	1					
36	5YU–23143–00	.ASSENTO DA MOLA INFERIOR	1					
37	14B–23141–00	.MOLA DO GARFO DIANTEIRO	1					
38	13S–23142–00	.ASSENTO DA MOLA SUPERIOR	1					
39	14B–23118–00	.ESPACADOR	1					
40	91314–08035	.PARAFUSO HEXAGONAL INTERNO	2					
41	14B–23340–00	SUPORTE INFERIOR COMPLETO	1					
42	91314–08030	PARAFUSO HEXAGONAL INTERNO	4					

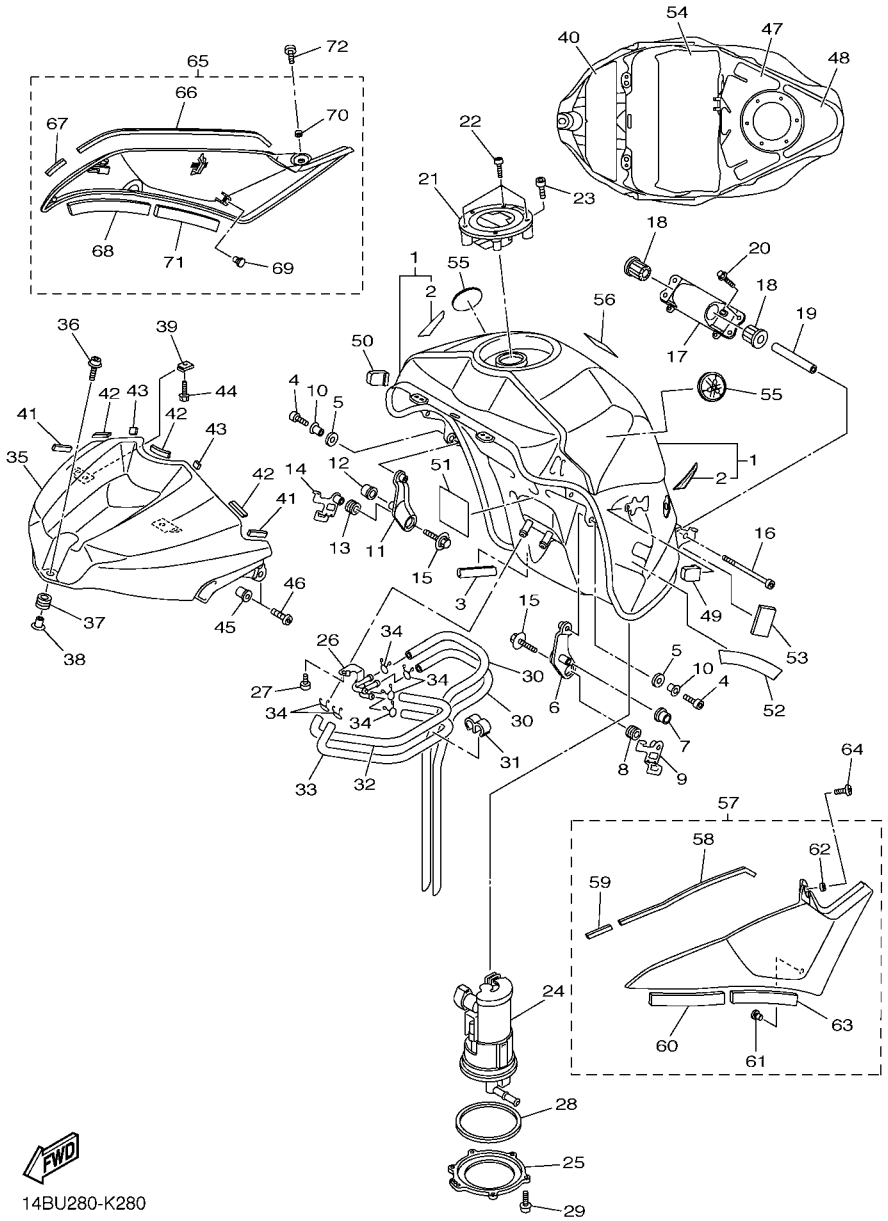

FIG. 28 TANQUE DE COMBUSTIVEL

REF. NO.	No. PEÇA	DESCRIÇÃO	14BU					OBSERVAÇÕES
1	14B–YK241–00–P0	TANQUE DE COMBUSTIVEL	1					UR PARA SMX
	14B–Y2410–00–02	TANQUE DE COMB. COMPLETO	1					UR PARA DPBMC
2	14B–24240–20	.JOGO DE GRAFICOS DO TANQUE	1					PARA DPBMC
3	4BP–24188–00	MOLDURA DO TANQUE	1					
4	91312–06016	PARAFUSO	2					
5	5VY–24183–00	AMORTIZADOR DE LOCALIZACAO 3	2					
6	14B–24191–10	SUPORTE DO TANQUE 1	1					
7	5VY–24181–00	AMORTIZADOR DE LOCALIZACAO 1	1					
8	90480–10542	ILHO DE BORRACHA	1					
9	14B–21161–00	SUPORTE DO CABO	1					
10	90387–06143	ESPACADOR	2					
11	14B–24192–10	SUPORTE DO TANQUE 2	1					
12	5VY–24181–00	AMORTIZADOR DE LOCALIZACAO 1	1					
13	90480–10542	ILHO DE BORRACHA	1					
14	14B–21162–00	FIXADOR DO CABO DA EMBREAGEM	1					
15	90119–06262	PARAFUSO COM ARRUELA	2					
16	90110–06378	PARAFUSO HEXAGONAL INTERNO	1					
17	14B–2413Y–10	SUPORTE, FIXACAO DO TANQUE	1					
18	5SL–24183–00	AMORTIZADOR DE LOCALIZACAO 3	2					
19	90387–06055	ESPACADOR	1					
20	90110–06163	PARAFUSO HEXAGONAL INTERNO	4					
21	39P–24602–00	TAMPA DO TANQUE CONJ.	1					
22	90110–05112	PARAFUSO HEXAGONAL INTERNO	3					
23	91312–05010	PARAFUSO	1					
24	14B–13907–10	BOMBA DE COMBUSTIVEL COMPLETA	1					
25	13S–24491–00	SUPORTE BOMBA DE COMBUSTIVEL	1					
26	14B–24135–00	GRAMPO 1	1					

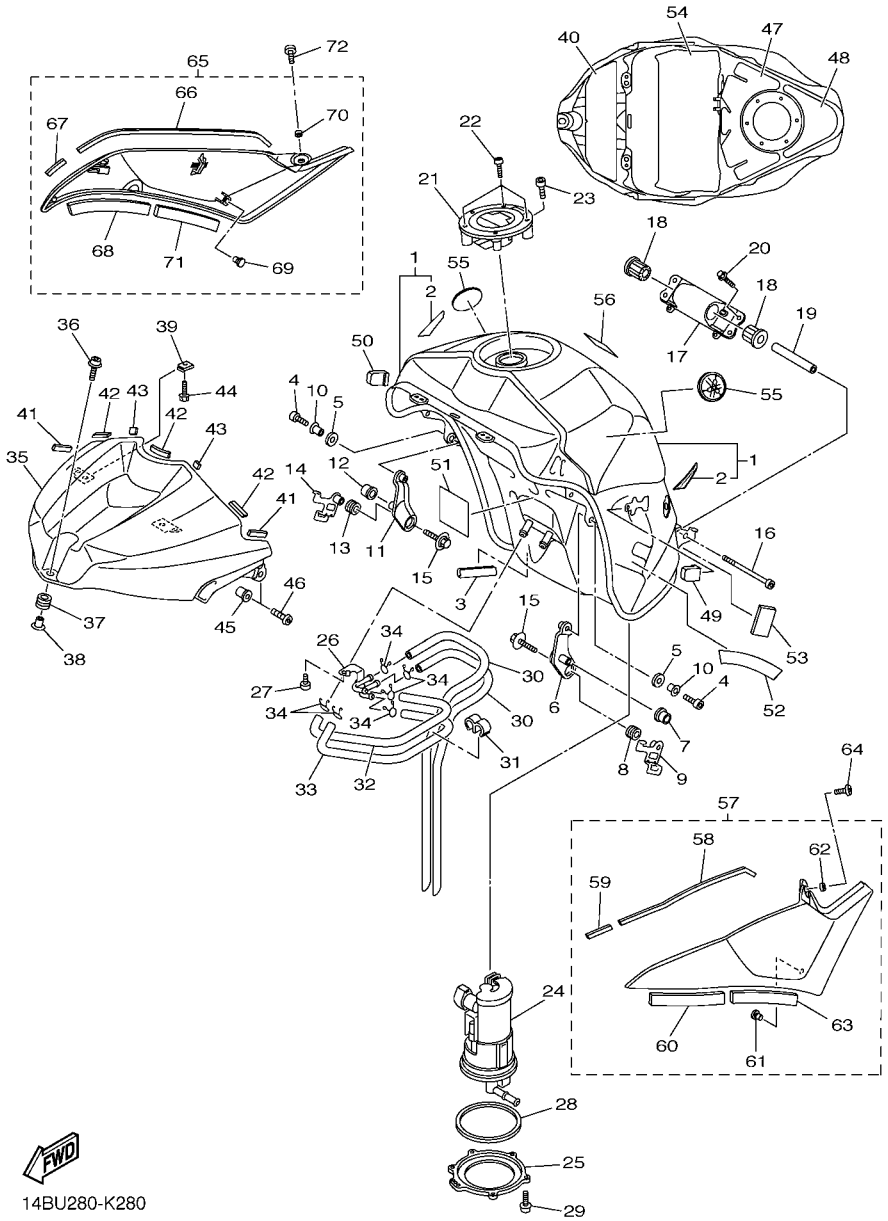

FIG. 28 TANQUE DE COMBUSTIVEL

REF. NO.	No. PEÇA	DESCRIÇÃO	14BU					OBSERVAÇÕES
27	90110–05030	PARAFUSO HEXAGONAL INTERNO	1					
28	19B–24486–00	ANEL DE BORRACHA	1					
29	90110–05028	PARAFUSO HEXAGONAL INTERNO	6					
30	14B–24312–00	TUBO 2	2					
31	90464–09M31	BRACADEIRA	1					
32	14B–24313–00	TUBO 3	1					
33	14B–24314–00	TUBO 4	1					
34	90467–09006	PRESILHA	6					
35	14B–2171A–00–P5	TAMPA SUPERIOR	1					UR PARA SMX
	14B–2171A–00–P2	TAMPA SUPERIOR	1					UR PARA DPBMC
36	90110–06233	PARAFUSO HEXAGONAL INTERNO	1					
37	90480–12023	ILHO DE BORRACHA	1					
38	90387–06203	ESPACADOR	1					
39	90183–05074	PORCA MOLA	2					
40	14B–2414H–00	AMORTIZADOR DA PLACA 1	1					
41	4C8–24182–00	AMORTIZADOR DE LOCALIZACAO 2	2					
42	3XV–21778–00	AMORTIZADOR DE LOCALIZACAO 1	3					
43	14B–24181–00	AMORTIZADOR DE LOCALIZACAO 1	2					
44	90119–05015	PARAFUSO COM ARRUELA	2					
45	90179–05523	PORCA	2					
46	98902–05014	PARAFUSO	2					
47	14B–2414N–00	PLACA AMORTIZADORA 4	1					
48	14B–2414P–00	PLACA AMORTIZADORA 5	1					
49	5PW–2411J–01	AMORTIZADOR DA TAMPA LATERAL	1					
50	5PW–2411J–01	AMORTIZADOR DA TAMPA LATERAL	1					
51	5VU–21747–00	AMORTIZADOR	1					
52	14B–2414K–10	MOLDURA LATERAL 3	2					

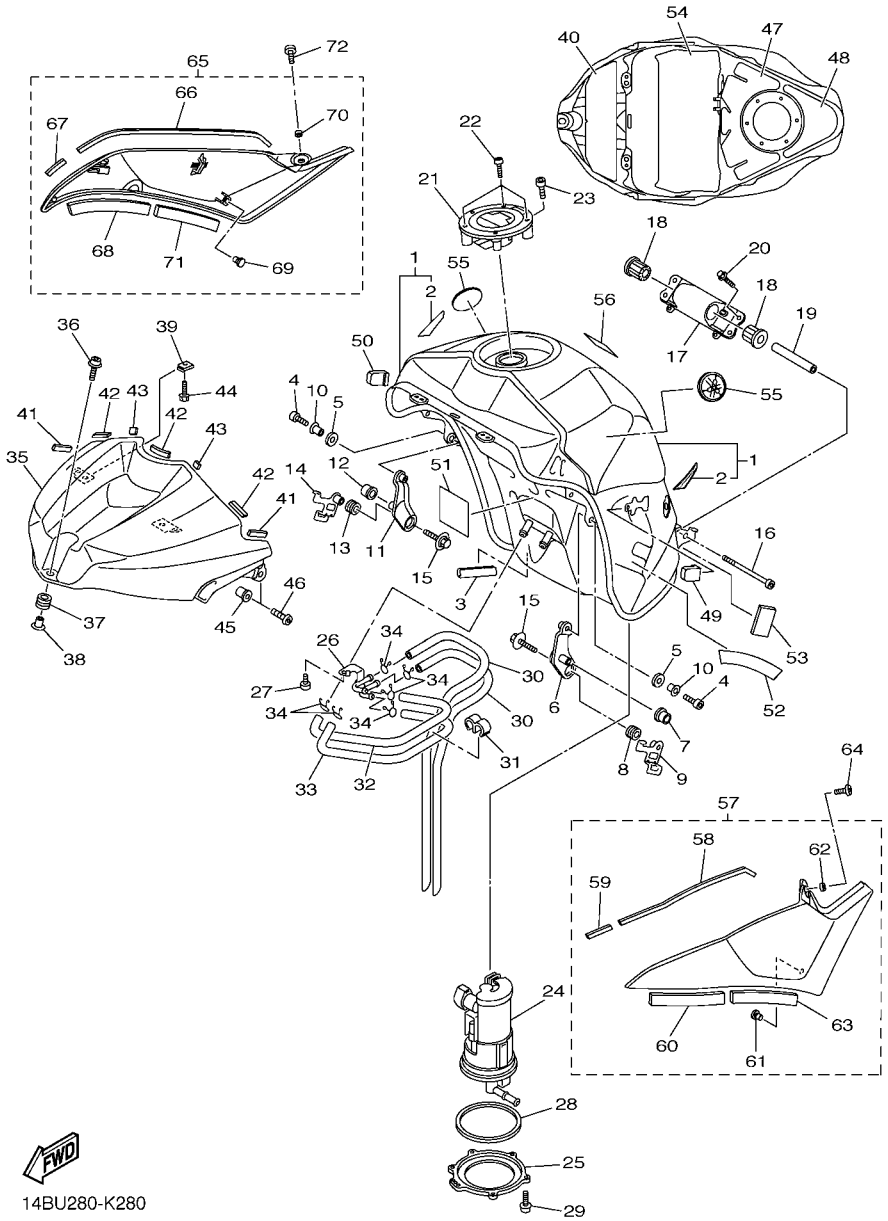

FIG. 28 TANQUE DE COMBUSTIVEL

REF. NO.	No. PEÇA	DESCRIÇÃO	14BU					OBSERVAÇÕES
53	14B–2414G–00	VEDACAO DO TANQUE	2					
54	90520–08002	MOLDURA LATERAL	1					
55	5SL–2413B–00	EMBLEMA	2					
56	3HP–21568–P0	ETIQUETA ADVERTENCIA	1					
57	14B–24106–10	TAMPA LATERAL CONJ. 1	1					
58	2C0–2414H–00	.AMORTIZADOR DA PLACA 1	1					
59	14B–2414J–00	.AMORTIZADOR DA PLACA 2	1					
60	2C0–2414J–00	.AMORTIZADOR DA PLACA 2	1					
61	90338–06018	.TAMPAO	1					
62	90560–05N33	.ESPACADOR	1					
63	90520–10005	.MOLDURA LATERAL	1					
64	98902–05008	PARAFUSO	1					
65	14B–24108–10	TAMPA LATERAL CONJ. 2	1					
66	2C0–2414H–00	.AMORTIZADOR DA PLACA 1	1					
67	14B–2414J–00	.AMORTIZADOR DA PLACA 2	1					
68	2C0–2414J–00	.AMORTIZADOR DA PLACA 2	1					
69	90338–06018	.TAMPAO	1					
70	90560–05N33	.ESPACADOR	1					
71	90520–10005	.MOLDURA LATERAL	1					
72	98902–05008	PARAFUSO	1					

FIG. 29 ASSENTO

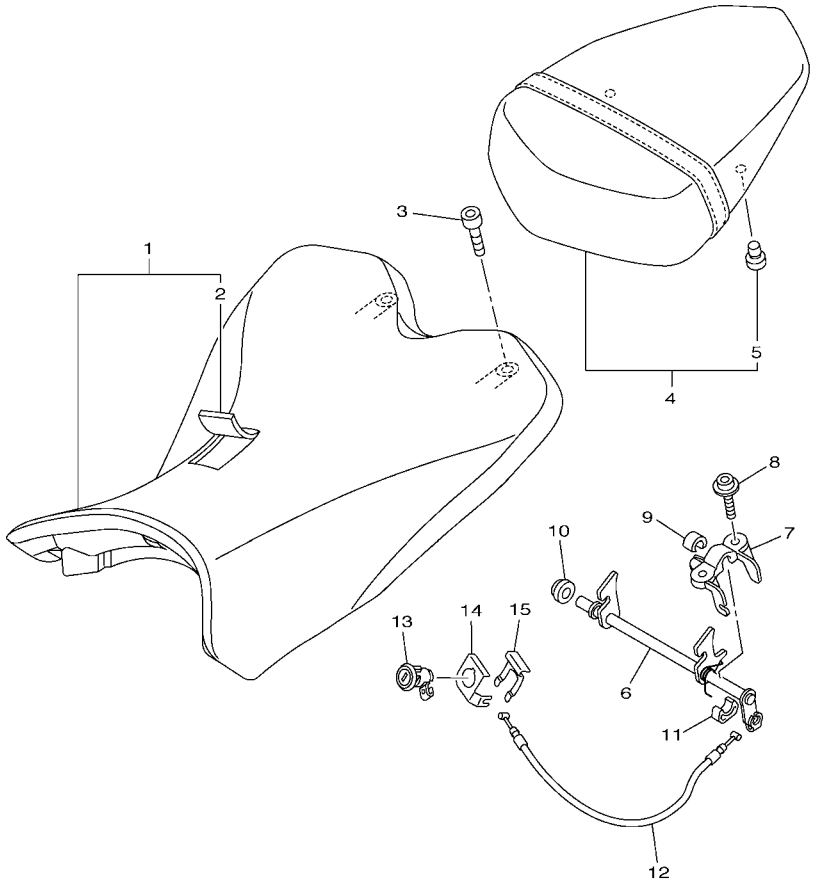

14BR300-K290

REF. NO.	No. PEÇA	DESCRIÇÃO	14BU					OBSERVAÇÕES
1	14B–24710–00	SELIM SIMPLES COMPLETO	1					
2	14B–24711–00	.CAPA DO SELIM SIMPLES	1					
3	90110–06258	PARAFUSO HEXAGONAL INTERNO	2					
4	14B–24750–00	RABETA SELIM CONJ .	1					
5	5SL–24723–00	.AMORTIZADOR DO SELIM	2					
6	14B–24780–00	TRAVA DO SELIM CONJ.	1					
7	2C0–24792–00	PLACA	1					
8	90110–06163	PARAFUSO HEXAGONAL INTERNO	2					
9	14B–24725–00	ESPACADOR 1	1					
10	13S–24725–00	ESPACADOR 1	1					
11	13S–24847–00	FIXADOR 1	1					
12	14B–2478E–00	CABO DA TRAVA DO SELIM	1					
13	5VY–W2470–00	ROTOR DA TRAVA DO SELIM	1					
14	5VY–2117K–01	SUPORTE DA TRAVA	1					
15	5VY–2176V–00	MOLA DA TRAVA 2	1					

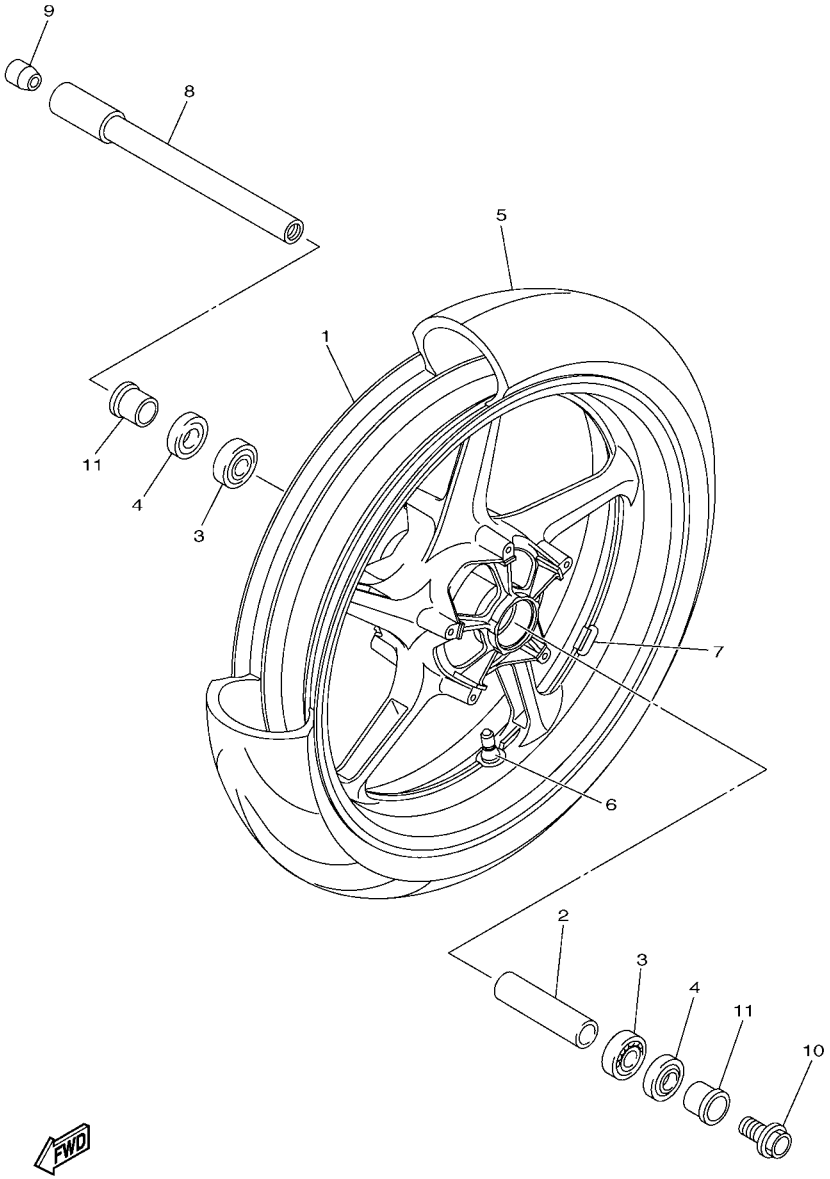

14BR300-K300

FIG. 30 RODA DIANTEIRA 1

REF. NO.	No. PEÇA	DESCRIÇÃO	14BU					OBSERVAÇÕES
1	5VY–25168–00–98	ARO DA RODA DIANTEIRA	1					LGB
2	4XV–25117–00	ESPACADOR DO ROLAMENTO	1					
3	93306–07208	ROLAMENTO	2					
4	93106–28043	RETENTOR DE OLEO	2					
5	94112–17104	PNEU(120/70 ZR17 M/C 58W)	1					DUNLOP
6	93900–00030	VALVULA ARO DA RODA (TR412)	1					TAIHEIYO
7	5MT–25398–00	BALANCEADOR DA RODA (10G)	1					UN
	5MT–25398–10	BALANCEADOR DA RODA (20G)	1					UN
	5MT–25398–20	BALANCEADOR DA RODA (30G)	1					UN
8	2C0–25181–00	EIXO DA RODA	1					
9	5PW–25188–00	CAPA	1					
10	90105–14002	PARAFUSO FLANGE	1					
11	90387–22016	ESPACADOR	2					

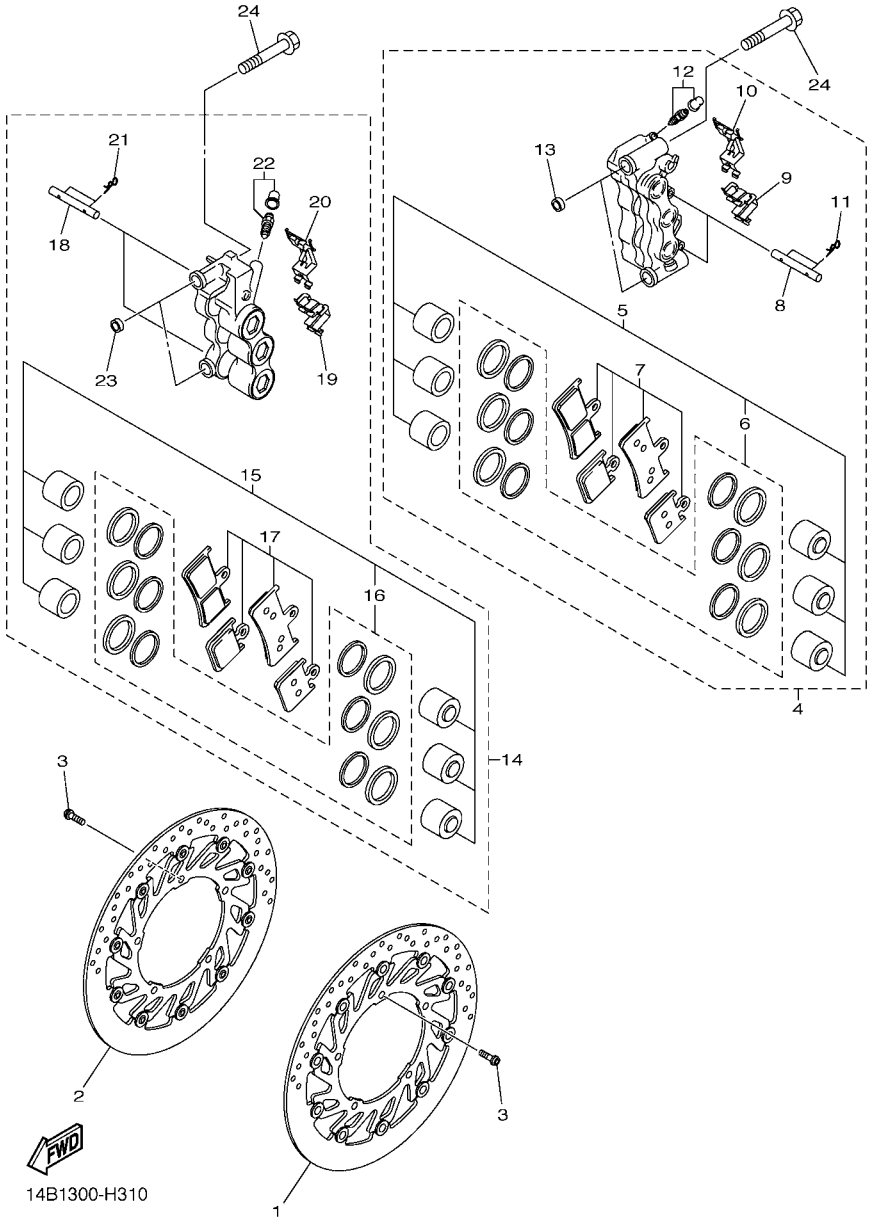

FIG. 31 PINCA DE FREIO DIANTEIRA

REF. NO.	No. PEÇA	DESCRIÇÃO	14BU					OBSERVAÇÕES
1	14B–2581T–00	DISCO DE FREIO CONJ.	1					UR PARA SMX
	14B–2581T–10	DISCO DE FREIO CONJ.	1					UR PARA DPBMC
2	14B–2581U–00	DISCO DE FREIO CONJ. (DIR.)	1					UR PARA SMX
	14B–2581U–10	DISCO DE FREIO CONJ. (DIR.)	1					UR PARA DPBMC
3	90149–06043	PARAFUSO	10					
4	4C8–2580T–10	PINCA DO FREIO CONJ. (ESQ.)	1					
5	4C8–W0057–00	.JOGO DE PISTOES DA PINCA	1					
6	4C8–W0047–00	..JOGO DE RETENTORES DA PINCA	1					
7	4C8–W0045–00	.KIT DE PASTILHAS DE FREIO	1					
8	4SV–25924–00	.PINO DA PASTILHA DE FREIO	2					
9	4C8–25919–00	.SUPORTE DA PASTILHA DE FREIO	1					
10	2S3–25919–10	.SUPORTE DA PASTILHA DE FREIO	1					
11	3GM–25925–00	.PRESILHA	4					
12	1J3–W0048–00	.KIT DO PARAFUSO SANGRADOR	1					
13	5VY–2583B–00	.ESPACADOR DA PINCA	2					
14	4C8–2580U–10	PINCA DO FREIO CONJ. (DIR.)	1					
15	4C8–W0057–00	.JOGO DE PISTOES DA PINCA	1					
16	4C8–W0047–00	..JOGO DE RETENTORES DA PINCA	1					
17	4C8–W0045–00	.KIT DE PASTILHAS DE FREIO	1					
18	4SV–25924–00	.PINO DA PASTILHA DE FREIO	2					
19	4C8–25919–00	.SUPORTE DA PASTILHA DE FREIO	1					
20	2S3–25919–10	.SUPORTE DA PASTILHA DE FREIO	1					
21	3GM–25925–00	.PRESILHA	4					
22	1J3–W0048–00	.KIT DO PARAFUSO SANGRADOR	1					
23	5VY–2583B–00	.ESPACADOR DA PINCA	2					
24	90105–10397	PARAFUSO FLANGE	4					

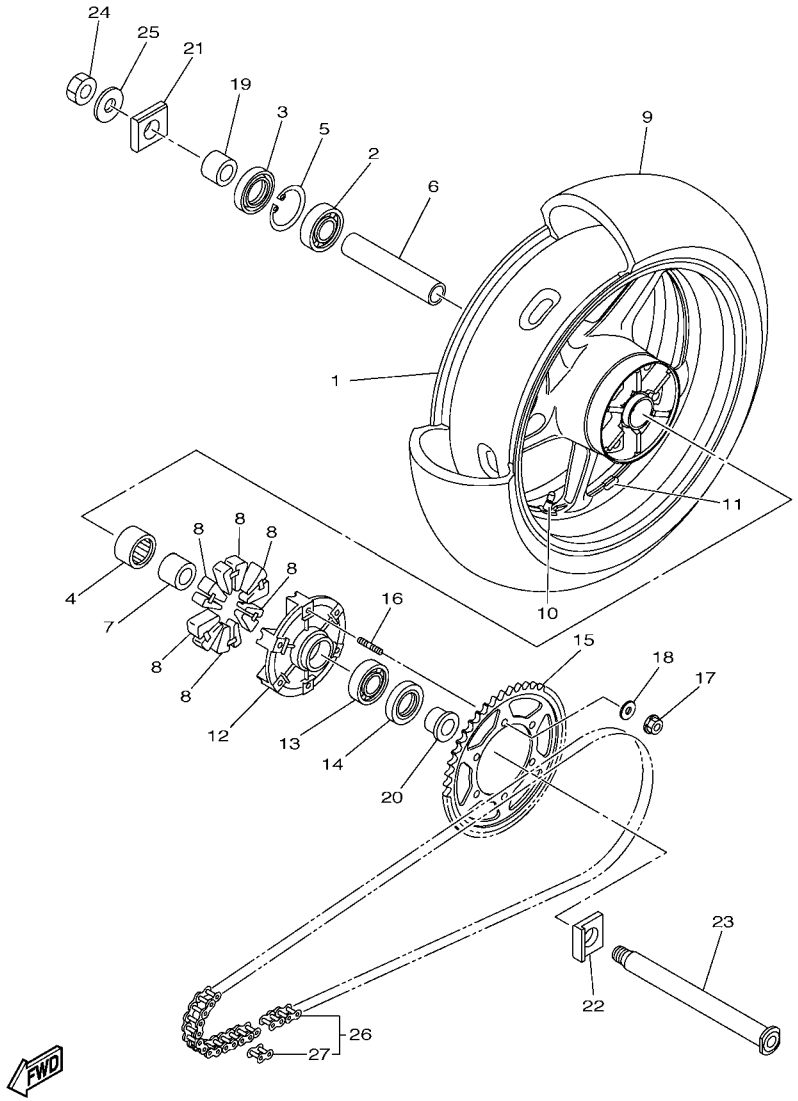

14BR300-K320

FIG. 32 RODA TRASEIRA 1

REF. NO.	No. PEÇA	DESCRIÇÃO	14BU					OBSERVAÇÕES
1	5VY–25338–00–98	ARO DA RODA TRASEIRA	1					LGB
2	93306–20531	ROLAMENTO	1					
3	93106–40013	RETENTOR DE OLEO	1					
4	93317–43580	ROLAMENTO	1					
5	93420–61M07	ANEL TRAVA	1					
6	5PW–25317–00	ESPACADOR DO ROLAMENTO	1					
7	4XV–25383–00	ESPACADOR DA RODA	1					
8	2C0–25364–00	AMORTIZADOR	6					
9	94119–17067	PNEU(190/55 ZR17 M/C 75W D210)	1					DUNLOP
10	93900–00030	VALVULA ARO DA RODA (TR412)	1					TAIHEIYO
11	5MT–25398–00	BALANCEADOR DA RODA (10G)	1					UN
	5MT–25398–10	BALANCEADOR DA RODA (20G)	1					UN
	5MT–25398–20	BALANCEADOR DA RODA (30G)	1					UN
12	5SL–25366–00	EMBREAGEM DO CUBO	1					
13	93306–20531	ROLAMENTO	1					
14	93106–40013	RETENTOR DE OLEO	1					
15	14B–25447–20	COROA DA RODA TRASEIRA (47D)	1					
16	90116–10048	PRISIONEIRO	6					
17	90185–10009	PORCA AUTOTRAVANTE	6					
18	90201–10021	ARRUELA PLANA	6					
19	90387–28016	ESPACADOR	1					
20	90387–28019	ESPACADOR	1					
21	5VY–25388–00	ESTICADOR DA CORRENTE 1	1					
22	5VY–25389–01	ESTICADOR DA CORRENTE 2	1					
23	4C8–25381–00	EIXO DA RODA	1					
24	90185–24007	PORCA AUTOTRAVANTE	1					
25	90201–25020	ARRUELA PLANA	1					

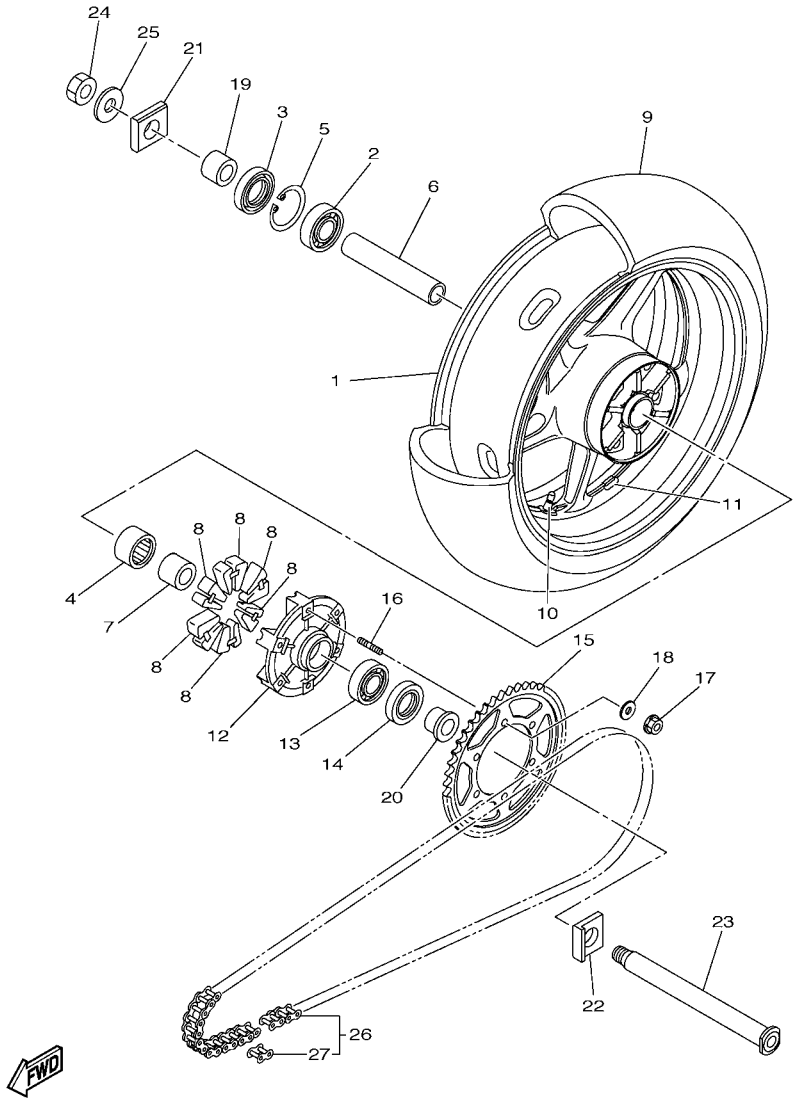

14BR300-K320

FIG. 32 RODA TRASEIRA 1

REF. NO.	No. PEÇA	DESCRIÇÃO	14BU					OBSERVAÇÕES
26	94582–30120	CORRENTE (DID 50VAZ-120LL)	1					
27	94682–30031	.JUNCAO CORRENTE (DID 50VAZ-ZJ)	1					

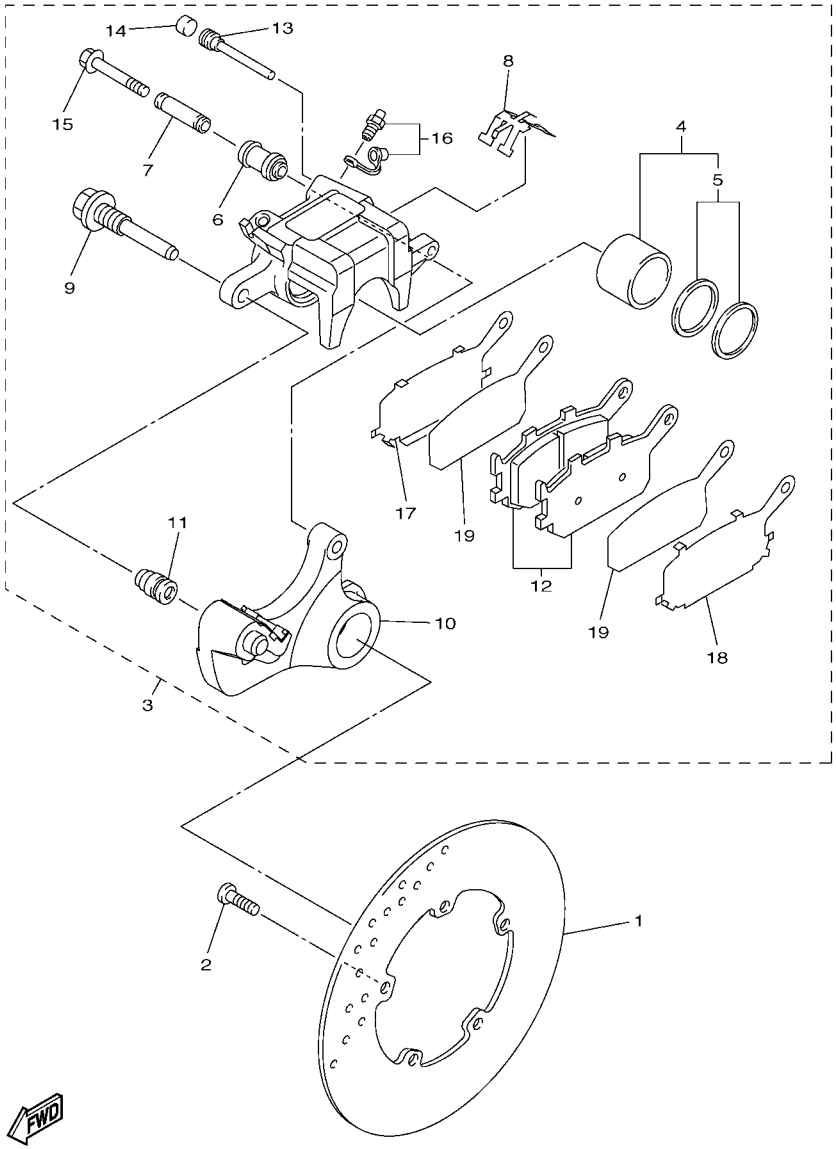

14B1300-H330

FIG. 33 PINCA DE FREIO TRASEIRA

REF. NO.	No. PEÇA	DESCRIÇÃO	14BU					OBSERVAÇÕES
1	5SL–2582W–00	DISCO DE FREIO TRAS. 2	1					
2	90149–08009	PARAFUSO	5					
3	5VY–2580W–12	PINCA FREIO CONJ. TRASEIRO 2	1					
4	5VY–W0057–00	.JOGO DE PISTOES DA PINCA	1					
5	5SL–W0047–00	..JOGO DE RETENTORES DA PINCA	1					
6	5SL–25917–00	.PROTETOR DA PINCA	1					
7	5SL–25838–00	.LAMINA DA PINCA	1					
8	5SL–25919–00	.SUPORTE DA PASTILHA DE FREIO	1					
9	5SL–25914–00	.CONTRA PINO	1					
10	5VY–25921–01	.FIXADOR DO SUPORTE	1					
11	3JD–25917–00	.PROTETOR DA PINCA	1					
12	5VX–W0046–00	.KIT DE PASTILHAS DE FREIO 2	1					
13	8CR–25924–00	.PINO DA PASTILHA DE FREIO	1					
14	5DH–25916–00	.PLUGUE	1					
15	5SL–25926–00	.PARAFUSO	1					
16	1UY–W0048–00	.KIT DO PARAFUSO SANGRADOR	1					
17	5SL–25827–00	.CALCO DA PINCA	1					
18	5SL–25827–10	.CALCO DA PINCA	1					
19	5SL–25828–01	.CALCO DA PINCA	2					

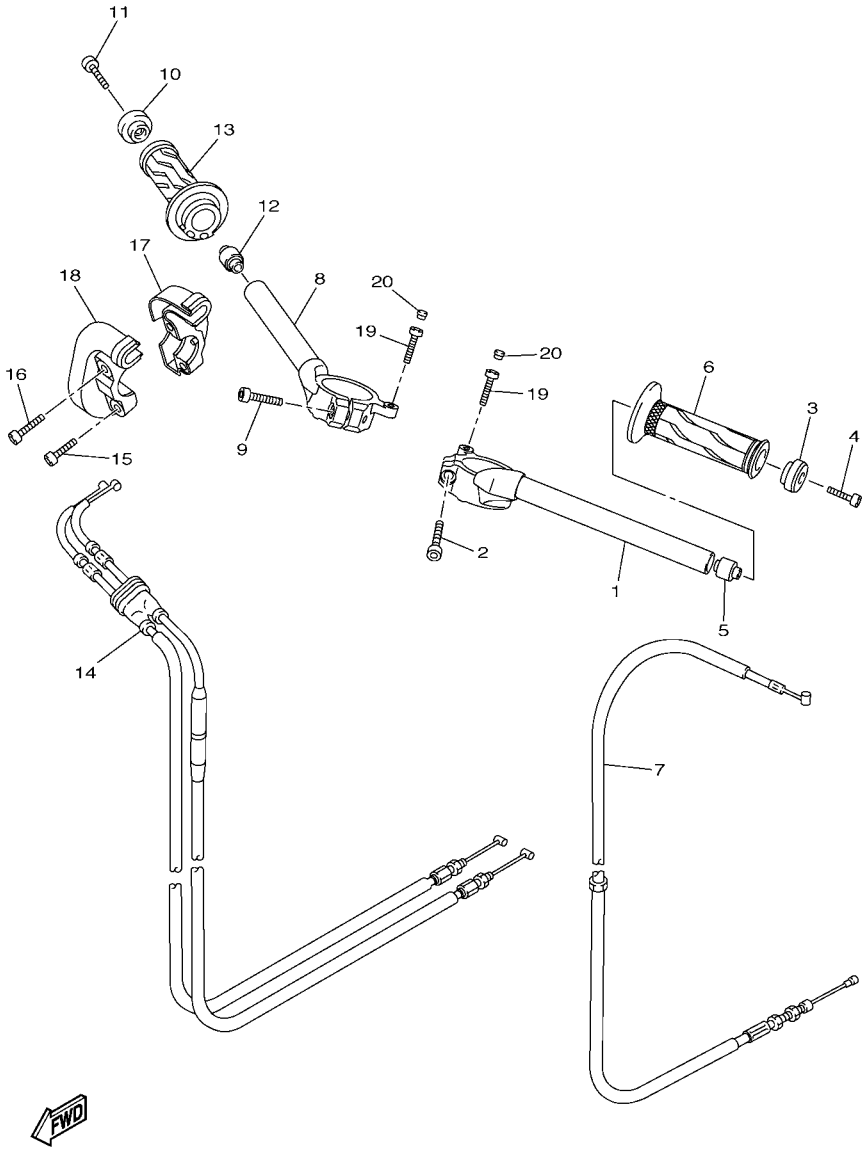

14BR300-K340

FIG. 34 GUIDAO E CABOS

REF. NO.	No. PEÇA	DESCRIÇÃO	14BU					OBSERVAÇÕES
1	14B–26121–00	GUIDAO (ESQ.)	1					
2	91314–08030	PARAFUSO HEXAGONAL INTERNO	1					
3	5PW–26246–10	TERMINACAO DA MANOPLA	1					
4	91317–06025	PARAFUSO	1					
5	4XV–23434–00	SUPORTE DO AMORTIZADOR	1					
6	2C0–26241–00	MANOPLA ESQUERDA	1					
7	14B–26335–01	CABO DE EMBREAGEM	1					
8	14B–26122–00	GUIDAO (DIR.)	1					
9	91314–08030	PARAFUSO HEXAGONAL INTERNO	1					
10	5PW–26246–10	TERMINACAO DA MANOPLA	1					
11	91317–06025	PARAFUSO	1					
12	4XV–23434–00	SUPORTE DO AMORTIZADOR	1					
13	4C8–26240–00	MANOPLA DIREITA CONJ.	1					
14	14B–26302–01	CABO ACELERADOR CONJ.	1					
15	91317–05020	PARAFUSO	1					
16	91317–05025	PARAFUSO	1					
17	3LN–26281–01	CAPA SUPERIOR DA MANOPLA	1					
18	3LN–26282–01	CAPA SUPERIOR DA MANOPLA	1					
19	91312–06025	PARAFUSO	2					
20	2H9–23469–00	CAPA DO PARAFUSO	2					

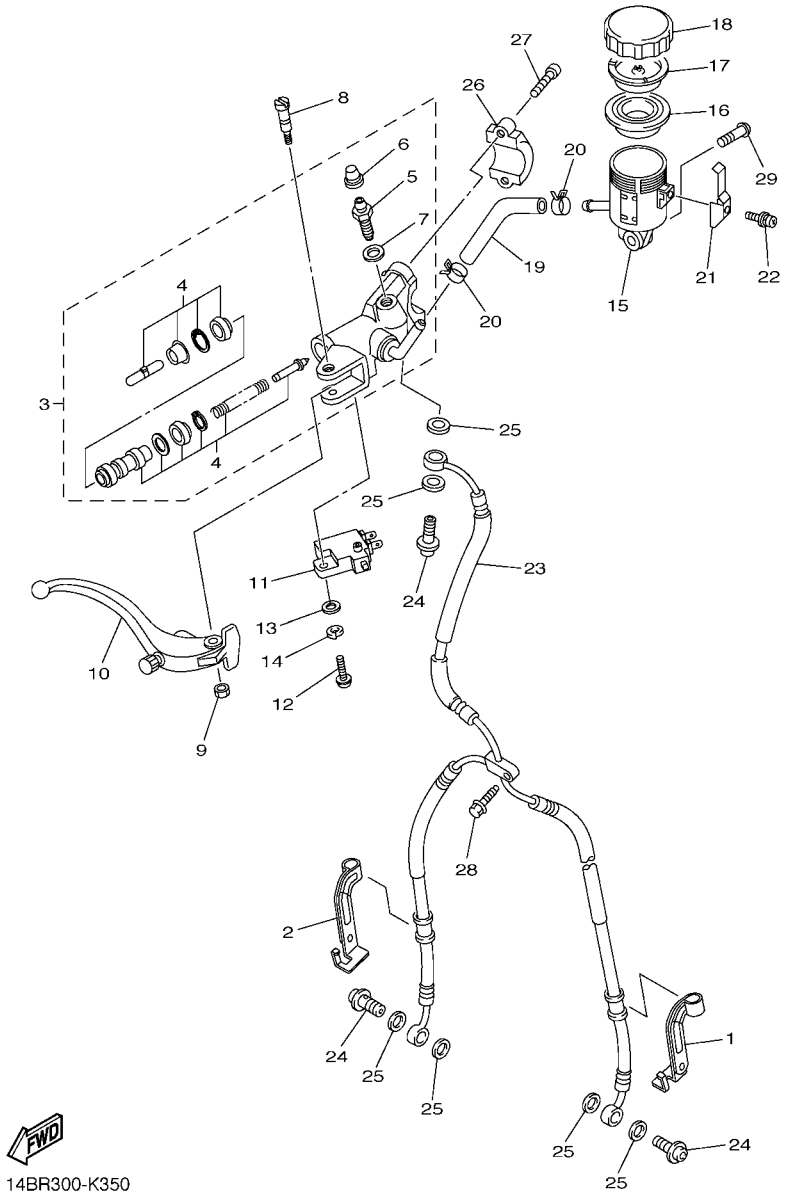

FIG. 35 CILINDRO MESTRE DIANTEIRO

REF. NO.	No. PEÇA	DESCRIÇÃO	14BU					OBSERVAÇÕES
1	14B–25875–00	SUPORTE MANGUEIRA DE FREIO 1	1					
2	14B–25876–00	SUPORTE MANGUEIRA DE FREIO 2	1					
3	14B–W2587–00	CILINDRO MESTRE SUB-CONJ.	1					
4	2S3–W0041–00	.KIT DE REPARO DO CILINDRO	1					
5	3YK–25824–00	.PARAFUSO SANGRADOR	1					
6	3YK–25825–00	.TAMPAO	1					
7	5VY–25975–00	.VEDACAO 1	1					
8	5VY–2589F–01	PARAFUSO DA ALAVANCA	1					
9	95617–06100	PORCA AUTOTRAVANTE	1					
10	14B–83922–00	ALAVANCA DIREITA	1					
11	4HM–83980–00	INTERRUPTOR DE FREIO DIANT.	1					
12	98502–04012	PARAFUSO	1					
13	92902–04100	ARRUELA TRAVA	1					
14	92902–04600	ARRUELA PLANA	1					
15	5SL–25894–20	TANQUE RESERVATORIO	1					
16	5VY–25854–00	DIAFRAGMA DO RESERVATORIO	1					
17	5VY–25855–00	BUCHA DO DIAFRAGMA	1					
18	5VY–25852–00	TAMPA DO RESERVATORIO	1					
19	5VY–25895–10	MANGUEIRA DO RESERVATORIO	1					
20	90467–120A3	PRESILHA	2					
21	5VY–2589G–00	SUPORTE	1					
22	5VY–2589H–00	PARAFUSO	1					
23	14B–25872–10	MANGUEIRA DE FREIO 1	1					
24	90401–10172	PARAFUSO DE UNIAO	3					
25	90430–10005	GAXETA	6					
26	5VS–25867–00	SUPORTE DO CILINDRO MESTRE	1					
27	5VS–26332–00	PARAFUSO	2					

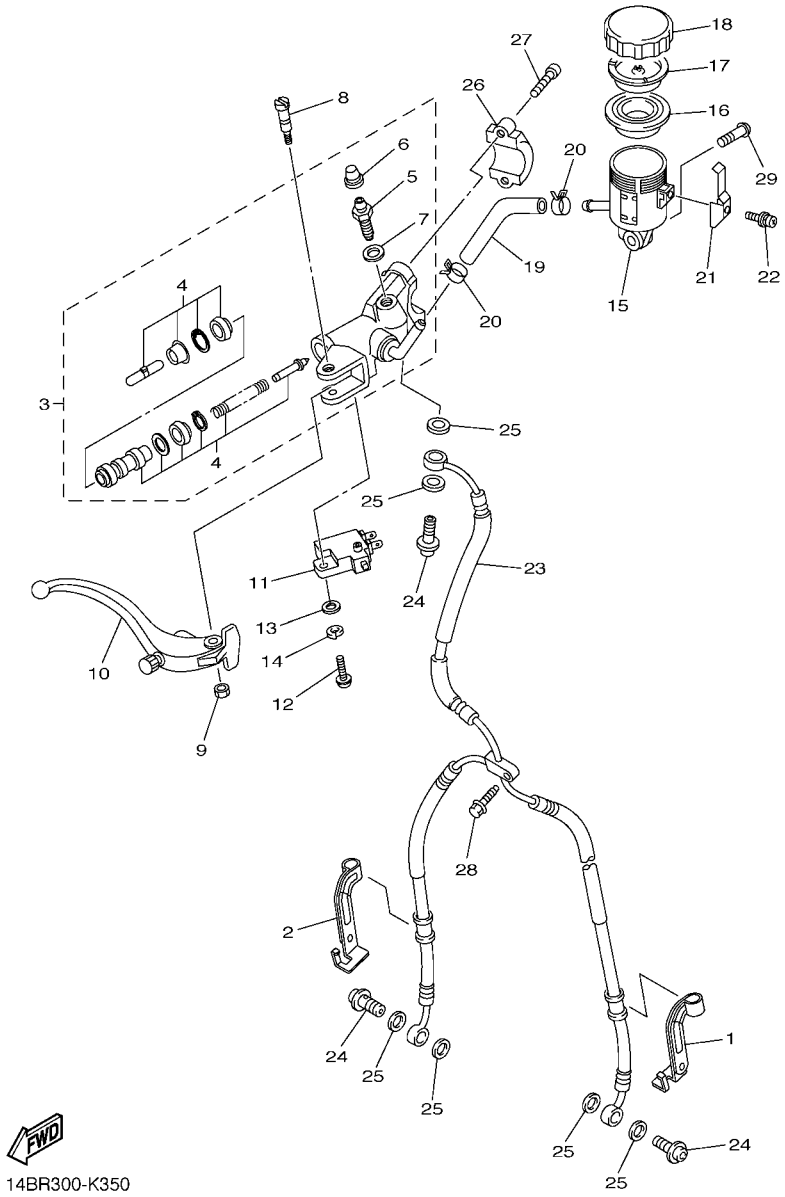

FIG. 35 CILINDRO MESTRE DIANTEIRO

REF. NO.	No. PEÇA	DESCRIÇÃO	14BU					OBSERVAÇÕES
28	90105–06041	PARAFUSO FLANGE	1					
29	90111–05026	PARAFUSO	1					

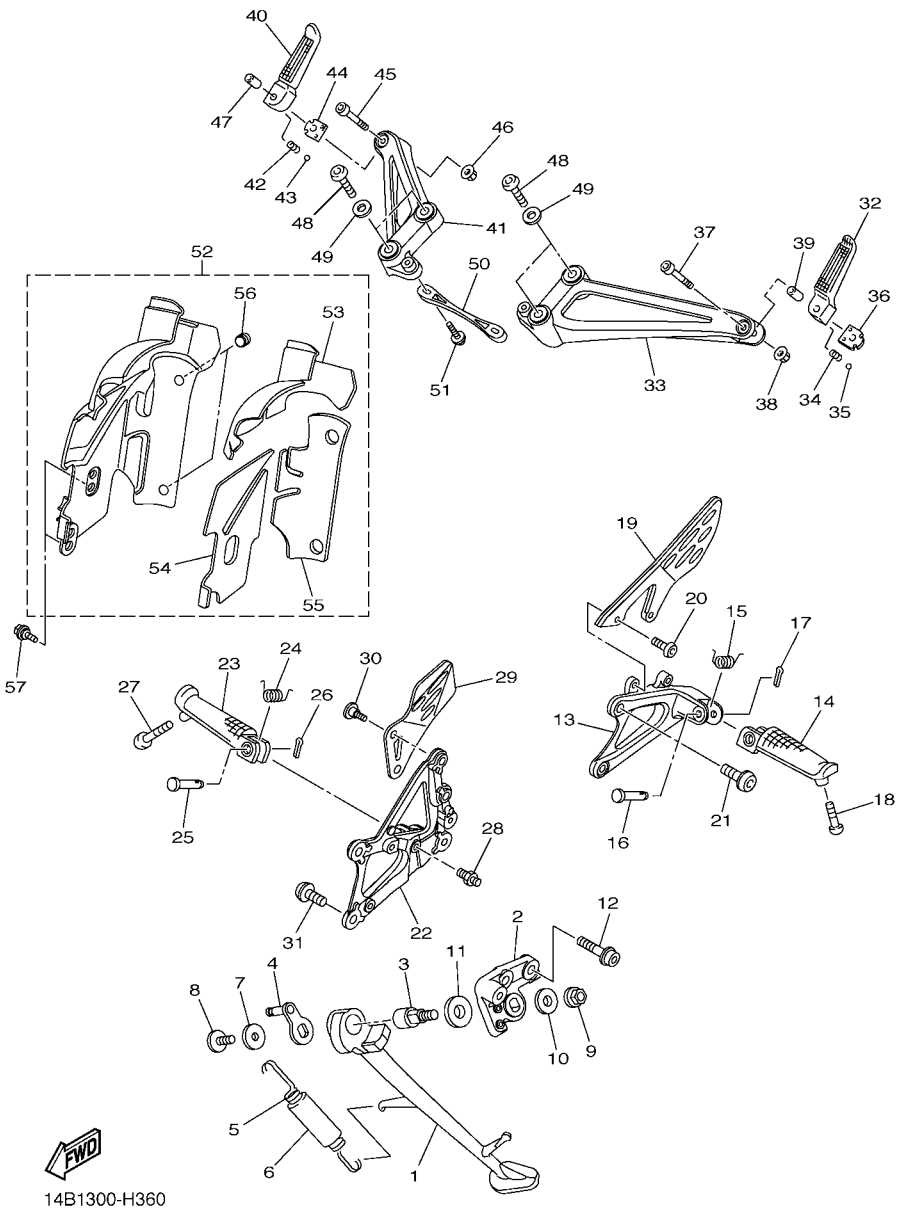

FIG. 36 CAVALETE. ESTRIBOS. PEDAL 1

REF. NO.	No. PEÇA	DESCRIÇÃO	14BU					OBSERVAÇÕES
1	14B–27311–00	CAVALETE LATERAL	1					
2	14B–27321–00	SUPORTE DO CAVALETE LATERAL	1					
3	14B–27351–00	GUIA DO CAVALETE LATERAL	1					
4	14B–27352–00	GANCHO DO CAVALETE LATERAL	1					
5	90506–18008	MOLA DE TENSAO	1					
6	90445–19002	TUBO (L60)	1					
7	90201–081R9	ARRUELA PLANA	1					
8	90111–08073	PARAFUSO	1					
9	95602–10200	PORCA AUTOTRAVANTE	1					
10	90201–10035	ARRUELA PLANA	1					
11	90201–146F9	ARRUELA PLANA	1					
12	90110–10025	PARAFUSO HEXAGONAL INTERNO	2					
13	14B–27442–00	SUPORTE, ESTRIBO TRAS. DIR.	1					
14	5JJ–27451–00	ESTRIBO ESQUERDO	1					
15	90508–18134	MOLA DE TORCAO	1					
16	90240–08084	PINO	1					
17	91401–25015	CONTRAPINO	1					
18	90109–08174	PARAFUSO	1					
19	14B–27445–00	PLACA 1	1					
20	90111–06003	PARAFUSO	2					
21	90109–085G6	PARAFUSO	2					
22	14B–27443–00	SUPORTE DO ESTRIBO 3	1					
23	5JJ–27461–00	ESTRIBO DIREITO	1					
24	90508–18135	MOLA DE TORCAO	1					
25	90240–08084	PINO	1					
26	91401–25015	CONTRAPINO	1					
27	90109–08174	PARAFUSO	1					

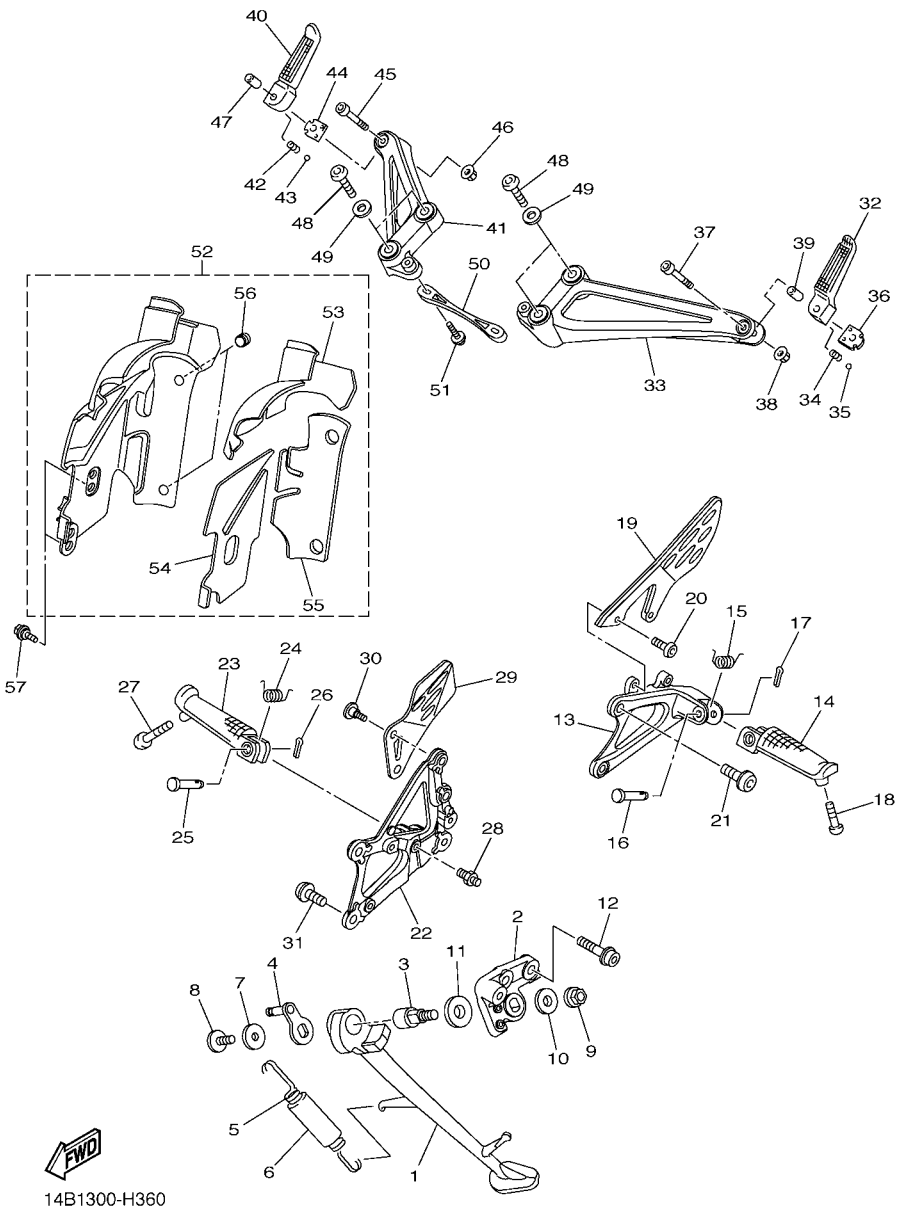

FIG. 36 CAVALETE. ESTRIBOS. PEDAL 1

REF. NO.	No. PEÇA	DESCRIÇÃO	14BU					OBSERVAÇÕES
28	4C8–27813–00	PINO DO PEDAL	1					
29	14B–27446–00	PLACA 2	1					
30	90109–066F0	PARAFUSO	2					
31	90109–085G6	PARAFUSO	2					
32	5JJ–27431–10	ESTRIBO TRASEIRO	1					
33	14B–2741L–10	SUPORTE DO ESTRIBO ESQ.	1					UR PARA SMX
	14B–2741L–00	SUPORTE DO ESTRIBO ESQ.	1					UR PARA DPBMC
34	90501–12743	MOLA DE COMPRESSAO	1					
35	93501–04011	ESFERA	1					
36	5JJ–27437–01	ARRUELA ESPECIAL	1					
37	91312–06035	PARAFUSO	1					
38	95602–06200	PORCA AUTO-TRAVANTE	1					
39	90387–06697	ESPACADOR	1					
40	5JJ–27441–10	ESTRIBO TRASEIRO DIREITO	1					
41	14B–2742L–10	SUPORTE DO ESTRIBO DIR.	1					UR PARA SMX
	14B–2742L–00	SUPORTE DO ESTRIBO DIR.	1					UR PARA DPBMC
42	90501–12743	MOLA DE COMPRESSAO	1					
43	93501–04011	ESFERA	1					
44	5JJ–27437–01	ARRUELA ESPECIAL	1					
45	91312–06035	PARAFUSO	1					
46	95602–06200	PORCA AUTO-TRAVANTE	1					
47	90387–06697	ESPACADOR	1					
48	90111–08066	PARAFUSO	4					
49	13S–27417–00	ARRUELA DO ESTRIBO	4					
50	14B–27469–00	REFORCO ESQ. DO BAGAGEIRO	1					
51	90111–06030	PARAFUSO	2					
52	14B–27490–00	PROTETOR COMPLETOS	1					

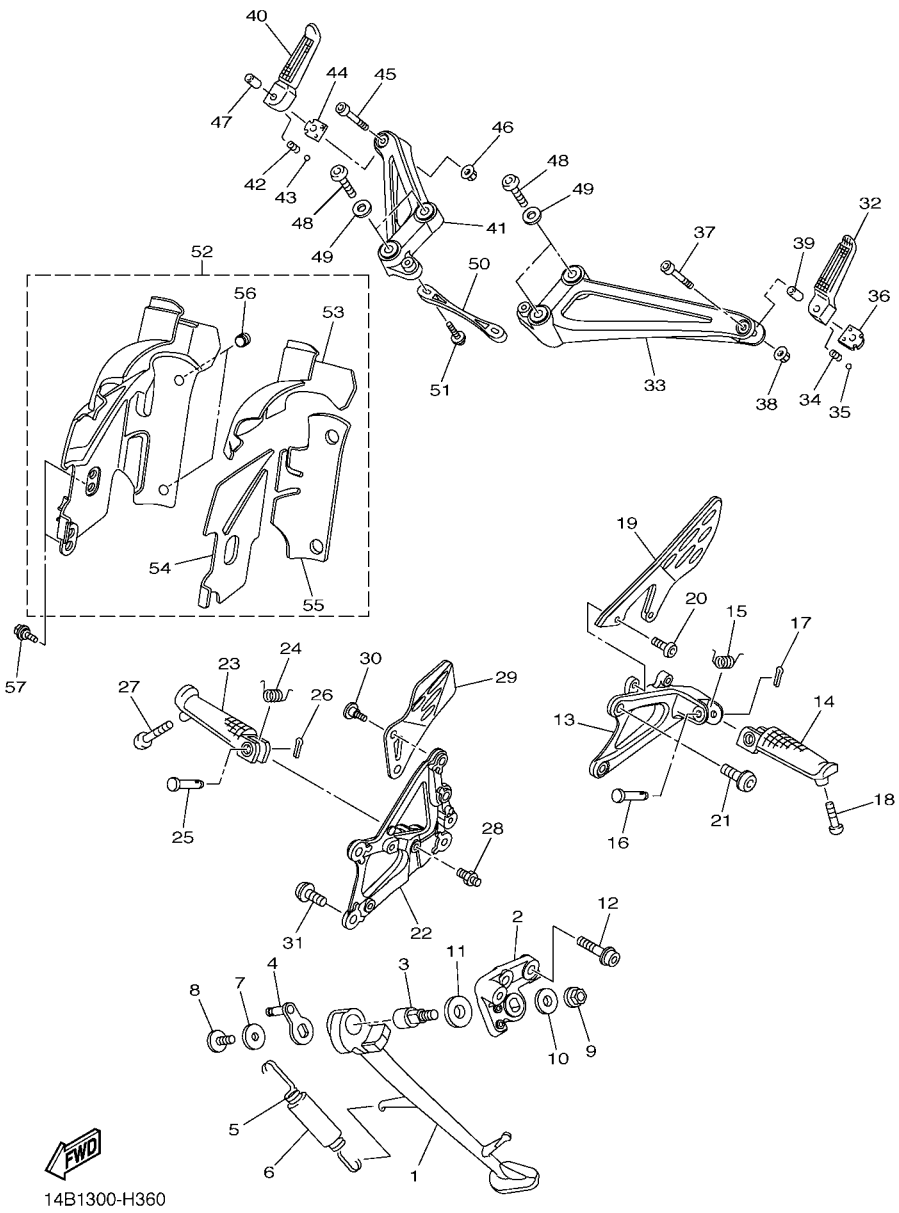

FIG. 36 CAVALETE. ESTRIBOS. PEDAL 1

REF. NO.	No. PEÇA	DESCRIÇÃO	14BU					OBSERVAÇÕES
53	14B–2749A–00	.VEDACAO 3	1					
54	14B–2749B–00	.VEDACAO 4	1					
55	14B–2749D–00	.ASSENTO 6	1					
56	2D1–14737–00	.AMORTIZADOR DO SILENCIADOR	2					
57	90109–06264	PARAFUSO	2					

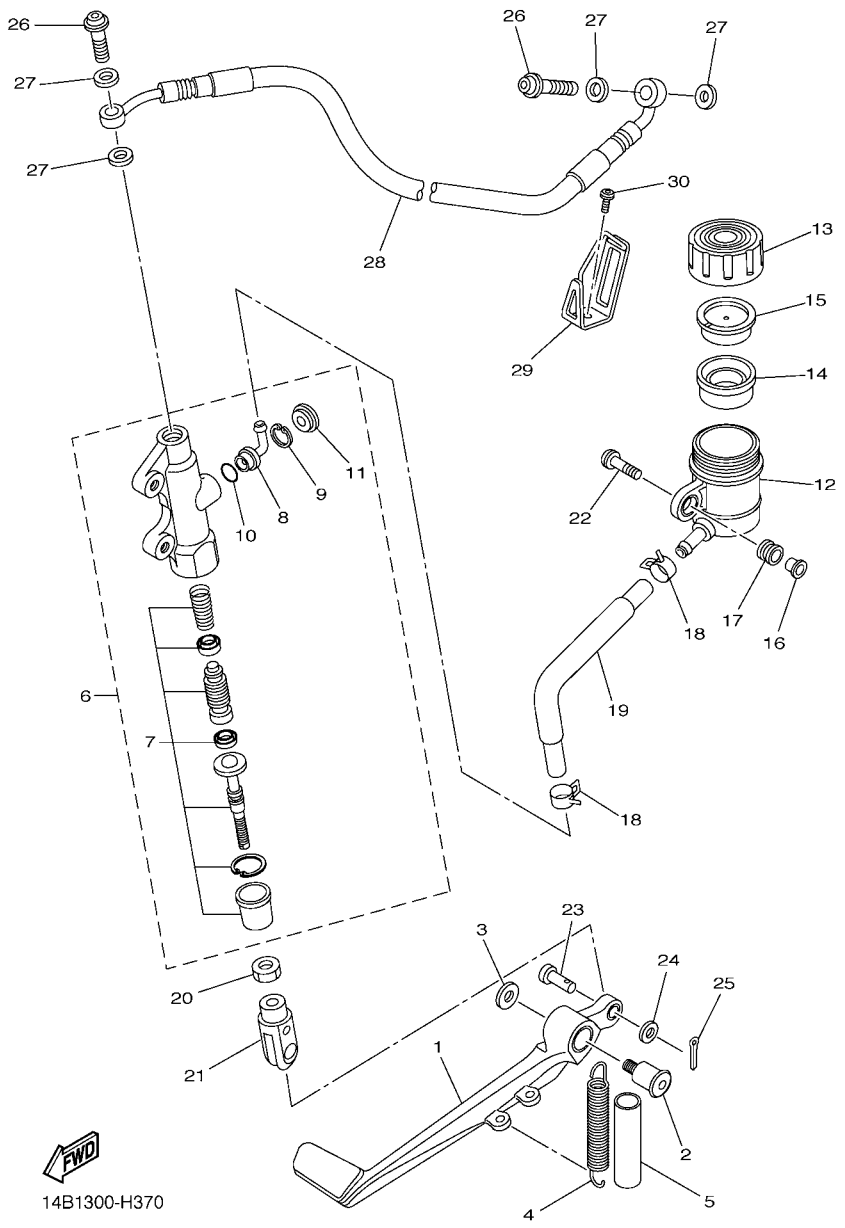

FIG. 37 CILINDRO MESTRE TRASEIRO

REF. NO.	No. PEÇA	DESCRIÇÃO	14BU					OBSERVAÇÕES
1	14B–27211–00	PEDAL DE FREIO	1					
2	4C8–27434–00	PARAFUSO	1					
3	90201–08103	ARRUELA PLANA	1					
4	90506–18022	MOLA DE TENSAO	1					
5	90446–15386	MANGUEIRA	1					
6	14B–2583V–00	CILINDRO MESTRE TRASEIRO CONJ.	1					
7	14B–W0042–00	.KIT DE REPARO DO CILINDRO	1					
8	4ML–2582A–50	.JUNCAO	1					
9	2VN–25866–00	.ANEL TRAVA	1					
10	93210–15620	.ANEL DE BORRACHA	1					
11	3FV–2589A–00	.PROTETOR DE POEIRA	1					
12	14B–25894–00	TANQUE RESERVATORIO	1					
13	2C0–25852–00	TAMPA DO RESERVATORIO	1					
14	2VN–25854–00	DIAFRAGMA DO RESERVATORIO	1					
15	2VN–25855–00	BUCHA DO DIAFRAGMA	1					
16	90387–05028	ESPACADOR	1					
17	2C0–26326–00	ILHO	1					
18	90467–12085	PRESILHA	2					
19	14B–25895–00	MANGUEIRA DO RESERVATORIO	1					
20	95307–08700	PORCA	1					
21	4XV–27222–01	JUNCAO	1					
22	90111–05026	PARAFUSO	1					
23	91702–06018	PINO	1					
24	92902–06200	ARRUELA	1					
25	91402–16012	CONTRAPINO	1					
26	90401–10172	PARAFUSO DE UNIAO	2					
27	90430–10005	GAXETA	4					

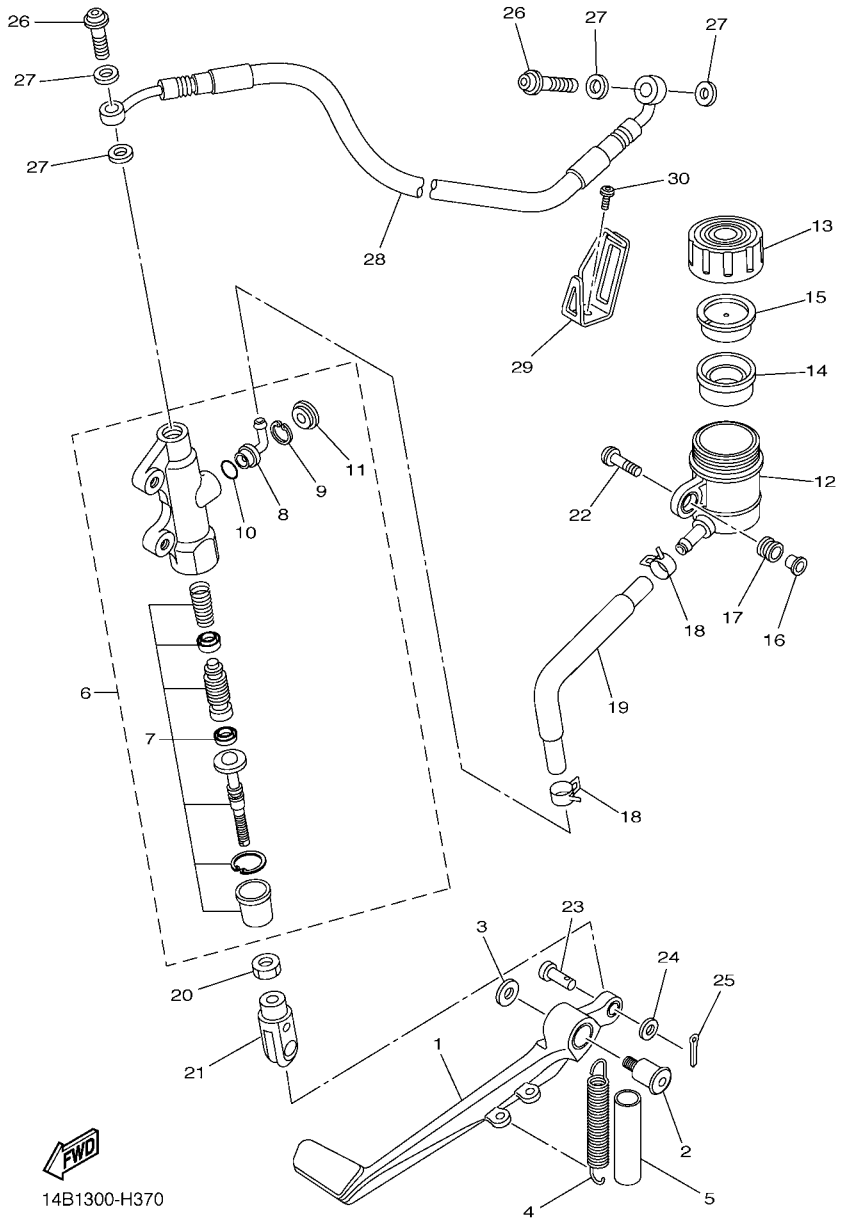

FIG. 37 CILINDRO MESTRE TRASEIRO

REF. NO.	No. PEÇA	DESCRIÇÃO	14BU					OBSERVAÇÕES
28	14B–25874–00	MANGUEIRA DE FREIO	1					
29	14B–2588F–00	SUPORTE DA MANGUEIRA DE FREIO	1					
30	90111–06038	PARAFUSO	1					

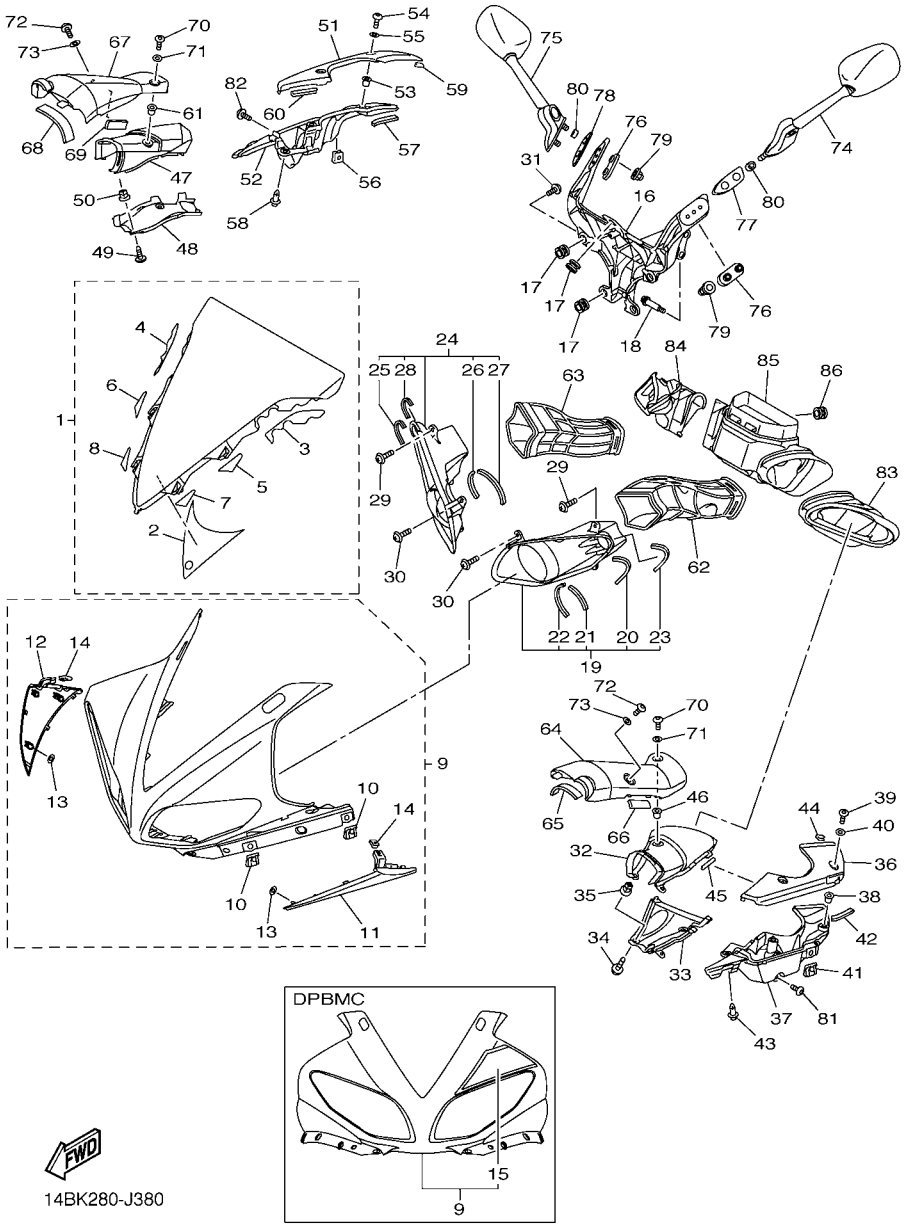

FIG. 38 COBERTURA SUPERIOR 1

REF. NO.	No. PEÇA	DESCRIÇÃO	14BU					OBSERVAÇÕES
1	14B–Y283P–00	PARABRISA	1					
2	14B–2832P–00	.GRAFICO 18	1					
3	14B–28428–00	.VEDACAO 1	1					
4	14B–28429–00	.VEDACAO 2	1					
5	14B–2844E–00	.VEDACAO 3	1					
6	14B–2846F–00	.VEDACAO 4	1					
7	14B–2847F–00	.VEDACAO 5	1					
8	14B–2848F–00	.VEDACAO 6	1					
9	14B–Y283G–00–P3	CARENAGEM FRONTAL SUPERIOR 1	1					UR PARA SMX
	14B–Y283G–21–P2	CARENAGEM FRONTAL SUPERIOR 1	1					UR PARA DPBMC
10	5PW–2177L–00	.PLACA DA MOLA	4					
11	14B–28219–00–P0	.TAMPA 1	1					UR PARA SMX
	14B–28219–00–P4	.TAMPA 1	1					UR PARA DPBMC
12	14B–28229–00–P0	.TAMPA 2	1					UR PARA SMX
	14B–28229–00–P4	.TAMPA 2	1					UR PARA DPBMC
13	90183–05M02	.PORCA MOLA	6					
14	90183–05076	.PORCA MOLA	2					
15	14B–2832L–20	.GRAFICO 13	1					PARA DPBMC
16	14B–28356–00	FIXADOR 1	1					
17	4XV–83513–00	AMORTIZADOR	7					
18	90105–08052	PARAFUSO FLANGE	2					
19	14B–2838B–00	GRADE CONJUNTO	1					
20	14B–28372–00	.AMORTIZADOR	1					
21	J44–78248–00	.VEDACAO 4	1					
22	90520–03001	.MOLDURA LATERAL	1					
23	1TX–28267–00	.AMORTIZADOR 5	1					
24	14B–2838B–10	GRADE CONJUNTO	1					

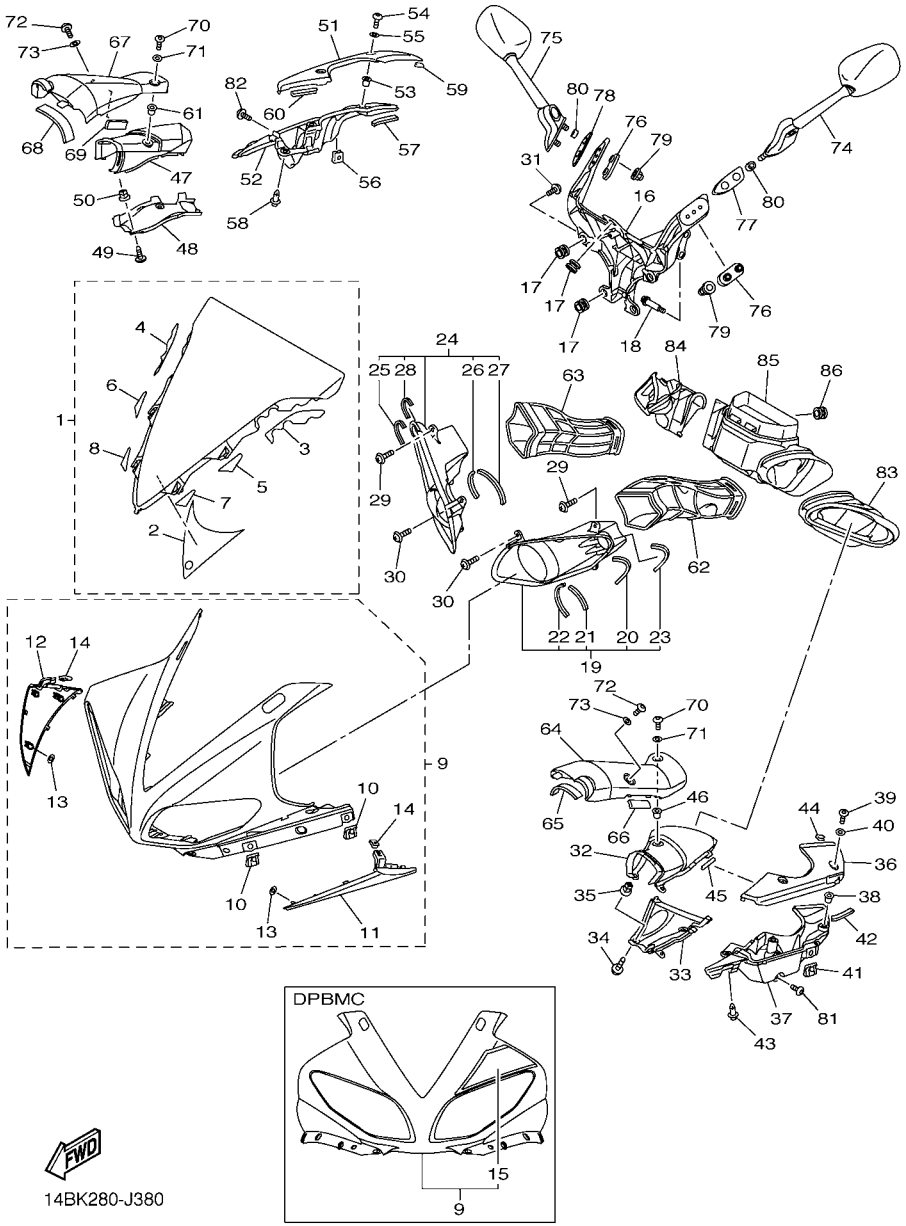

FIG. 38 COBERTURA SUPERIOR 1

REF. NO.	No. PEÇA	DESCRIÇÃO	14BU					OBSERVAÇÕES
25	14B–28372–00	.AMORTIZADOR	1					
26	J44–78248–00	.VEDACAO 4	1					
27	90520–03001	.MOLDURA LATERAL	1					
28	1TX–28267–00	.AMORTIZADOR 5	1					
29	97702–50020	PARAFUSO	4					
30	97707–50012	PARAFUSO	2					
31	90160–05006	PARAFUSO	4					
32	14B–2838N–00–P0	DUTO 1	1					SMX
33	14B–2838T–00	DUTO 3	1					
34	97702–50012	PARAFUSO	2					
35	90480–08005	ILHO DE BORRACHA	2					
36	14B–2839K–00–P0	TAMPA 1	1					SMX
37	14B–2838V–00	CAIXA 3	1					
38	90179–05523	PORCA	2					
39	90111–05034	PARAFUSO	2					
40	90202–05180	ARRUELA PLANA	2					
41	5PW–2177L–00	PLACA DA MOLA	1					
42	J44–78248–00	VEDACAO 4	1					
43	90269–07077	REBITE	1					
44	90520–01001	MOLDURA LATERAL	1					
45	90520–03005	MOLDURA LATERAL	1					
46	90179–05523	PORCA	1					
47	14B–2838R–00–P0	DUTO 2	1					SMX
48	14B–2838U–00	DUTO 4	1					
49	97702–50012	PARAFUSO	2					
50	90480–08005	ILHO DE BORRACHA	2					
51	14B–2839L–00–P0	TAMPA 2	1					SMX

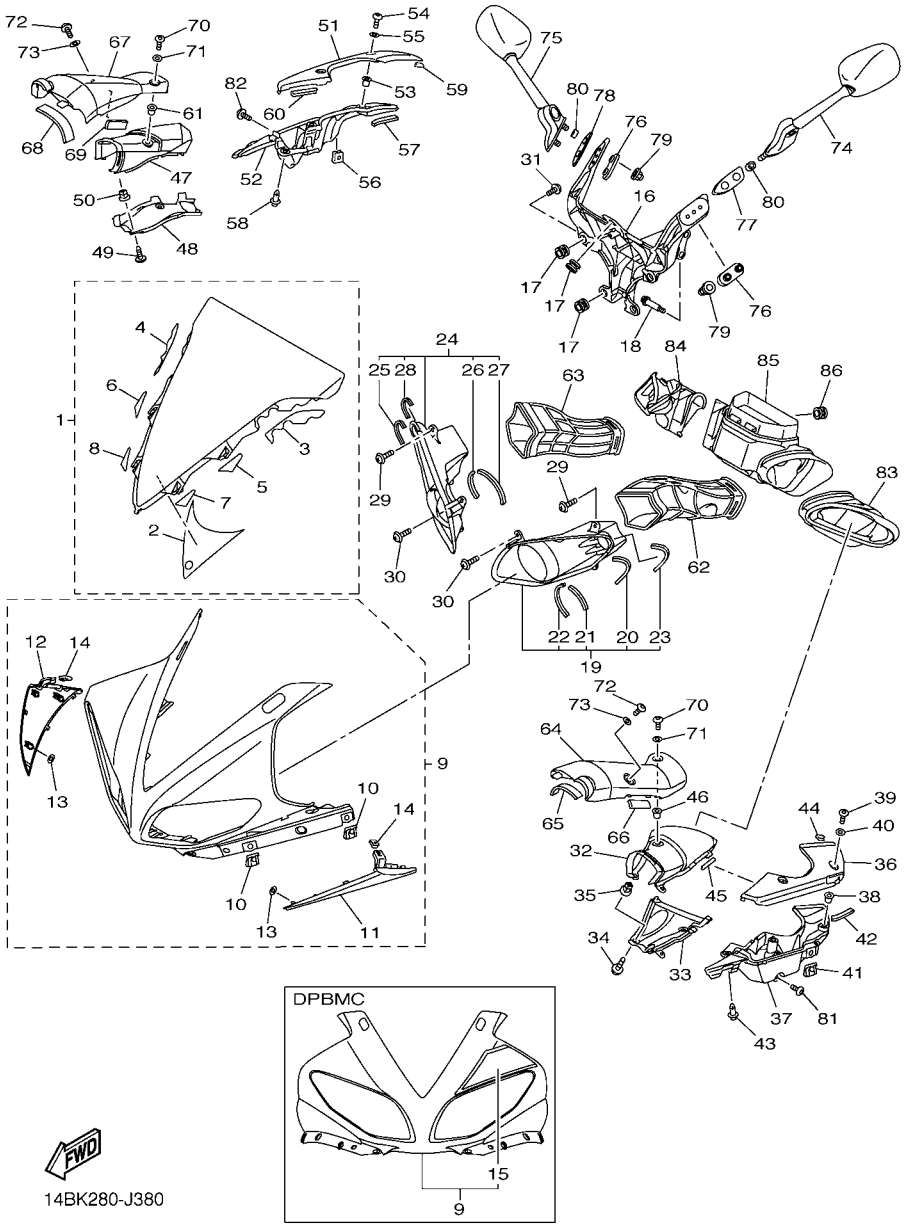

FIG. 38 COBERTURA SUPERIOR 1

REF. NO.	No. PEÇA	DESCRIÇÃO	14BU					OBSERVAÇÕES
52	14B–2838W–00	CAIXA 4	1					
53	90179–05523	PORCA	2					
54	90111–05034	PARAFUSO	2					
55	90202–05180	ARRUELA PLANA	2					
56	5PW–2177L–00	PLACA DA MOLA	1					
57	J44–78248–00	VEDACAO 4	1					
58	90269–07077	REBITE	1					
59	90520–01001	MOLDURA LATERAL	1					
60	90520–03005	MOLDURA LATERAL	1					
61	90179–05523	PORCA	1					
62	14B–2838J–00	DUTO 5	1					
63	14B–2838P–00	DUTO 6	1					
64	14B–2837L–00–P0	PAINEL DO CONSOLE 1	1					SMX
65	4C8–2112D–00	AMORTIZADOR 9	1					
66	2S3–2111D–00	VEDACAO 1	1					
67	14B–2837M–00–P0	PAINEL DO CONSOLE 2	1					SMX
68	4C8–2112D–00	AMORTIZADOR 9	1					
69	2S3–2111D–00	VEDACAO 1	1					
70	90111–05034	PARAFUSO	2					
71	90202–05180	ARRUELA PLANA	2					
72	90111–05034	PARAFUSO	2					
73	90202–05180	ARRUELA PLANA	2					
74	14B–26280–00	ESPELHO RETROVISOR CONJ. (ESQ)	1					
75	14B–26290–00	ESPELHO RETROVISOR CONJ. (DIR)	1					
76	4C8–26298–00	PLACA DE FIXACAO DO ESPELHO 1	2					
77	14B–2628N–00	BASE DO ESPELHO (ESQUERDO)	1					
78	14B–2628R–00	BASE DO ESPELHO (DIREITO)	1					

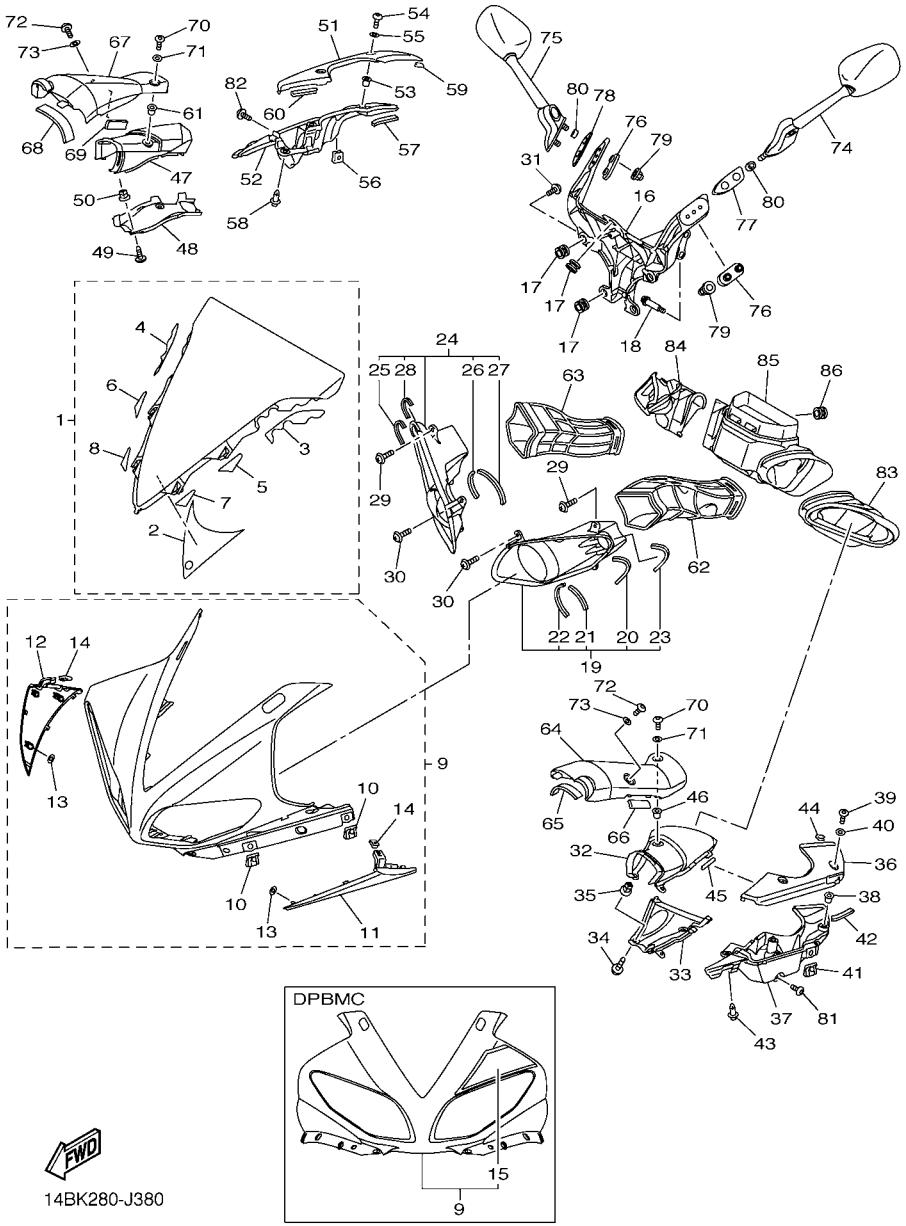

FIG. 38 COBERTURA SUPERIOR 1

REF. NO.	No. PEÇA	DESCRIÇÃO	14BU					OBSERVAÇÕES
79	90176–06055	PORCA COROA	4					
80	90387–064T3	ESPACADOR	4					
81	90111–05034	PARAFUSO	2					
82	90111–05034	PARAFUSO	2					
83	14B–2846C–00	CAIXA LATERAL 1	1					
84	14B–2846D–00	CAIXA LATERAL 2	1					
85	14B–2845D–00	CAIXA DIANTEIRA	1					
86	90480–13567	ILHO DE BORRACHA	1					

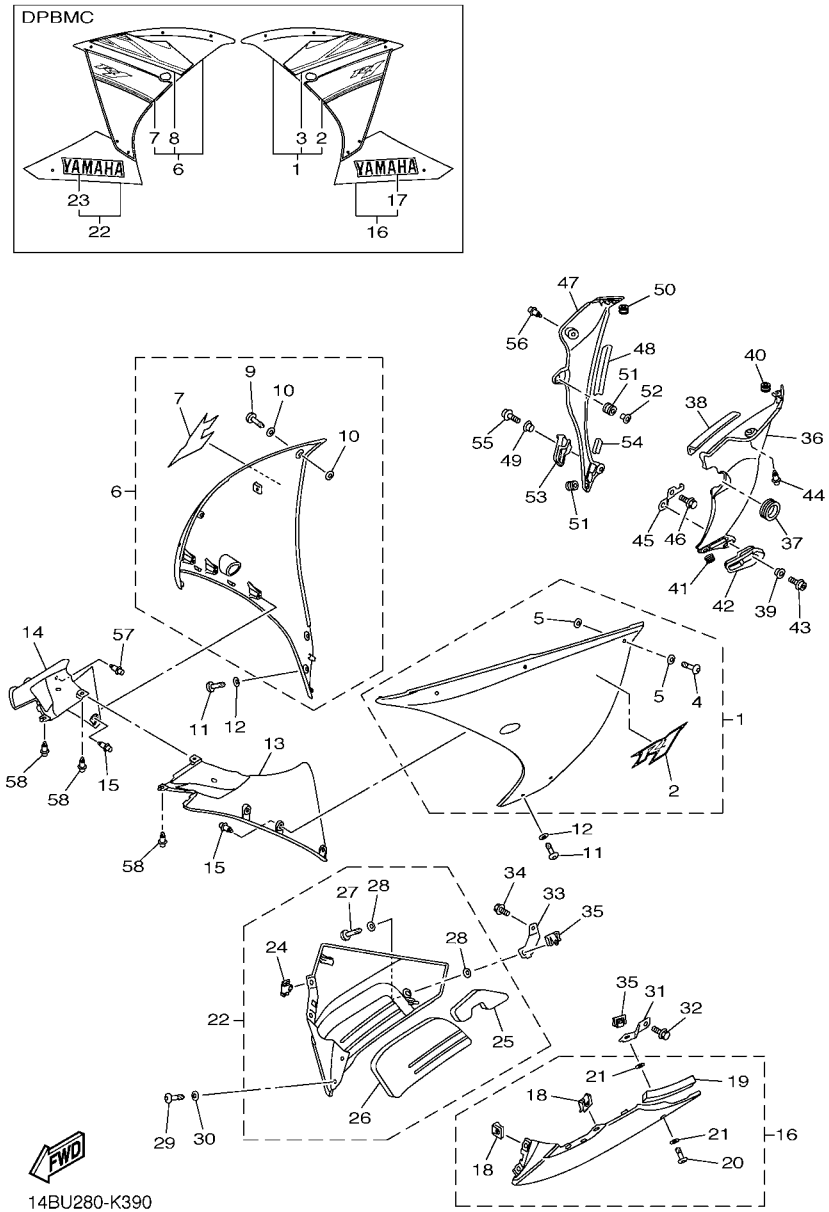

FIG. 39 COBERTURA SUPERIOR 2

REF. NO.	No. PEÇA	DESCRIÇÃO	14BU					OBSERVAÇÕES
1	14B–Y283U–P0–P3	PAINEL COMPLETO 1	1					UR PARA SMX
	14B–Y283U–R0–P2	PAINEL COMPLETO 1	1					UR PARA DPBMC
2	14B–2839B–10	.EMBLEMA 3D	1					UR PARA SMX
	14B–28393–B0	.GRAFICO 3	1					UR PARA DPBMC
3	14B–28391–30	.GRAFICO 1	1					PARA DPBMC
4	14B–28386–00	.PARAFUSO	3					
5	2TK–21757–00	.ARRUELA ESPECIAL 1	6					
6	14B–Y283V–P0–P3	PAINEL COMPLETO 2	1					UR PARA SMX
	14B–Y283V–R0–P2	PAINEL COMPLETO 2	1					UR PARA DPBMC
7	14B–2839B–10	.EMBLEMA 3D	1					UR PARA SMX
	14B–28394–B0	.GRAFICO 4	1					UR PARA DPBMC
8	14B–28392–30	.GRAFICO 2	1					PARA DPBMC
9	14B–28386–00	.PARAFUSO	3					
10	2TK–21757–00	.ARRUELA ESPECIAL 1	6					
11	14B–28386–00	PARAFUSO	4					
12	90202–06005	ARRUELA PLANA	4					
13	14B–2836K–00	PAINEL INTERNO 1	1					
14	14B–2836L–00	PAINEL INTERNO 2	1					
15	90269–06008	REBITE	6					
16	14B–Y2808–M0–P2	TAMPA INFERIOR CONJ.	1					UR MBL2 PARA SMX
	14B–Y2808–N0–P0	TAMPA INFERIOR CONJ.	1					UR SMX PARA DPBMC
17	14B–2153E–B0	.EMBLEMA YAMAHA	1					PARA DPBMC
18	5PW–2177L–00	.PLACA DA MOLA	4					
19	90520–30004	.MOLDURA LATERAL	1					
20	14B–28386–00	.PARAFUSO	1					
21	2TK–21757–00	.ARRUELA ESPECIAL 1	2					
22	14B–Y2809–M0–P2	TAMPA INFERIOR CONJ. 2	1					UR MBL2 PARA SMX

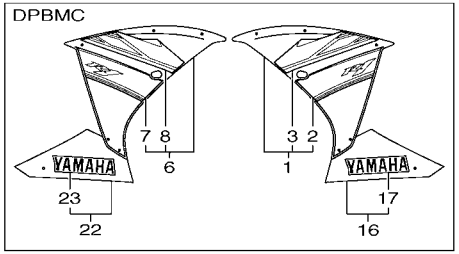

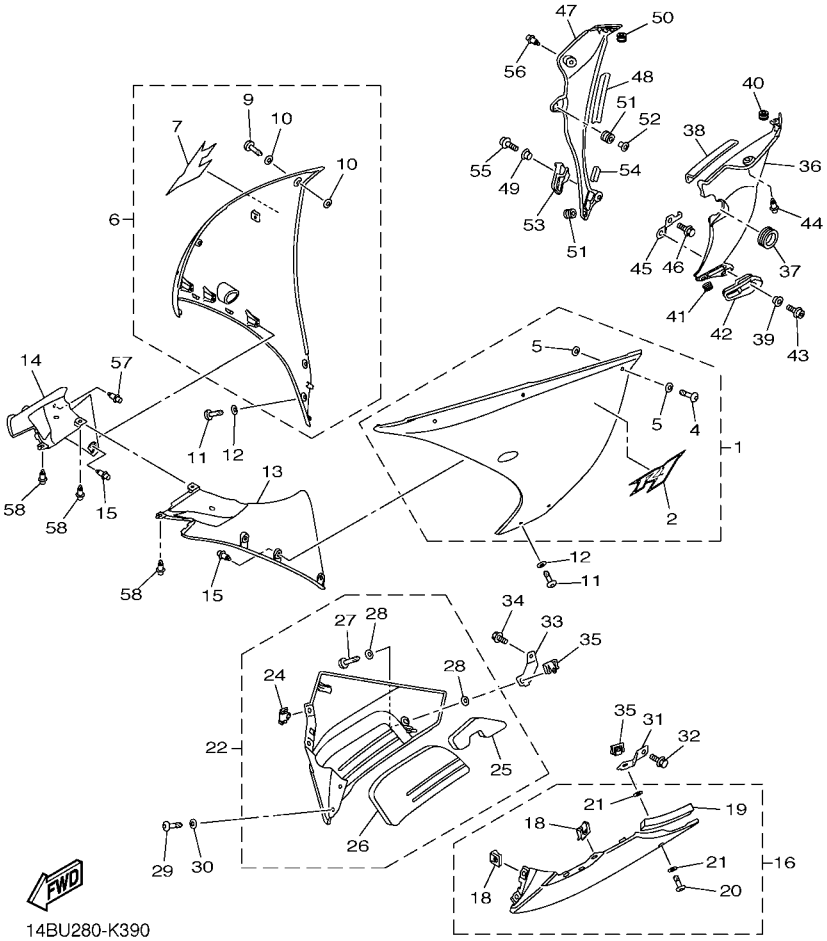

FIG. 39 COBERTURA SUPERIOR 2

REF. NO.	No. PEÇA	DESCRIÇÃO	14BU					OBSERVAÇÕES
22	14B–Y2809–N0–P0	TAMPA INFERIOR CONJ. 2	1					UR SMX PARA DPBMC
23	14B–2153E–B0	.EMBLEMA YAMAHA	1					PARA DPBMC
24	5PW–2177L–00	.PLACA DA MOLA	2					
25	14B–28371–10	.AMORTIZADOR	1					
26	14B–2848M–10	.VEDACAO 4	1					
27	14B–28386–00	.PARAFUSO	1					
28	2TK–21757–00	.ARRUELA ESPECIAL 1	2					
29	14B–28386–00	PARAFUSO	2					
30	90202–06005	ARRUELA PLANA	2					
31	14B–2836A–00	SUPORTE 1	1					
32	95802–06016	PARAFUSO FLANGE	1					
33	14B–2836E–00	SUPORTE 2	1					
34	90105–06174	PARAFUSO FLANGE	1					
35	5PW–2177L–00	PLACA DA MOLA	2					
36	14B–2836M–00–P5	PAINEL INTERNO 3	1					UR MBL2 PARA SMX
	14B–2836M–00–P0	PAINEL INTERNO 3	1					UR SMX PARA DPBMC
37	14B–2836T–00	AMORTIZADOR DE LOCALIZACAO 1	1					
38	90520–05011	MOLDURA LATERAL	1					
39	90560–08251	ESPACADOR	1					
40	90480–08006	ILHO DE BORRACHA	1					
41	90480–12596	ILHO DE BORRACHA	1					
42	14B–283C1–00	LIMITADOR 1	1					
43	90110–06163	PARAFUSO HEXAGONAL INTERNO	1					
44	90269–07077	REBITE	1					
45	14B–28321–00	SUPORTE 1	1					
46	95802–06012	PARAFUSO FLANGE	1					
47	14B–2836N–00–P5	PAINEL INTERNO 4	1					UR MBL2 PARA SMX

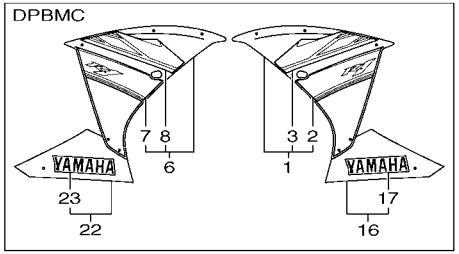

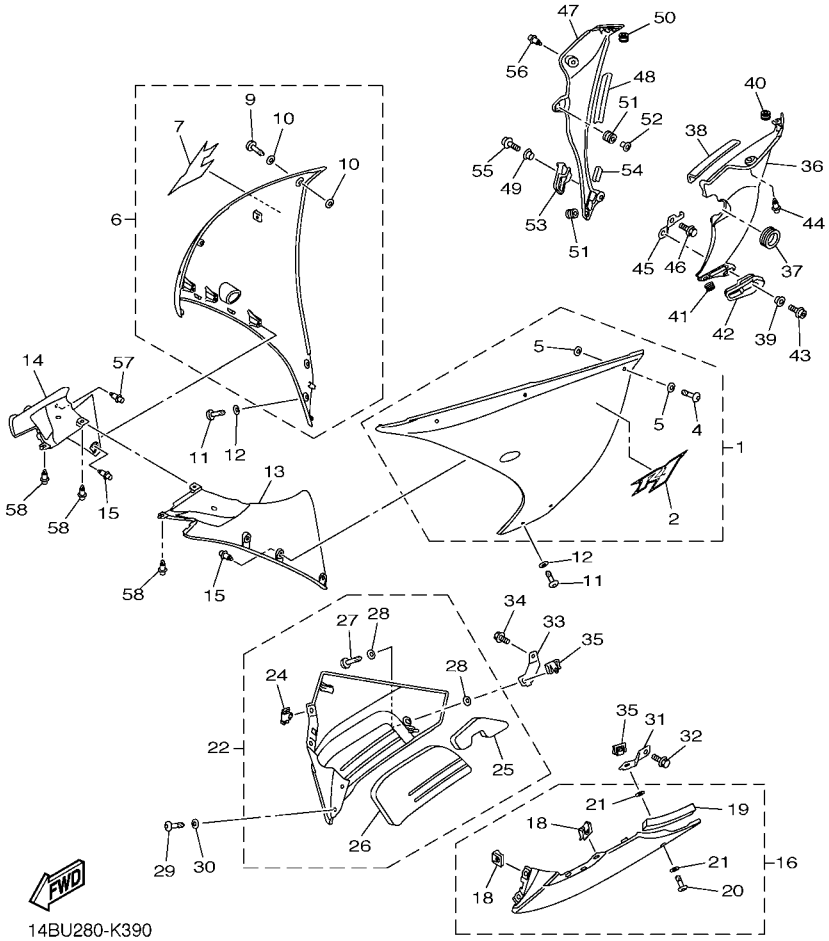

FIG. 39 COBERTURA SUPERIOR 2

REF. NO.	No. PEÇA	DESCRIÇÃO	14BU					OBSERVAÇÕES
47	14B–2836N–00–P0	PAINEL INTERNO 4	1					UR SMX PARA DPBMC
48	3NU–21732–00	VEDACAO 1	1					
49	90560–08251	ESPACADOR	1					
50	90480–08006	ILHO DE BORRACHA	1					
51	90480–12596	ILHO DE BORRACHA	2					
52	90387–065J6	ESPACADOR	1					
53	14B–283C2–00	LIMITADOR 2	1					
54	4B5–2847F–00	VEDACAO 5	1					
55	90110–06163	PARAFUSO HEXAGONAL INTERNO	2					
56	90269–07077	REBITE	1					
57	90269–06008	REBITE	1					
58	90269–06008	REBITE	3					

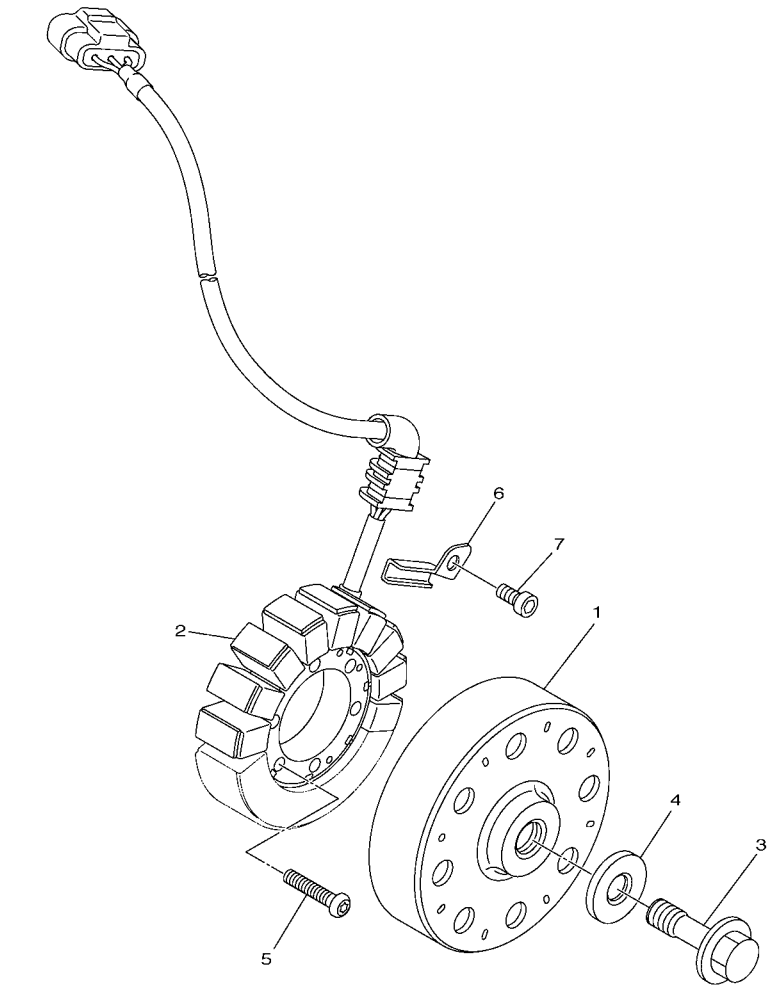

14B1300-H400

FIG. 40 GERADOR

REF. NO.	No. PEÇA	DESCRIÇÃO	14BU					OBSERVAÇÕES
1	14B–81450–00	ROTOR DO MAGNETO CONJ.	1					
2	14B–81410–00	ESTATOR CONJ.	1					
3	90105–126A8	PARAFUSO FLANGE	1					
4	90201–12008	ARRUELA PLANA	1					
5	90149–06128	PARAFUSO	3					
6	14B–15484–00	BRACADEIRA 2	1					
7	90110–06182	PARAFUSO HEXAGONAL INTERNO	1					

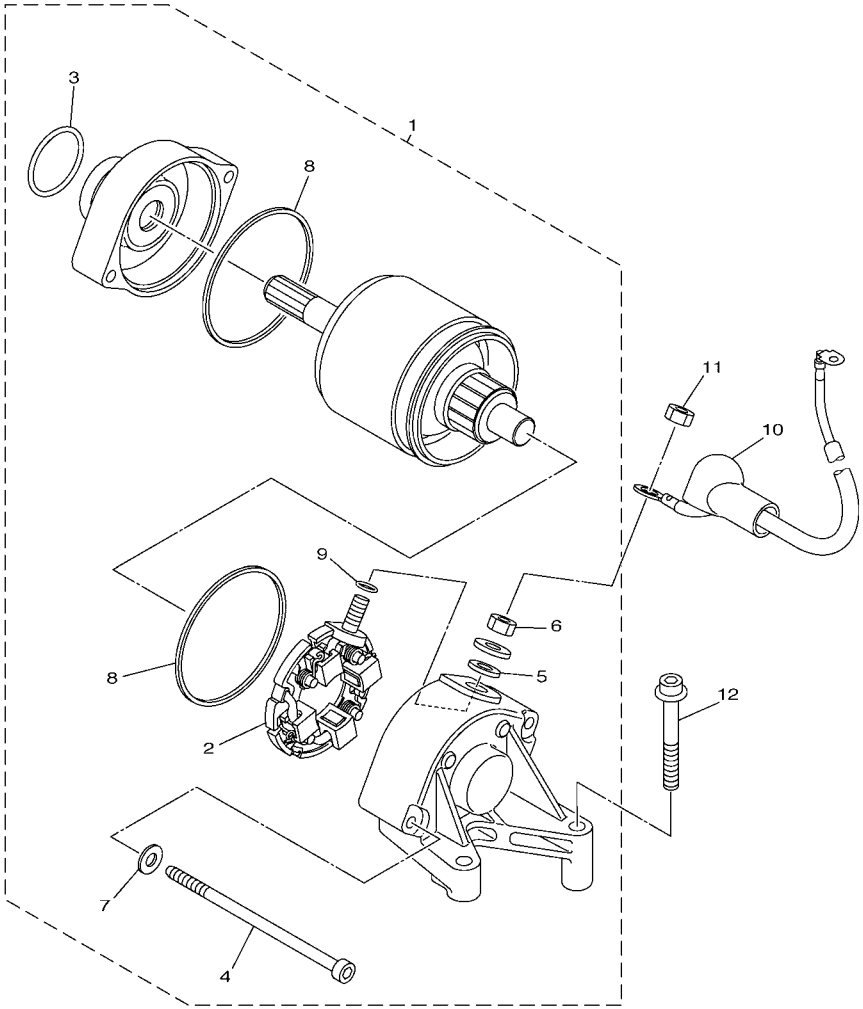

14BR300-K410

FIG. 41 MOTOR DE PARTIDA

REF. NO.	No. PEÇA	DESCRIÇÃO	14BU					OBSERVAÇÕES
1	14B–81890–00	MOTOR DE PARTIDA COMPLETO	1					
2	4C8–81801–01	.JOGO DE ESCOVAS	1					
3	93210–25711	.ANEL DE BORRACHA	1					
4	4C8–81846–00	.PARAFUSO	2					
5	8FA–8181L–00	.ARRUELA PLANA	1					
6	95302–06700	.PORCA	1					
7	90201–05021	.ARRUELA PLANA	2					
8	4C8–81861–00	.GAXETA	2					
9	93210–06001	.ANEL DE BORRACHA	1					
10	14B–8183G–10	CHICOTE DO MOTOR COMPL.	1					
11	95302–06700	PORCA	1					
12	90109–06016	PARAFUSO	2					

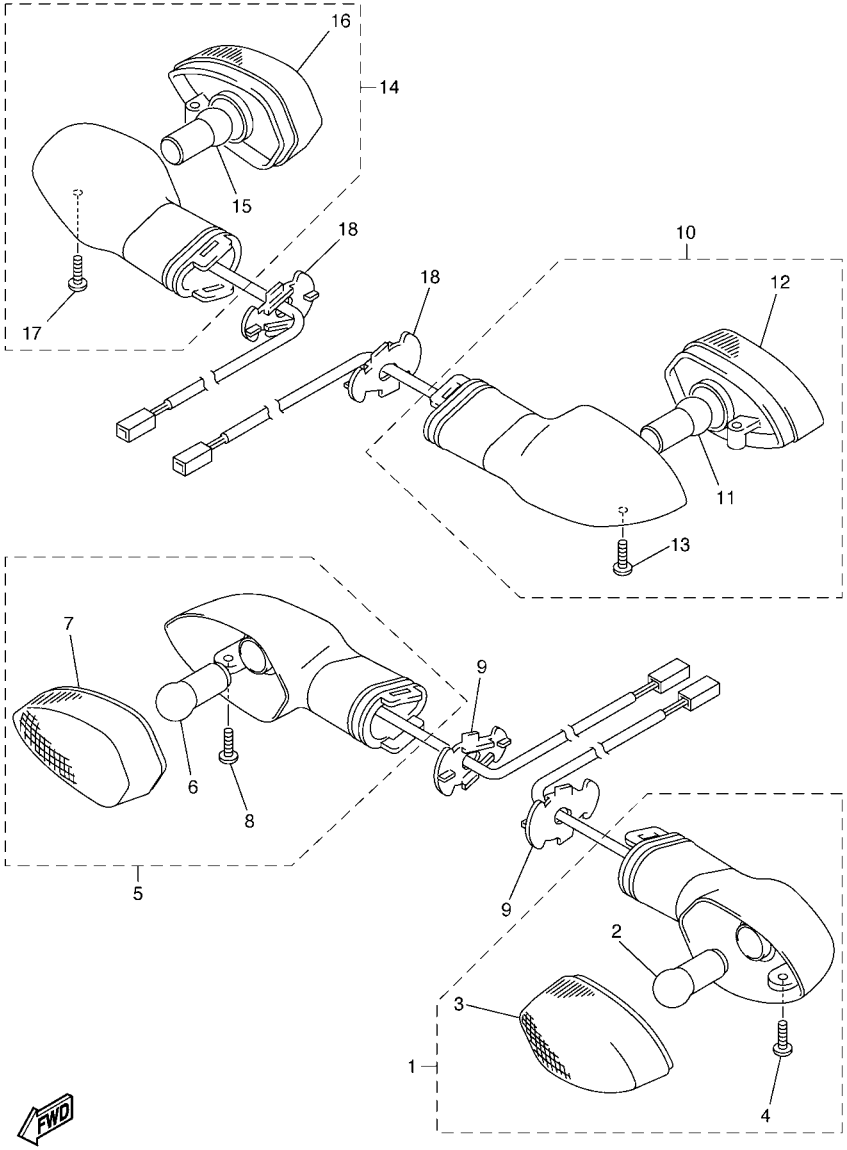

FIG. 42 PISCAS

REF. NO.	No. PEÇA	DESCRIÇÃO	14BU					OBSERVAÇÕES
1	2C0–83310–00	PISCA DIANTEIRO CONJ. 1	1					
2	2C0–83311–00	.LAMPADA DO PISCA (12V-10W)	1					
3	2C0–8333A–00	.LENTE COMPLETA 1	1					
4	97702–40010	.PARAFUSO	1					
5	2C0–83320–00	PISCA DIANTEIRO CONJ. 2	1					
6	2C0–83311–00	.LAMPADA DO PISCA (12V-10W)	1					
7	2C0–8334A–00	.LENTE COMPLETA 2	1					
8	97702–40010	.PARAFUSO	1					
9	2C0–83318–00	SUPORTE DO PISCA 1	2					
10	14B–83330–00	PISCA TRASEIRO CONJ. 1	1					
11	3TX–83311–00	.LAMPADA DO PISCA (12V-10W)	1					
12	2C0–8334A–00	.LENTE COMPLETA 2	1					
13	2C0–83358–00	.PARAFUSO ESPECIAL	1					
14	14B–83340–00	PISCA TRASEIRO CONJ. 2	1					
15	3TX–83311–00	.LAMPADA DO PISCA (12V-10W)	1					
16	2C0–8333A–00	.LENTE COMPLETA 1	1					
17	2C0–83358–00	.PARAFUSO ESPECIAL	1					
18	2C0–83318–00	SUPORTE DO PISCA 1	2					

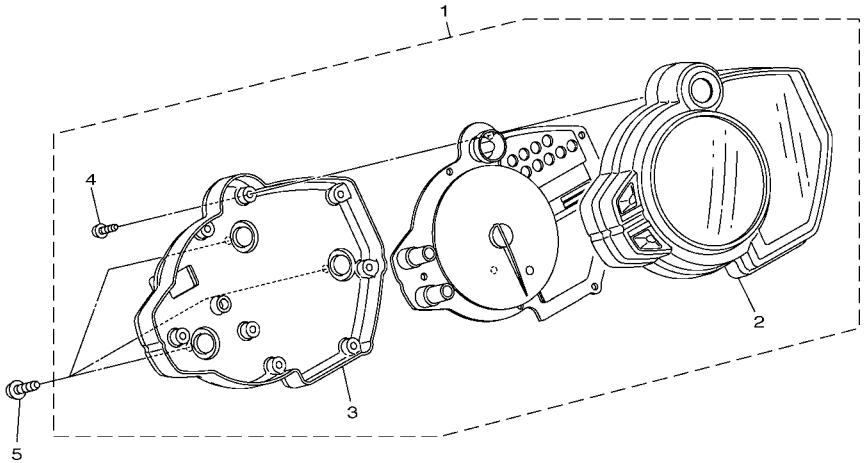

14B1300-H430

FIG. 43 MEDIDOR

REF. NO.	No. PEÇA	DESCRIÇÃO	14BU					OBSERVAÇÕES
1	14B–83500–02	MEDIDOR CONJUNTO (KM/H)	1					
2	14B–8353E–00	.CAIXA SUPERIOR DO MEDIDOR	1					
3	14B–83572–00	.CAIXA INFERIOR DO VELOCIMETRO	1					
4	5PW–8352S–00	.PARAFUSO DE FIXACAO	8					
5	90160–05006	PARAFUSO	3					

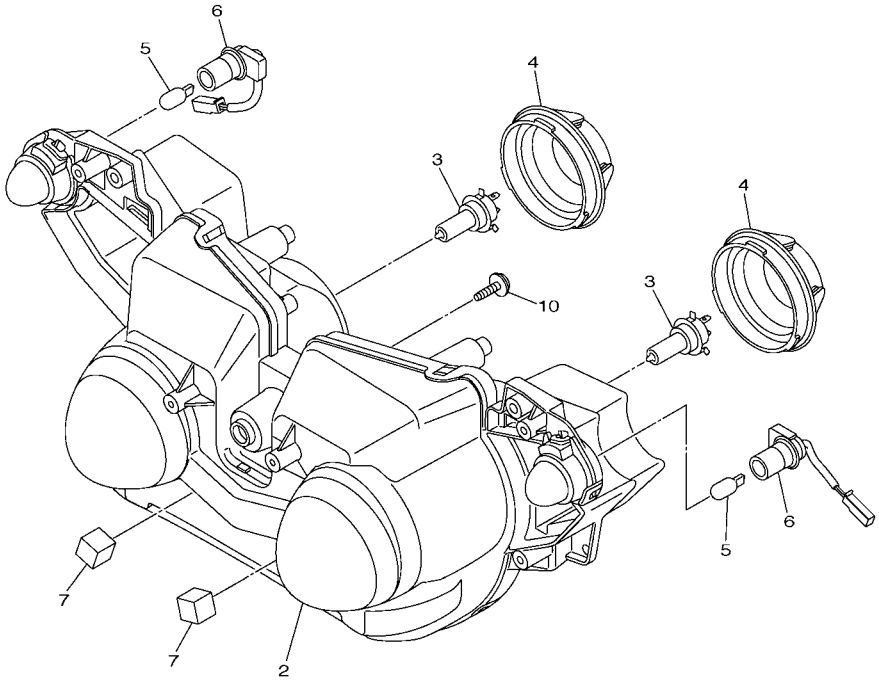

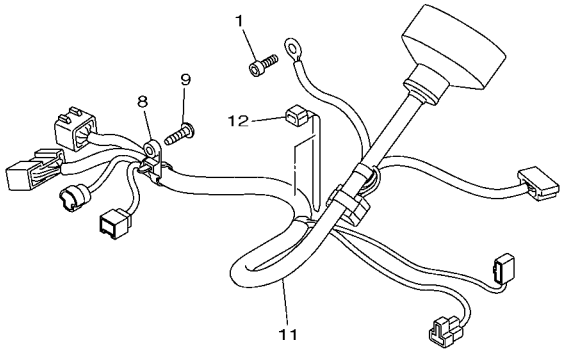

14B1300-H440

FIG. 44 FAROL DIANTEIRO

REF. NO.	No. PEÇA	DESCRIÇÃO	14BU					OBSERVAÇÕES
1	91317–05012	PARAFUSO	1					
2	14B–84303–01	UNIDADE FAROL CONJ.	1					
3	5PS–84314–00	LAMPADA (12V-55W H7)	2					HALOGEN
4	14B–84396–00	TAMPA	2					
5	5DM–84347–00	LAMPADA (12V-5W)	2					
6	14B–84312–00	SOQUETE CONJ.	2					
7	14B–2836U–00	AMORTIZADOR DE LOCALIZACAO 2	2					
8	90464–47002	BRACADEIRA	1					
9	97702–50016	PARAFUSO	1					
10	90160–05007	PARAFUSO	5					
11	14B–84359–00	CHICOTE DO FAROL	1					
12	90464–15195	BRACADEIRA	1					

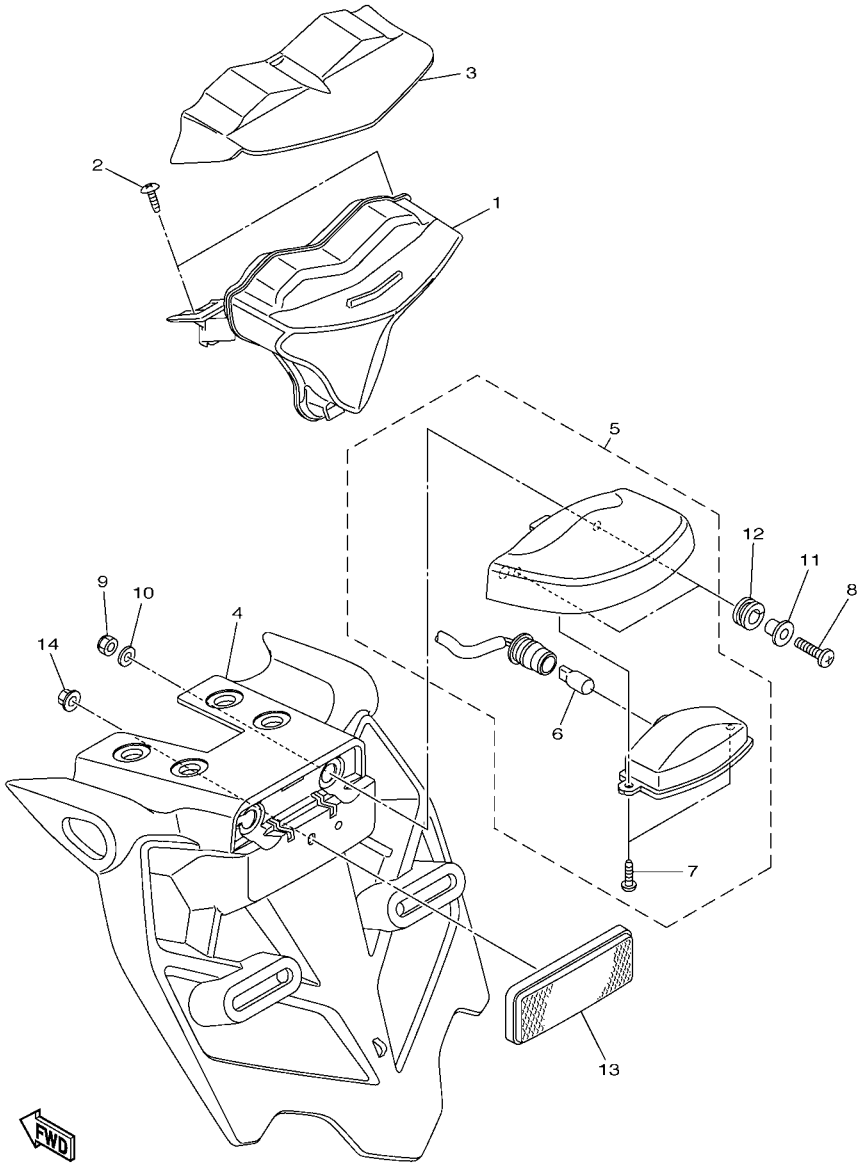

14B1300-H450

FIG. 45 LANTERNA TRASEIRA

REF. NO.	No. PEÇA	DESCRIÇÃO	14BU					OBSERVAÇÕES
1	14B–84710–00	LANTERNA TRASEIRA COMPLETA	1					
2	97702–50014	PARAFUSO	2					
3	14B–84516–00	TAMPA LANTERNA TRASEIRA	1					
4	14B–21629–01	PROTETOR DE POEIRA	1					
5	5VX–84745–01	LUZ DA LICENCA CONJ.	1					
6	4HC–84744–00	.LAMPADA (12V-5W)	1					
7	97706–04012	.PARAFUSO	2					
8	98902–05020	PARAFUSO	2					
9	95602–05100	PORCA AUTO-TRAVANTE	2					
10	92907–05200	ARRUELA	2					
11	90387–05003	ESPACADOR	2					
12	90480–11009	ILHO DE BORRACHA	2					
13	3Y6–85130–02	REFLETOR TRASEIRO CONJ.	1					
14	95602–05200	PORCA AUTOTRAVANTE	1					

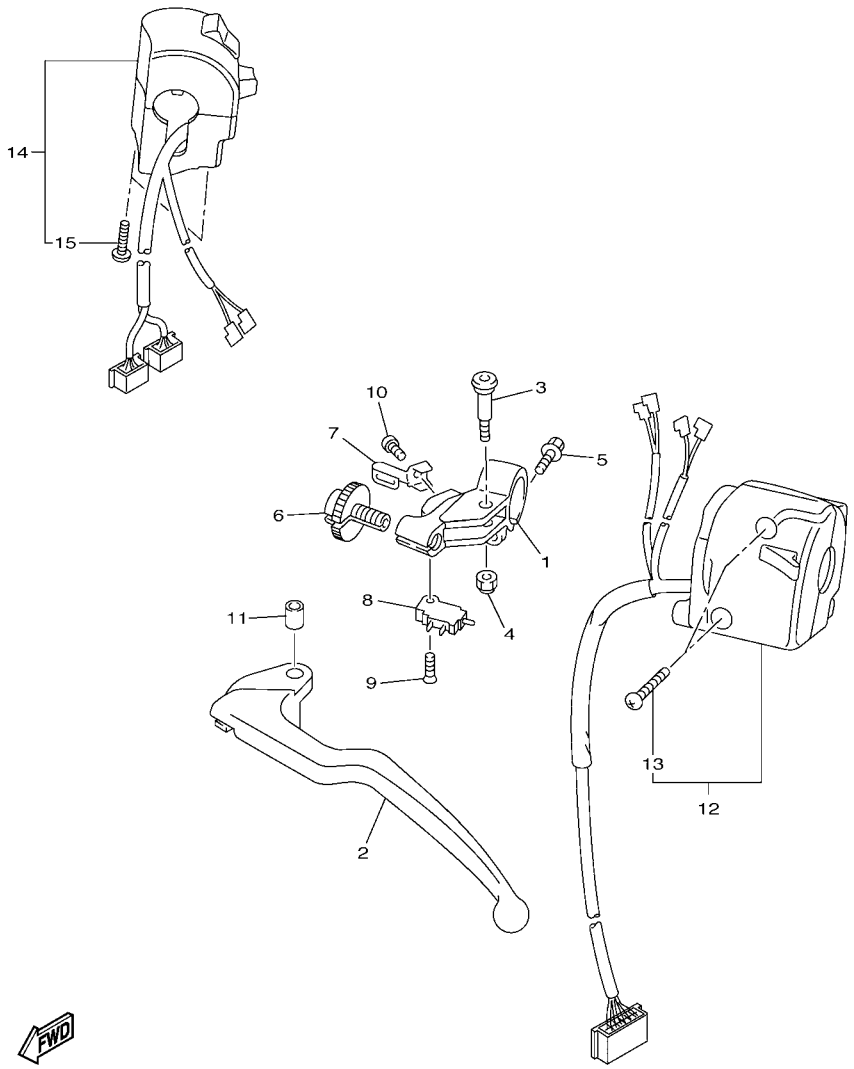

FIG. 46 INTERRUP. DO GUIDAO E MANETE 1

REF. NO.	No. PEÇA	DESCRIÇÃO	14BU					OBSERVAÇÕES
1	4XV–82911–10	FIXADOR DA ALAVANCA 1	1					
2	5EB–83912–03	ALAVANCA ESQUERDA 1	1					
3	2C0–83945–00	PARAFUSO DA ALAVANCA	1					
4	95607–06200	PORCA AUTO-TRAVANTE	1					
5	95027–06020	PARAFUSO FLANGE	1					
6	5LV–83951–00	PARAFUSO DE AJUSTE DO CABO	1					
7	4XV–83929–00	PLACA DA MOLA	1					
8	4XV–82917–01	INTERRUPTOR	1					
9	98707–03016	PARAFUSO CABECA PLANA	1					
10	98507–04010	PARAFUSO CABECA PANELA	1					
11	5JJ–83913–00	ESPACADOR DA ALAVANCA 1	1					
12	45B–83969–10	INTERRUPTOR DO GUIDAO 5	1					
13	98507–05025	.PARAFUSO	2					
14	14B–83963–00	INTERRUPTOR DO GUIDAO 3	1					
15	98507–05045	.PARAFUSO	2					

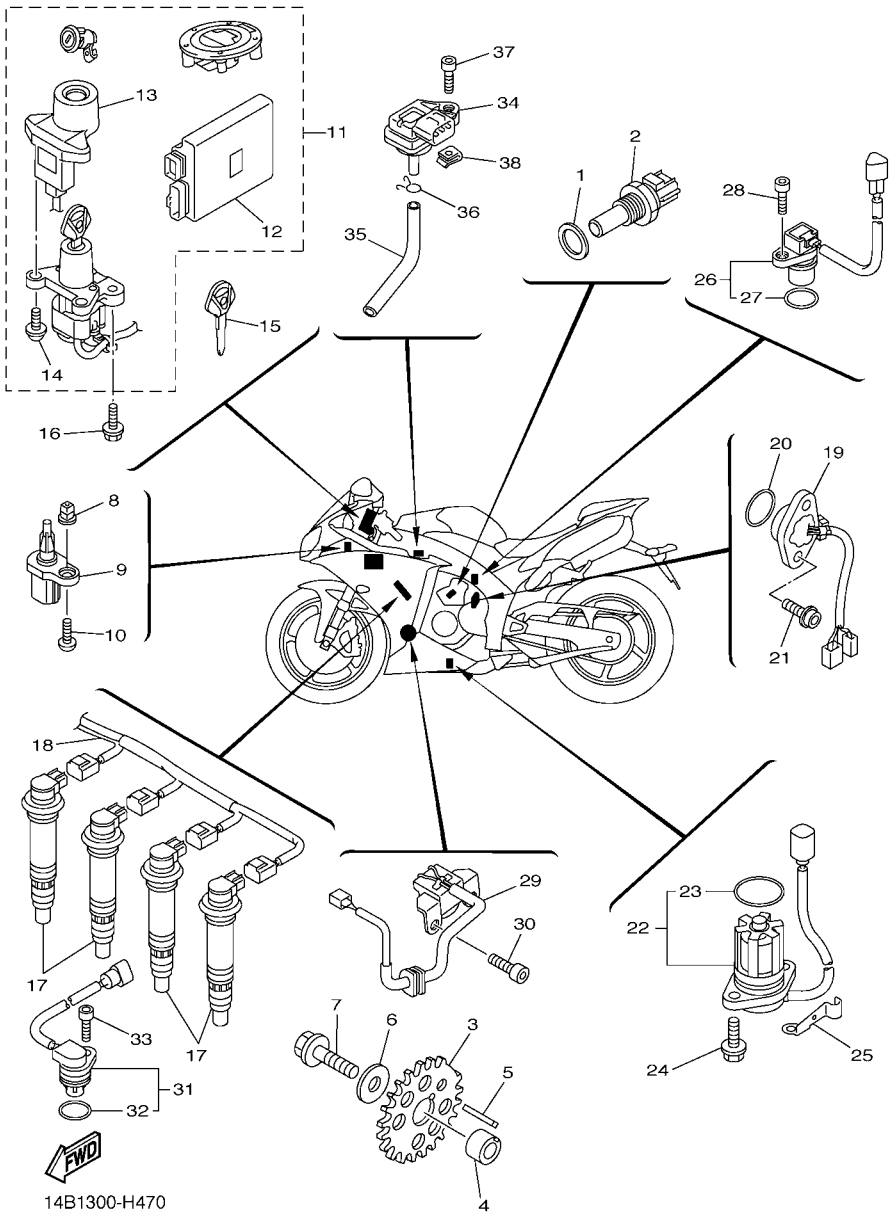

FIG. 47 SISTEMA ELETRICO 1

REF. NO.	No. PEÇA	DESCRIÇÃO	14BU					OBSERVAÇÕES
1	90201–12790	ARRUELA PLANA	1					
2	8CC–85790–01	TERMOSTATO	1					
3	14B–81673–00	ROTOR CONJ.	1					
4	90387–11006	ESPACADOR	1					
5	90282–03005	CHAVETA RETA	1					
6	90201–10034	ARRUELA PLANA	1					
7	90105–10290	PARAFUSO FLANGE	1					
8	90480–08005	ILHO DE BORRACHA	1					
9	8FP–85886–00	SENSOR DE TEMPERATURA DO AR	1					
10	97702–50016	PARAFUSO	1					
11	14B–W8250–80	KIT DO IMOBILIZADOR COMPL.	1					
12	14B–8591A–40	.UNIDADE DE CONTROLE MOTORA CJ	1					
13	14B–8255P–20	.UNIDADE IMOBILIZADORA COMPL.	1					
14	5SL–82113–01	.PARAFUSO	2					
15	5SL–82511–08	CHAVE VIRGEM	1					AP
16	90109–08195	PARAFUSO	2					
17	14B–82310–00	BOBINA DE IGNICAO CONJ.	4					
18	14B–82309–00	CHICOTE DE FIOS	1					
19	14B–82540–01	INTERRUPTOR NEUTRO CONJ.	1					
20	93210–21001	ANEL DE BORRACHA	1					
21	90110–05067	PARAFUSO HEXAGONAL INTERNO	2					
22	14B–85720–00	MEDIDOR NIVEL DE OLEO CONJ.	1					
23	5VY–8A8E0–00	.ANEL DE BORRACHA	1					
24	95022–06016	PARAFUSO FLANGE	2					
25	90465–08053	BRACADEIRA	1					
26	14B–83755–00	SENSOR DE VELOCIDADE	1					
27	4D9–81168–00	.ANEL DO BORRACHA	1					

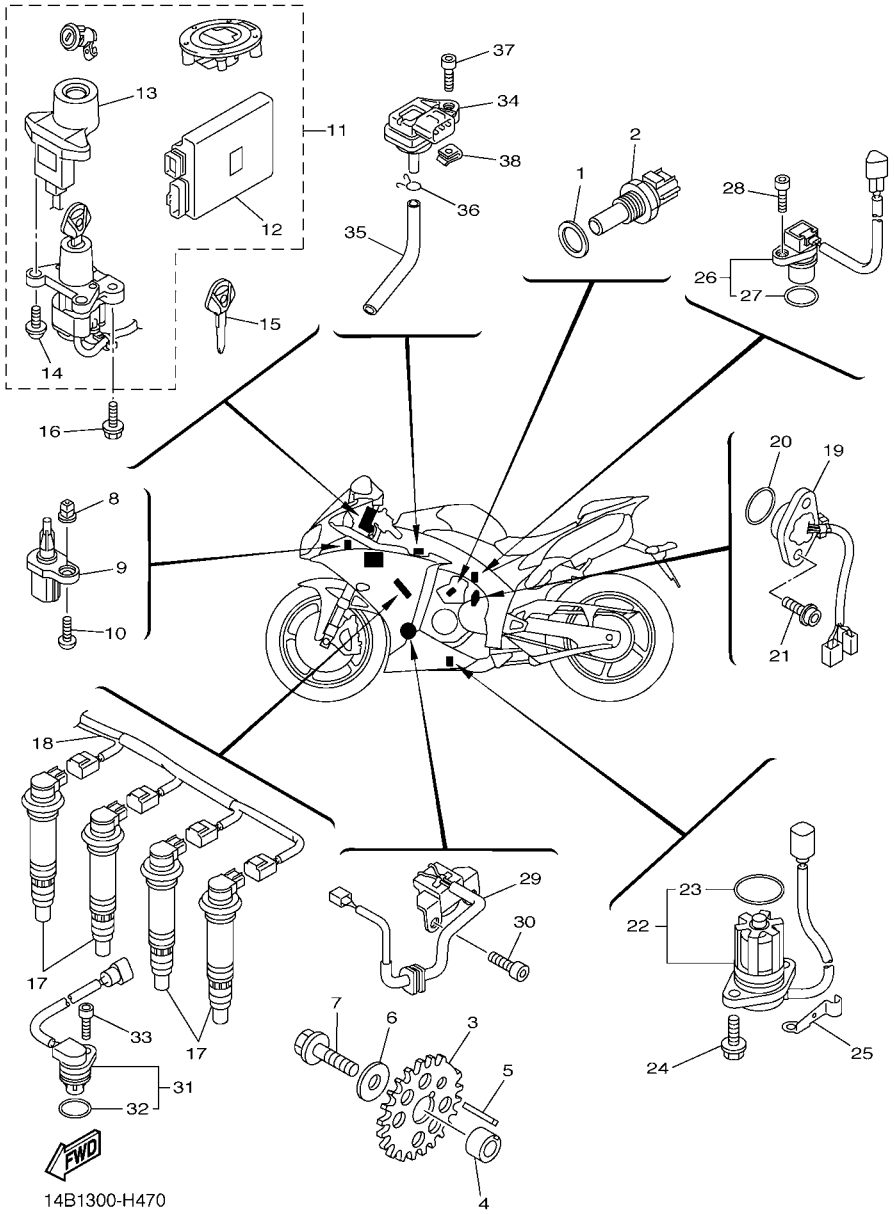

FIG. 47 SISTEMA ELETRICO 1

REF. NO.	No. PEÇA	DESCRIÇÃO	14BU					OBSERVAÇÕES
28	90110–06161	PARAFUSO HEXAGONAL INTERNO	1					
29	14B–81670–00	BOBINA DE PULSO CONJUNTO	1					
30	90110–06168	PARAFUSO HEXAGONAL INTERNO	2					
31	5VY–85896–00	SENSOR DE MUDANCA	1					
32	4D9–81168–00	.ANEL DO BORRACHA	1					
33	90110–06175	PARAFUSO HEXAGONAL INTERNO	1					
34	2C0–82380–00	SENSOR DE PRESSAO	1					
35	90445–08028	TUBO	1					
36	90467–08021	PRESILHA	1					
37	91312–05020	PARAFUSO	1					
38	90183–05076	PORCA MOLA	1					

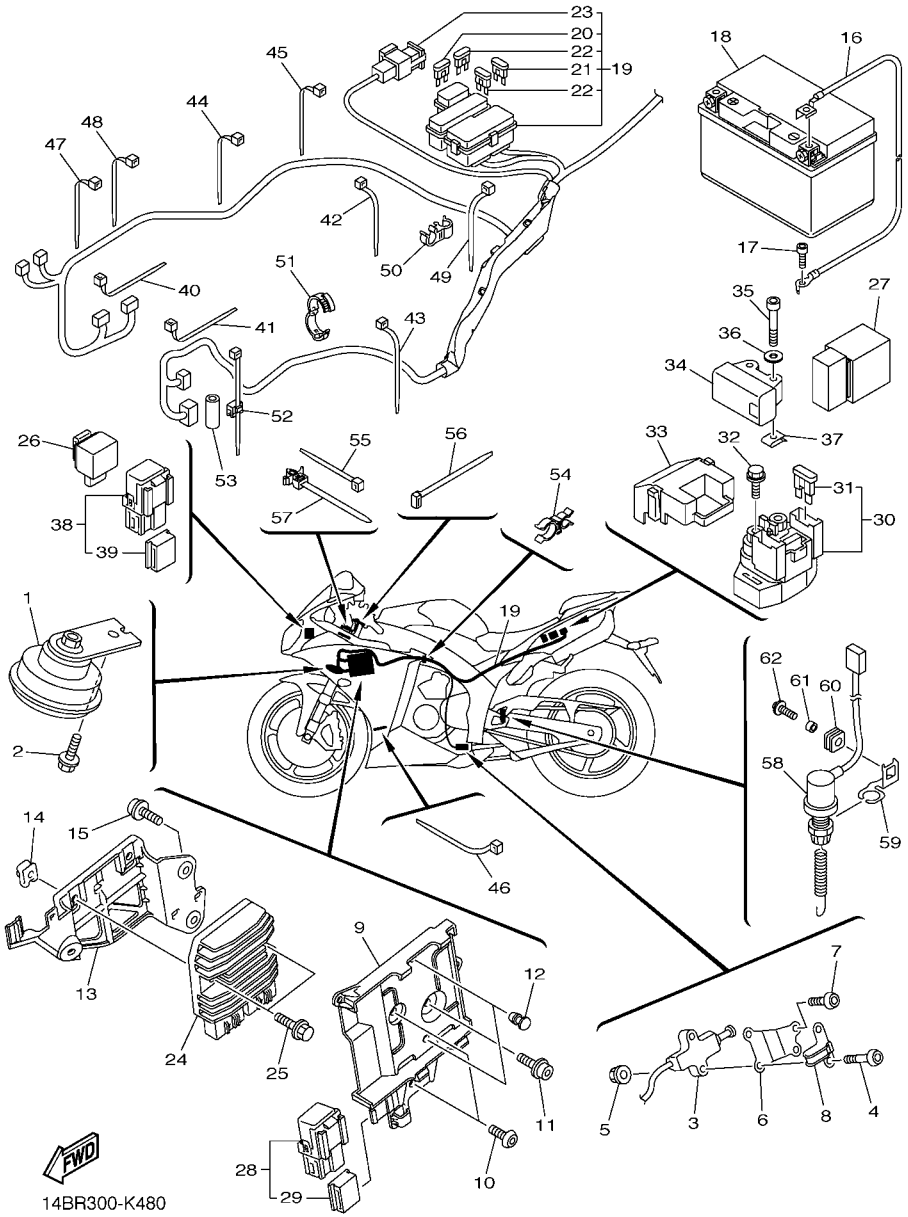

FIG. 48 SISTEMA ELETRICO 2

REF. NO.	No. PEÇA	DESCRIÇÃO	14BU					OBSERVAÇÕES
1	14B–83371–00	BUZINA	1					
2	95802–06012	PARAFUSO FLANGE	1					
3	13S–82566–50	INTERRUPTOR CAVALETE LATERAL	1					
4	92012–05025	PARAFUSO	2					
5	95602–05200	PORCA AUTOTRAVANTE	2					
6	14B–27961–00	SUPORTE DO SENSOR 1	1					
7	92012–05016	PARAFUSO	2					
8	14B–27911–00	SUPORTE	1					
9	14B–2836H–00	SUPORTE 5	1					
10	90111–06119	PARAFUSO	2					
11	90110–06245	PARAFUSO HEXAGONAL INTERNO	1					
12	90338–06018	TAMPAO	2					
13	14B–2836J–00	SUPORTE 6	1					
14	90183–06069	PORCA MOLA	2					
15	90110–06245	PARAFUSO HEXAGONAL INTERNO	2					
16	14B–82116–00	FIO NEGATIVO DA BATERIA	1					
17	91312–06012	PARAFUSO	1					
18	5VY–82100–00	BATERIA CONJ. (YUASA YTZ10S)	1					
19	14B–82590–30	CHICOTE PRINCIPAL COMPLETO	1					
20	5JJ–82151–20	.FUSIVEL (20A-BL)	2					
21	5JJ–82151–10	.FUSIVEL (15A-BL)	4					
22	5JJ–82151–00	.FUSIVEL (7.5A-BL)	6					
23	5JW–82151–10	.FUSIVEL (50A)	1					
24	1D7–81960–00	RETIFICADOR & REGULADOR CONJ.	1					
25	90105–06148	PARAFUSO FLANGE	2					
26	4GY–83350–00	RELE DO PISCA CONJ.	1					
27	5VK–81950–40	RELE CONJUNTO	1					

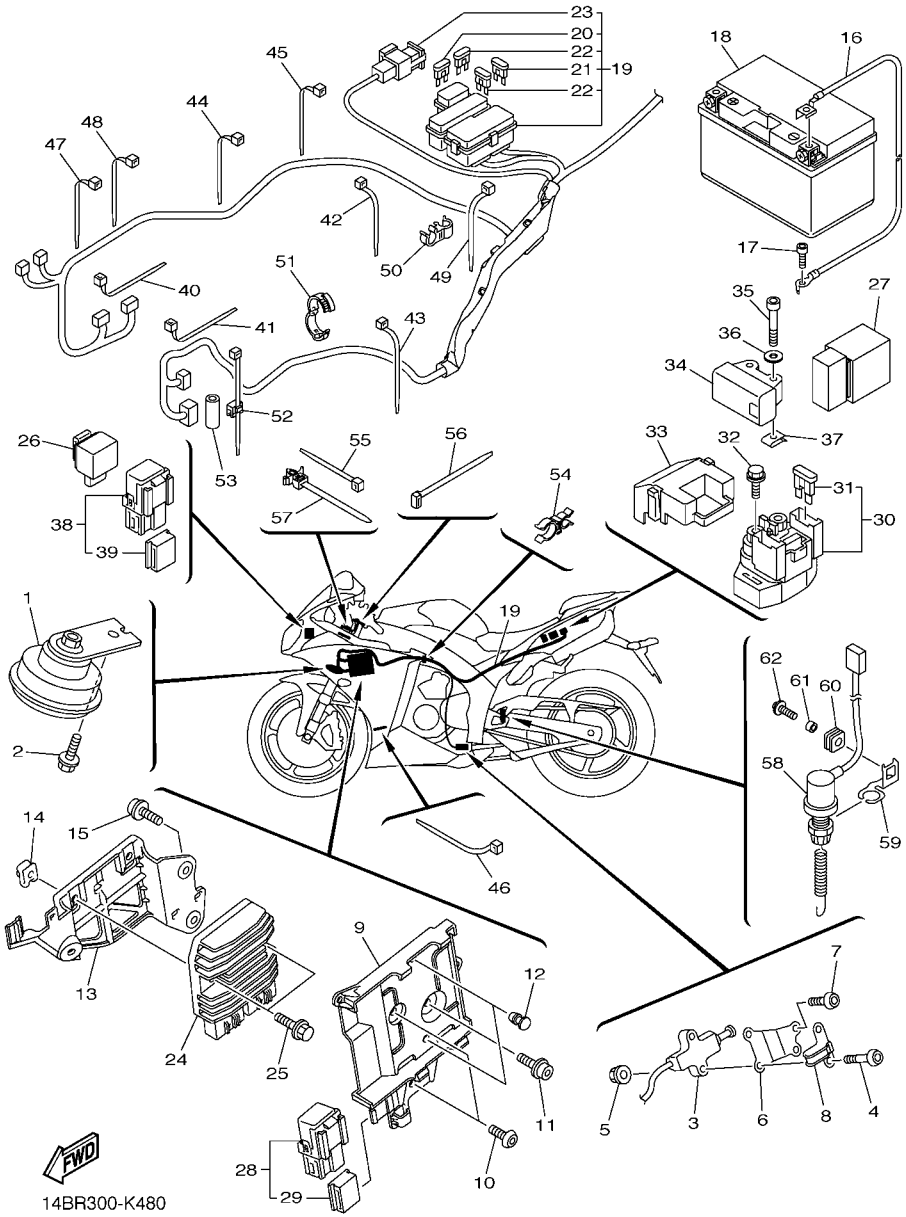

FIG. 48 SISTEMA ELETRICO 2

REF. NO.	No. PEÇA	DESCRIÇÃO	14BU					OBSERVAÇÕES
28	5JJ–81950–20	RELE CONJUNTO	1					
29	5JJ–81952–00	.SUPORTE DO RELE	1					
30	2C0–81940–00	RELE DE PARTIDA CONJUNTO	1					
31	36Y–82151–00	.FUSIVEL (15A-BL)	2					
32	95022–06008	PARAFUSO FLANGE	2					
33	5SL–82119–10	TAMPA DO FIO DA BATERIA	1					
34	5VU–82576–01	SENSOR DO ANGULO DE INCLINACAO	1					
35	91312–04025	PARAFUSO	2					
36	90201–047A2	ARRUELA PLANA	2					
37	90183–04039	PORCA MOLA	2					
38	5JJ–81950–20	RELE CONJUNTO	1					
39	5JJ–81952–00	.SUPORTE DO RELE	1					
40	90464–13073	BRACADEIRA	1					
41	90464–13073	BRACADEIRA	1					
42	90465–13M11	BRACADEIRA	1					
43	90464–16061	BRACADEIRA	1					
44	90464–16061	BRACADEIRA	1					
45	90464–13077	BRACADEIRA	1					
46	90464–13073	BRACADEIRA	1					
47	90464–13073	BRACADEIRA	1					
48	90464–13077	BRACADEIRA	1					
49	90464–13077	BRACADEIRA	1					
50	90464–12009	BRACADEIRA	1					
51	90464–16001	BRACADEIRA	2					
52	90464–36004	BRACADEIRA	1					
53	90445–107A5	TUBO (L30)	1					
54	90464–21256	BRACADEIRA	1					

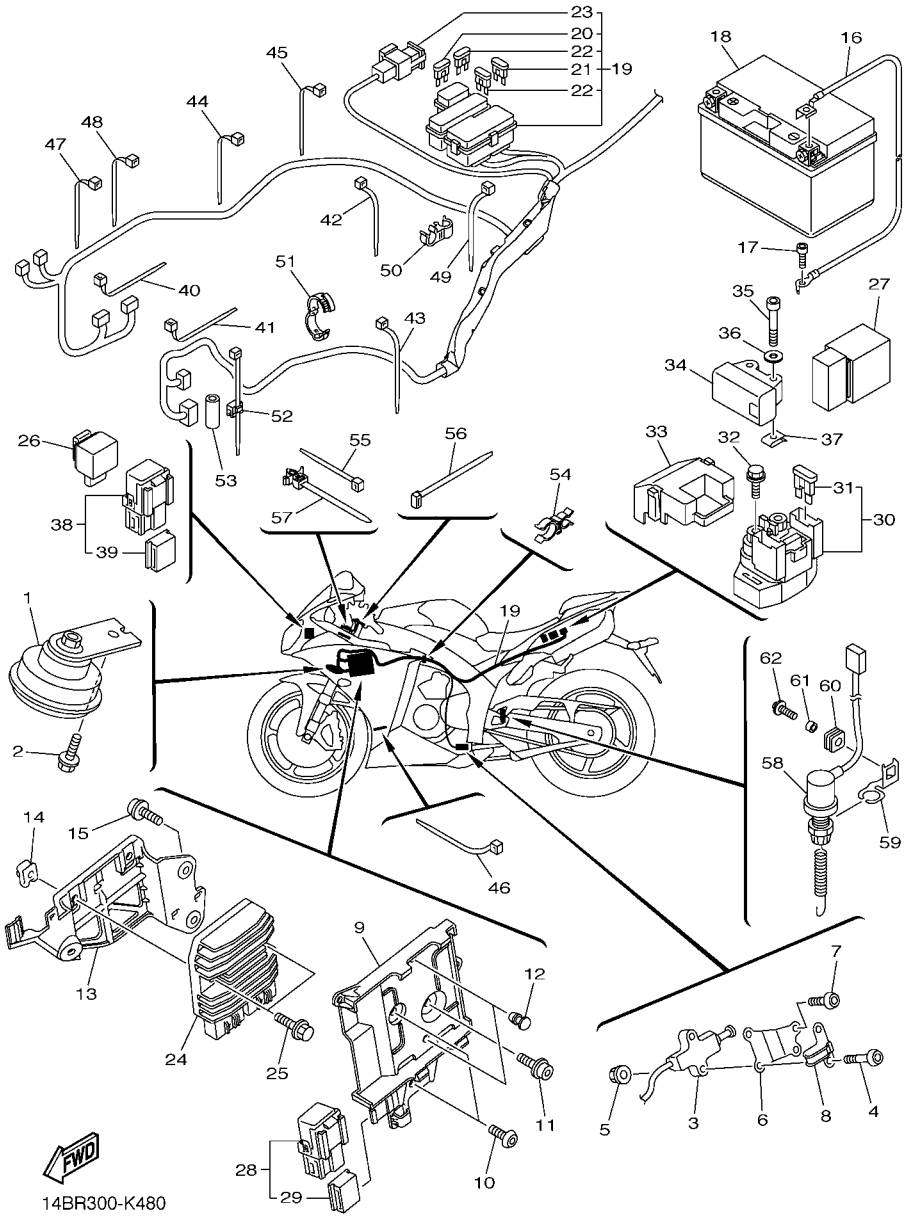

FIG. 48 SISTEMA ELETRICO 2

REF. NO.	No. PEÇA	DESCRIÇÃO	14BU					OBSERVAÇÕES
55	90464–16061	BRACADEIRA	1					
56	90464–59001	BRACADEIRA	1					
57	90464–12089	BRACADEIRA	1					
58	14B–82530–00	INTERRUPTOR DE PARADA CONJ.	1					
59	14B–2144G–00	FIXADOR DO INTERRUP. DE PARADA	1					
60	90480–12607	ILHO DE BORRACHA	1					
61	90387–06M16	ESPACADOR	1					
62	90159–06150	PARAFUSO COM ARRUELA	1					

No. PEÇA	REF. NO.
14B–11101–00	1 – 1
5VY–1111G–00	1 – 29
14B–11133–10	1 – 2
4C8–11134–10	1 – 3
14B–11165–00	15 – 26
14B–11181–00	1 – 20
14B–11191–00	1 – 21
14B–11193–00	1 – 23
214–11198–01	9 – 8
14B–11311–00	2 – 1
14B–11351–00	2 – 2
14B–11400–00	3 – 1
14B–11413–00	3 – 12
14B–11413–10	3 – 12
14B–11413–20	3 – 12
14B–11413–30	3 – 12
14B–11413–40	3 – 12
14B–11413–50	3 – 12
14B–11413–A0	3 – 12
14B–11416–00	3 – 6
14B–11416–10	3 – 6
14B–11416–20	3 – 6
14B–11416–30	3 – 6
14B–11416–40	3 – 6
14B–11500–00	3 – 11
14B–11549–00	3 – 5
14B–11603–00	3 – 8
14B–11631–00	3 – 7
4C8–11633–00	3 – 9
14B–11650–00	3 – 2
5VY–11654–01	3 – 3
14B–11656–00	3 – 4
14B–11656–10	3 – 4
14B–11656–20	3 – 4
14B–11656–30	3 – 4
14B–12111–00	4 – 1
14B–12113–00	4 – 4
14B–12114–00	4 – 5
4C8–12116–00	4 – 3
4C8–12117–00	4 – 6
1AA–12118–00	4 – 8
1WG–12118–00	4 – 9
4TE–12119–00	4 – 11
14B–12121–00	4 – 2
4C8–12127–00	4 – 7
3P6–12129–00	4 – 10
4C8–12153–09	4 – 13
4C8–12153–10	4 – 13

No. PEÇA	REF. NO.
3LD–12168–K1	4 – 12
3LD–12168–M1	4 – 12
3LD–12168–R1	4 – 12
3LD–12168–U1	4 – 12
3LD–12168–W1	4 – 12
3LD–12168–Y1	4 – 12
3LD–12169–11	4 – 12
3LD–12169–31	4 – 12
3LD–12169–50	4 – 12
3LD–12169–70	4 – 12
3LD–12169–90	4 – 12
3LD–12169–E0	4 – 12
3LD–12169–G0	4 – 12
3LD–12169–J0	4 – 12
3LD–12169–L0	4 – 12
3LD–12169–N0	4 – 12
3LD–12169–T0	4 – 12
14B–12170–01	5 – 1
14B–12176–00	5 – 3
14B–12180–01	5 – 2
14B–12210–02	5 – 6
14B–12213–00	5 – 7
5BE–12241–00	1 – 22
14B–12251–00	5 – 9
14B–12252–00	5 – 10
14B–12405–00	7 – 19
14B–12405–10	7 – 20
14B–12410–00	7 – 4
5LP–12411–00	7 – 5
14B–12420–00	6 – 1
14B–12422–00	6 – 7
4C8–12438–00	6 – 4
4XV–12439–00	6 – 6
14B–1243A–00	7 – 40
14B–1243E–00	7 – 42
14B–1243F–00	7 – 57
14B–1244G–00	7 – 45
14B–12450–00	6 – 5
14B–12461–00	7 – 18
5SL–12462–00	7 – 30
14B–12465–00	7 – 24
14B–12469–10	6 – 30
5GV–1246E–00	7 – 10
	7 – 28
14B–12481–00	6 – 21
14B–12482–00	7 – 14
14B–12484–00	6 – 35
14B–12485–00	7 – 1

No. PEÇA	REF. NO.
4XV–12485–00	6 – 19
14B–12551–00	7 – 26
14B–12552–00	7 – 48
14B–12576–00	6 – 27
14B–12578–00	7 – 16
14B–12579–00	7 – 12
4C8–12579–00	7 – 8
14B–12588–00	6 – 25
14B–12589–00	7 – 37
14B–12637–00	6 – 33
5SL–12671–00	7 – 25
5GJ–12675–00	7 – 21
14B–12682–01	10 – 37
5FL–12822–00	9 – 15
5VY–13117–10	8 – 5
14B–13161–00	9 – 12
14B–1316E–00	8 – 10
14B–13338–00	6 – 3
14B–13354–00	17 – 26
14B–13355–00	6 – 12
14B–13400–10	9 – 6
14B–13410–00	8 – 2
14B–13414–00	9 – 10
14B–13416–00	8 – 7
5GH–13440–20	9 – 2
14B–13470–00	9 – 14
14B–13473–00	9 – 17
5EB–13475–00	9 – 16
14B–13490–00	9 – 3
8FP–13556–00	10 – 25
	11 – 4
14B–13595–00	10 – 2
14B–13596–00	10 – 4
14B–13750–20	11 – 1
14B–13761–00	11 – 2
14B–13761–10	10 – 23
14B–13767–01	10 – 26
2C0–13881–00	10 – 38
14B–13898–00	8 – 15
14B–13907–10	28 – 24
14B–13971–00	11 – 22
14B–13972–00	10 – 34
2C0–14105–00	11 – 14
4KM–14137–00	11 – 16
8A7–14139–00	11 – 13
5PS–14147–00	10 – 24
	11 – 3
895–14169–00	11 – 12

No. PEÇA	REF. NO.
2C0–14216–00	11 – 9
5FL–14216–00	11 – 10
8CC–14216–10	11 – 6
5JW–14348–00	11 – 20
5FL–14348–10	11 – 17
5PW–14349–00	11 – 21
5PW–14396–00	11 – 5
14B–14402–01	10 – 22
14B–1440B–00	10 – 15
14B–14411–01	10 – 6
14B–14412–01	10 – 30
14B–14421–01	10 – 18
14B–14425–00	10 – 9
13S–14445–00	10 – 21
14B–14445–00	10 – 16
14B–14451–00	10 – 33
14B–14452–00	10 – 19
14B–14457–00	10 – 7
14B–14462–00	10 – 8
14B–14467–00	10 – 31
14B–1446R–00	10 – 20
14B–14490–00	10 – 11
14B–14498–00	10 – 17
14B–14602–00	13 – 1
4FM–14613–00	13 – 2
14B–14618–00	13 – 19
14B–14623–00	13 – 17
14B–1465R–00	13 – 28
14B–1465T–00	13 – 38
14B–1465U–00	13 – 21
14B–14710–00	13 – 23
5VY–14714–00	13 – 24
	13 – 34
3D8–14715–00	13 – 26
	13 – 36
14B–14718–00	13 – 52
14B–14720–00	13 – 33
14B–14725–00	13 – 18
14B–14728–00	13 – 55
2D1–14737–00	13 – 14
	36 – 56
3D7–14737–00	13 – 30
	13 – 40
14B–14738–00	13 – 5
14B–14740–10	13 – 4
5VY–14747–00	13 – 50
14B–1476P–00	13 – 58
14B–1478P–00	13 – 70

No. PEÇA	REF. NO.
14B–1479P–00	13 – 71
5VY–1482K–00	1 – 24
2D1–14840–00	12 – 1
4C8–14881–01	12 – 2
4C8–14882–01	12 – 3
14B–14883–00	12 – 5
5SL–14890–10	1 – 25
14B–14899–01	1 – 26
14B–15100–08	14 – 1
14B–15123–00	14 – 6
14B–15124–00	14 – 7
14B–15133–00	14 – 8
5EB–15155–00	14 – 2
14B–15156–00	14 – 14
14B–15163–00	18 – 10
36Y–15189–00	14 – 25
4H7–15189–00	14 – 27
5PW–15361–00	14 – 22
3F9–15362–10	15 – 11
14B–15377–00	15 – 5
14B–15379–00	15 – 32
14B–15393–00	10 – 13
14B–15411–00	15 – 1
14B–15413–00	15 – 28
14B–15416–00	15 – 17
14B–15418–00	15 – 6
14B–15421–00	15 – 8
14B–15423–01	15 – 31
14B–15431–00	15 – 18
14B–15441–01	14 – 23
14B–15451–00	15 – 2
14B–15456–00	15 – 23
14B–15461–00	15 – 13
14B–15462–00	15 – 29
14B–15484–00	40 – 6
5VY–15499–00	15 – 9
14B–15515–00	16 – 1
14B–15517–00	16 – 3
14B–15521–00	16 – 4
14B–15570–00	16 – 7
14B–16150–10	17 – 1
363–16154–00	17 – 24
4C8–16154–00	17 – 2
14B–16181–00	17 – 25
5VY–16321–00	17 – 7
4B1–16324–00	17 – 16
4B1–16325–00	17 – 15
	17 – 16

No. PEÇA	REF. NO.
5VY–16325–00	17 – 8
	17 – 15
	17 – 16
14B–16330–00	17 – 6
14B–16340–00	17 – 20
132–16346–00	20 – 2
14B–16351–00	17 – 9
4XV–16356–01	17 – 19
14B–16360–00	17 – 4
14B–16370–00	17 – 5
4C8–16377–00	17 – 17
5VY–16382–10	17 – 29
14B–16384–00	17 – 13
2S3–16539–00	17 – 14
2D1–17121–10	18 – 9
14B–17131–00	18 – 6
4C8–17151–00	18 – 3
14B–17161–00	18 – 8
5VY–17211–00	18 – 31
14B–17221–00	18 – 20
14B–17231–00	18 – 28
14B–17241–00	18 – 25
14B–17251–00	18 – 29
14B–17261–00	18 – 23
14B–17402–00	18 – 16
14B–17411–00	18 – 1
4C8–17460–00	18 – 34
14B–18101–00	20 – 9
14B–18110–00	20 – 17
5JJ–18112–10	20 – 15
5EB–18113–00	20 – 18
5LV–18115–00	20 – 20
5LV–18116–00	20 – 23
1D7–18127–00	20 – 4
14B–18140–00	20 – 12
4XV–18154–00	20 – 19
	20 – 24
2C0–18175–00	20 – 11
14B–18511–00	19 – 5
14B–18512–00	19 – 6
14B–18513–00	19 – 7
14B–18531–00	19 – 8
2C0–18535–00	19 – 9
14B–18536–00	19 – 11
14B–18540–00	19 – 1
3D7–18542–00	19 – 2
14B–18562–00	19 – 12
14B–2110N–20	21 – 47

No. PEÇA	REF. NO.
14B–21110–00	21 – 1
2S3–2111D–00	38 – 66
	38 – 69
14B–2111F–00	24 – 53
14B–2112B–00	21 – 48
4C8–2112D–00	38 – 65
	38 – 68
14B–21131–00	21 – 16
14B–2113C–00	21 – 49
14B–2113D–00	21 – 50
14B–21161–00	28 – 9
14B–21162–00	28 – 14
5VY–2117K–01	29 – 14
14B–21190–00	21 – 15
14B–21214–00	21 – 19
14B–21414–00	21 – 4
14B–2141R–00	21 – 6
14B–21424–00	21 – 5
14B–21445–00	13 – 9
14B–21446–00	13 – 49
14B–2144G–00	48 – 59
14B–21495–00	21 – 9
	21 – 12
14B–21511–00–P0	22 – 1
14B–21511–00–P2	22 – 1
14B–2153E–B0	39 – 17
	39 – 23
2C0–21566–00	24 – 37
13S–21567–00	21 – 40
3HP–21568–P0	28 – 56
14B–21600–00–P0	22 – 15
14B–21600–00–P2	22 – 15
14B–21615–00	21 – 33
14B–21629–01	45 – 4
14B–21639–00	22 – 23
14B–2163A–00	21 – 27
14B–2163E–00	13 – 59
14B–2163F–00	13 – 64
14B–21640–00	21 – 25
14B–21649–00	22 – 24
14B–21650–00	24 – 47
14B–21668–20	24 – 52
14B–21669–00	22 – 16
14B–21682–00	21 – 26
14B–21710–00–P0	23 – 1
14B–21710–00–P2	23 – 1
14B–2171A–00–P2	28 – 35
14B–2171A–00–P5	28 – 35

No. PEÇA	REF. NO.
14B–2172E–10	21 – 54
14B–2172W–00	7 – 60
14B–21732–00	22 – 22
3NU–21732–00	39 – 48
5PW–21732–00	22 – 21
5VY–21732–00	22 – 20
4C8–21735–00	22 – 19
13S–2173M–00	21 – 37
13S–21746–00	21 – 34
4C8–21747–00	23 – 3
5VU–21747–00	28 – 51
14B–2174E–10	21 – 55
4GY–2174X–00	22 – 17
2TK–21757–00	39 – 5
	39 – 10
	39 – 21
	39 – 28
5VY–2176V–00	29 – 15
3XV–21778–00	28 – 42
5PW–2177L–00	38 – 10
	38 – 41
	38 – 56
	39 – 18
	39 – 24
	39 – 35
26H–21828–00	7 – 53
14B–21871–00	7 – 51
14B–21875–00	7 – 52
14B–22110–00–P0	24 – 1
5VY–22128–00	24 – 6
14B–22141–00	24 – 42
14B–22151–00	24 – 13
14B–2217A–00	24 – 23
14B–2217M–00	24 – 26
14B–22184–00	24 – 5
14B–22210–50	25 – 1
14B–22219–00	25 – 10
4C8–22252–00	24 – 45
14B–22253–00	25 – 6
14B–22311–00	24 – 19
14B–22873–00	21 – 35
14B–22874–00	21 – 36
14B–22876–00	21 – 38
14B–22877–00	21 – 39
14B–22879–00	21 – 41
14B–23102–00	27 – 1
14B–23102–10	27 – 1
14B–23103–00	27 – 21

No. PEÇA	REF. NO.
14B–23103–10	27 – 21
14B–23106–00	27 – 3
	27 – 23
14B–23106–10	27 – 3
	27 – 23
14B–23109–00	27 – 10
	27 – 30
14B–23110–00	27 – 2
14B–23111–00	27 – 12
4TX–23115–00	27 – 7
	27 – 27
14B–23118–00	27 – 19
	27 – 39
14B–2311J–00	27 – 32
14B–23120–00	27 – 22
14B–23141–00	27 – 17
	27 – 37
13S–23142–00	27 – 18
	27 – 38
5YU–23143–00	27 – 16
	27 – 36
4TX–23144–01	27 – 4
	27 – 24
5VX–23145–00	27 – 6
	27 – 26
4TX–23156–00	27 – 5
	27 – 25
14B–2315K–00	27 – 8
14B–2315L–00	27 – 28
14B–2318Y–00	27 – 11
	27 – 31
14B–2319M–00	27 – 9
	27 – 29
45B–2331E–00	26 – 21
13S–2332N–00	27 – 15
	27 – 35
14B–23340–00	27 – 41
14B–23377–10	26 – 26
13S–23393–00	27 – 14
	27 – 34
4XV–23415–01	26 – 3
4XV–23418–00	26 – 5
4XV–23434–00	34 – 5
	34 – 12
14B–23435–20	26 – 9
3FV–23462–00	26 – 2
2H9–23469–00	34 – 20
14B–23490–00	26 – 18

No. PEÇA	REF. NO.
14B–23495–00	26 – 16
14B–23808–00	26 – 27
14B–24106–10	28 – 57
14B–24108–10	28 – 65
5PW–2411J–01	28 – 49
	28 – 50
14B–24121–00	21 – 13
14B–24122–00	21 – 14
14B–24135–00	28 – 26
5SL–2413B–00	28 – 55
14B–2413Y–10	28 – 17
14B–2414G–00	28 – 53
14B–2414H–00	28 – 40
2C0–2414H–00	28 – 58
	28 – 66
14B–2414J–00	28 – 59
	28 – 67
2C0–2414J–00	28 – 60
	28 – 68
14B–2414K–10	28 – 52
14B–2414N–00	28 – 47
14B–2414P–00	28 – 48
14B–24181–00	28 – 43
4FM–24181–00	13 – 32
5VY–24181–00	28 – 7
	28 – 12
4C8–24182–00	28 – 41
5SL–24183–00	28 – 18
5VY–24183–00	28 – 5
4BP–24188–00	28 – 3
14B–24191–10	28 – 6
14B–24192–10	28 – 11
14B–24240–20	28 – 2
5JW–24311–00	11 – 18
14B–24312–00	28 – 30
14B–24313–00	28 – 32
14B–24314–00	28 – 33
68V–24376–00	11 – 19
19B–24486–00	28 – 28
13S–24491–00	28 – 25
39P–24602–00	28 – 21
14B–24710–00	29 – 1
14B–24711–00	29 – 2
5SL–24723–00	29 – 5
13S–24725–00	29 – 10
14B–24725–00	29 – 9
14B–24750–00	29 – 4
14B–24780–00	29 – 6

No. PEÇA	REF. NO.
14B–2478E–00	29 – 12
2C0–24792–00	29 – 7
13S–24847–00	29 – 11
4XV–25117–00	30 – 2
5VY–25168–00–98	30 – 1
2C0–25181–00	30 – 8
5PW–25188–00	30 – 9
5PW–25317–00	32 – 6
5VY–25338–00–98	32 – 1
2C0–25364–00	32 – 8
5SL–25366–00	32 – 12
4C8–25381–00	32 – 23
4XV–25383–00	32 – 7
5VY–25388–00	32 – 21
5VY–25389–01	32 – 22
5MT–25398–00	30 – 7
	32 – 11
5MT–25398–10	30 – 7
	32 – 11
5MT–25398–20	30 – 7
	32 – 11
14B–25447–20	32 – 15
4C8–2580T–10	31 – 4
4C8–2580U–10	31 – 14
5VY–2580W–12	33 – 3
14B–2581T–00	31 – 1
14B–2581T–10	31 – 1
14B–2581U–00	31 – 2
14B–2581U–10	31 – 2
3YK–25824–00	35 – 5
3YK–25825–00	35 – 6
5SL–25827–00	33 – 17
5SL–25827–10	33 – 18
5SL–25828–01	33 – 19
4ML–2582A–50	37 – 8
5SL–2582W–00	33 – 1
5SL–25838–00	33 – 7
5VY–2583B–00	31 – 13
	31 – 23
14B–2583V–00	37 – 6
2C0–25852–00	37 – 13
5VY–25852–00	35 – 18
2VN–25854–00	37 – 14
5VY–25854–00	35 – 16
2VN–25855–00	37 – 15
5VY–25855–00	35 – 17
14B–2585H–09	21 – 22
2VN–25866–00	37 – 9

No. PEÇA	REF. NO.
5VS–25867–00	35 – 26
14B–25872–10	35 – 23
14B–25874–00	37 – 28
14B–25875–00	35 – 1
14B–25876–00	35 – 2
14B–2588F–00	37 – 29
14B–25894–00	37 – 12
5SL–25894–20	35 – 15
14B–25895–00	37 – 19
5VY–25895–10	35 – 19
3FV–2589A–00	37 – 11
5VY–2589F–01	35 – 8
5VY–2589G–00	35 – 21
5VY–2589H–00	35 – 22
5SL–25914–00	33 – 9
5DH–25916–00	33 – 14
3JD–25917–00	33 – 11
5SL–25917–00	33 – 6
4C8–25919–00	31 – 9
	31 – 19
5SL–25919–00	33 – 8
2S3–25919–10	31 – 10
	31 – 20
5VY–25921–01	33 – 10
4SV–25924–00	31 – 8
	31 – 18
8CR–25924–00	33 – 13
3GM–25925–00	31 – 11
	31 – 21
5SL–25926–00	33 – 15
5VY–25975–00	35 – 7
14B–26121–00	34 – 1
14B–26122–00	34 – 8
4C8–26240–00	34 – 13
2C0–26241–00	34 – 6
5PW–26246–10	34 – 3
	34 – 10
14B–26280–00	38 – 74
3LN–26281–01	34 – 17
3LN–26282–01	34 – 18
14B–2628N–00	38 – 77
14B–2628R–00	38 – 78
14B–26290–00	38 – 75
5VY–26292–11	26 – 13
4C8–26298–00	38 – 76
14B–26302–01	34 – 14
2C0–26326–00	37 – 17
5VS–26332–00	35 – 27

No. PEÇA	REF. NO.
14B–26335–01	34 – 7
5VY–26398–00	26 – 24
14B–27211–00	37 – 1
4XV–27222–01	37 – 21
14B–27311–00	36 – 1
14B–27321–00	36 – 2
14B–27351–00	36 – 3
14B–27352–00	36 – 4
13S–27417–00	36 – 49
14B–2741L–00	36 – 33
14B–2741L–10	36 – 33
14B–27424–00	13 – 45
4XV–27424–00	13 – 10
14B–2742L–00	36 – 41
14B–2742L–10	36 – 41
5JJ–27431–10	36 – 32
4C8–27434–00	20 – 25
	37 – 2
5JJ–27437–01	36 – 36
	36 – 44
5JJ–27441–10	36 – 40
14B–27442–00	36 – 13
14B–27443–00	36 – 22
14B–27445–00	36 – 19
14B–27446–00	36 – 29
5JJ–27451–00	36 – 14
5JJ–27461–00	36 – 23
14B–27469–00	36 – 50
14B–27490–00	36 – 52
14B–2749A–00	36 – 53
14B–2749B–00	36 – 54
14B–2749D–00	36 – 55
4C8–27813–00	36 – 28
14B–27911–00	48 – 8
14B–27961–00	48 – 6
14B–28100–00	22 – 26
14B–28217–00	21 – 43
14B–28219–00–P0	38 – 11
14B–28219–00–P4	38 – 11
14B–28227–00	21 – 44
14B–28229–00–P0	38 – 12
14B–28229–00–P4	38 – 12
14B–28237–00	21 – 45
1TX–28267–00	38 – 23
	38 – 28
14B–28321–00	39 – 45
14B–28322–00	14 – 10
14B–2832L–20	38 – 15

No. PEÇA	REF. NO.
14B–2832P–00	38 – 2
14B–28356–00	38 – 16
14B–2836A–00	39 – 31
14B–2836B–00	26 – 11
4KN–2836B–00	23 – 4
14B–2836E–00	39 – 33
14B–2836F–00	21 – 56
14B–2836G–00	21 – 61
14B–2836H–00	48 – 9
14B–2836J–00	48 – 13
14B–2836K–00	39 – 13
14B–2836L–00	39 – 14
14B–2836M–00–P0	39 – 36
14B–2836M–00–P5	39 – 36
14B–2836N–00–P0	39 – 47
14B–2836N–00–P5	39 – 47
14B–2836T–00	39 – 37
14B–2836U–00	44 – 7
14B–28371–10	39 – 25
14B–28372–00	38 – 20
	38 – 25
3CV–28372–00	22 – 18
14B–2837L–00–P0	38 – 64
14B–2837M–00–P0	38 – 67
14B–28386–00	39 – 4
	39 – 9
	39 – 11
	39 – 20
	39 – 27
	39 – 29
14B–2838B–00	38 – 19
14B–2838B–10	38 – 24
14B–2838J–00	38 – 62
14B–2838N–00–P0	38 – 32
14B–2838P–00	38 – 63
14B–2838R–00–P0	38 – 47
14B–2838T–00	38 – 33
14B–2838U–00	38 – 48
14B–2838V–00	38 – 37
14B–2838W–00	38 – 52
14B–28391–30	39 – 3
14B–28392–30	39 – 8
14B–28393–B0	39 – 2
14B–28394–B0	39 – 7
14B–2839B–10	39 – 2
	39 – 7
14B–2839K–00–P0	38 – 36
14B–2839L–00–P0	38 – 51

No. PEÇA	REF. NO.
14B–283C1–00	39 – 42
14B–283C2–00	39 – 53
14B–28425–00	21 – 42
14B–28428–00	38 – 3
14B–28429–00	38 – 4
14B–28435–00	21 – 46
14B–2844E–00	38 – 5
14B–2845D–00	38 – 85
14B–2846C–00	38 – 83
14B–2846D–00	38 – 84
14B–2846F–00	38 – 6
14B–2847F–00	38 – 7
4B5–2847F–00	39 – 54
14B–2848F–00	38 – 8
14B–2848M–10	39 – 26
J44–78248–00	38 – 21
	38 – 26
	38 – 42
	38 – 57
4D9–81168–00	47 – 27
	47 – 32
14B–81410–00	40 – 2
14B–81450–00	40 – 1
14B–81670–00	47 – 29
14B–81673–00	47 – 3
4C8–81801–01	41 – 2
8FA–8181L–00	41 – 5
14B–8183G–10	41 – 10
4C8–81846–00	41 – 4
4C8–81861–00	41 – 8
14B–81890–00	41 – 1
2C0–81940–00	48 – 30
5JJ–81950–20	48 – 28
	48 – 38
5VK–81950–40	48 – 27
5JJ–81952–00	48 – 29
	48 – 39
1D7–81960–00	48 – 24
5VY–82100–00	48 – 18
5SL–82113–01	47 – 14
14B–82116–00	48 – 16
5SL–82119–10	48 – 33
14B–82122–00	22 – 8
14B–8212B–00	22 – 7
14B–8212C–00	22 – 14
5JJ–82131–00	22 – 11
36Y–82151–00	48 – 31
5JJ–82151–00	48 – 22

No. PEÇA	REF. NO.
5JJ–82151–10	48 – 21
5JW–82151–10	48 – 23
5JJ–82151–20	48 – 20
14B–82176–00	22 – 9
14B–82309–00	47 – 18
14B–82310–00	47 – 17
14B–82318–00	10 – 27
2C0–82380–00	11 – 8
	47 – 34
14B–82386–00	11 – 15
5SL–82511–08	47 – 15
14B–82530–00	48 – 58
14B–82540–01	47 – 19
14B–8255P–20	47 – 13
13S–82566–50	48 – 3
5VU–82576–01	48 – 34
14B–82590–30	48 – 19
4XV–82911–10	46 – 1
4XV–82917–01	46 – 8
2C0–83310–00	42 – 1
2C0–83311–00	42 – 2
	42 – 6
3TX–83311–00	42 – 11
	42 – 15
2C0–83318–00	42 – 9
	42 – 18
2C0–83320–00	42 – 5
14B–83330–00	42 – 10
2C0–8333A–00	42 – 3
	42 – 16
14B–83340–00	42 – 14
2C0–8334A–00	42 – 7
	42 – 12
4GY–83350–00	48 – 26
2C0–83358–00	42 – 13
	42 – 17
14B–83371–00	48 – 1
14B–83500–02	43 – 1
4XV–83513–00	38 – 17
5PW–8352S–00	43 – 4
14B–8353E–00	43 – 2
14B–83572–00	43 – 3
14B–83755–00	47 – 26
5EB–83912–03	46 – 2
5JJ–83913–00	46 – 11
14B–83922–00	35 – 10
4XV–83929–00	46 – 7
2C0–83945–00	46 – 3

No. PEÇA	REF. NO.
5LV–83951–00	46 – 6
14B–83963–00	46 – 14
45B–83969–10	46 – 12
4HM–83980–00	35 – 11
14B–84303–01	44 – 2
14B–84312–00	44 – 6
5PS–84314–00	44 – 3
5DM–84347–00	44 – 5
14B–84359–00	44 – 11
14B–84396–00	44 – 4
14B–84516–00	45 – 3
14B–84710–00	45 – 1
4HC–84744–00	45 – 6
5VX–84745–01	45 – 5
3Y6–85130–02	45 – 13
14B–85720–00	47 – 22
8CC–85790–01	47 – 2
14B–85870–10	10 – 10
13S–85884–00	11 – 11
13S–85885–00	11 – 7
8FP–85886–00	47 – 9
5VY–85896–00	47 – 31
14B–8591A–40	47 – 12
14B–8592A–00	13 – 8
5VY–8A8E0–00	47 – 23
2S3–W0041–00	35 – 4
14B–W0042–00	37 – 7
4C8–W0045–00	31 – 7
	31 – 17
5VX–W0046–00	33 – 12
4C8–W0047–00	31 – 6
	31 – 16
5SL–W0047–00	33 – 5
1J3–W0048–00	31 – 12
	31 – 22
1UY–W0048–00	33 – 16
4C8–W0057–00	31 – 5
	31 – 15
5VY–W0057–00	33 – 4
5VY–W2470–00	29 – 13
14B–W2587–00	35 – 3
14B–W8250–80	47 – 11
14B–Y2410–00–02	28 – 1
14B–Y2808–M0–P2	39 – 16
14B–Y2808–N0–P0	39 – 16
14B–Y2809–M0–P2	39 – 22
14B–Y2809–N0–P0	39 – 22
14B–Y283G–00–P3	38 – 9

No. PEÇA	REF. NO.
14B–Y283G–21–P2	38 – 9
14B–Y283P–00	38 – 1
14B–Y283U–P0–P3	39 – 1
14B–Y283U–R0–P2	39 – 1
14B–Y283V–P0–P3	39 – 6
14B–Y283V–R0–P2	39 – 6
14B–YK241–00–P0	28 – 1
90101–08013	24 – 2
90105–06027	1 – 10
90105–06041	35 – 28
90105–06066	6 – 13
90105–06148	48 – 25
90105–06165	14 – 18
90105–06174	39 – 34
90105–06181	14 – 11
90105–06557	26 – 29
90105–07006	5 – 4
90105–08052	38 – 18
90105–08108	26 – 22
90105–10017	24 – 29
	24 – 35
90105–10018	24 – 33
90105–10020	25 – 8
90105–10150	24 – 40
90105–10290	47 – 7
90105–10397	31 – 24
90105–12062	21 – 2
90105–126A8	40 – 3
90105–14002	30 – 10
90109–06015	21 – 17
	21 – 21
90109–06016	41 – 12
90109–06100	14 – 17
90109–06248	23 – 7
90109–06264	36 – 57
90109–066F0	1 – 28
	36 – 30
90109–08174	36 – 18
	36 – 27
90109–08195	47 – 16
90109–085G6	36 – 21
	36 – 31
90110–05028	28 – 29
90110–05030	28 – 27
90110–05047	10 – 12
90110–05067	47 – 21
90110–05112	28 – 22
90110–06156	21 – 32

No. PEÇA	REF. NO.
90110–06161	47 – 28
90110–06163	28 – 20
	29 – 8
	39 – 43
	39 – 55
90110–06167	6 – 17
90110–06168	47 – 30
90110–06169	9 – 5
90110–06173	8 – 6
90110–06175	1 – 27
	26 – 17
	47 – 33
90110–06178	15 – 33
90110–06182	6 – 24
	6 – 41
	7 – 2
	8 – 9
	8 – 16
	9 – 13
	40 – 7
90110–06193	10 – 1
90110–06200	13 – 6
90110–06223	16 – 6
90110–06233	28 – 36
90110–06245	48 – 11
	48 – 15
90110–06256	7 – 15
90110–06258	29 – 3
90110–06315	1 – 18
90110–06323	15 – 15
	15 – 25
90110–06324	15 – 16
90110–06326	15 – 4
	15 – 30
90110–06331	15 – 24
90110–06338	15 – 7
90110–06340	14 – 24
90110–06343	13 – 20
90110–06378	28 – 16
90110–10023	21 – 10
90110–10024	21 – 7
90110–10025	36 – 12
90111–05002	24 – 51
90111–05026	35 – 29
	37 – 22
90111–05034	38 – 39
	38 – 54
	38 – 70

No. PEÇA	REF. NO.
90111–05034	38 – 72
	38 – 81
	38 – 82
90111–06003	36 – 20
90111–06019	20 – 28
90111–06030	22 – 5
	36 – 51
90111–06038	37 – 30
90111–06041	26 – 12
90111–06043	22 – 4
90111–06051	21 – 18
	21 – 20
	21 – 60
	21 – 65
90111–06095	13 – 63
	13 – 68
90111–06119	7 – 62
	48 – 10
90111–06127	13 – 54
	13 – 57
90111–06129	21 – 30
90111–08066	36 – 48
90111–08071	13 – 44
90111–08073	36 – 8
90111–08075	15 – 22
90116–10048	32 – 16
90116–10051	14 – 12
90119–05015	28 – 44
90119–06177	7 – 59
90119–06262	28 – 15
90119–09010	14 – 13
90149–06022	6 – 42
90149–06043	31 – 3
90149–06079	9 – 11
90149–06082	14 – 9
	18 – 15
90149–06128	40 – 5
90149–06152	15 – 10
	15 – 20
90149–06156	1 – 11
90149–06158	8 – 14
	15 – 27
	16 – 8
	19 – 13
90149–06298	24 – 21
90149–06302	22 – 10
	24 – 50
90149–08009	33 – 2

No. PEÇA	REF. NO.
90153–06002	6 – 37
90159–06026	17 – 12
90159–06150	48 – 62
90160–05006	38 – 31
	43 – 5
90160–05007	44 – 10
90170–06228	20 – 21
90170–28419	26 – 7
90176–06014	7 – 7
90176–06055	38 – 79
90176–10075	1 – 17
90179–05523	21 – 66
	21 – 67
	28 – 45
	38 – 38
	38 – 46
	38 – 53
	38 – 61
90179–08410	13 – 3
90179–10028	21 – 8
	21 – 11
90179–10029	1 – 15
90179–22019	18 – 36
90179–30691	26 – 4
90183–04039	48 – 37
90183–05074	28 – 39
90183–05076	24 – 20
	38 – 14
	47 – 38
90183–050A0	26 – 15
90183–05M02	38 – 13
90183–06069	48 – 14
90183–060A2	13 – 27
	13 – 37
90185–10009	32 – 17
90185–20008	24 – 43
90185–24007	32 – 24
90201–047A2	48 – 36
90201–05021	41 – 7
90201–06071	7 – 33
90201–06074	7 – 34
90201–06589	16 – 5
90201–08034	13 – 48
90201–08057	24 – 4
90201–08080	13 – 16
90201–08103	20 – 26
	37 – 3
90201–081R9	36 – 7

No. PEÇA	REF. NO.
90201–08676	26 – 23
90201–087G2	13 – 43
90201–08M09	26 – 20
90201–10021	32 – 18
90201–10029	17 – 22
90201–10034	47 – 6
90201–10035	36 – 10
90201–10050	1 – 14
	1 – 16
90201–12008	40 – 4
90201–12575	20 – 8
90201–12790	47 – 1
90201–127E1	20 – 3
90201–146F9	36 – 11
90201–177G4	20 – 13
90201–20026	24 – 44
90201–22015	18 – 35
90201–25020	32 – 25
90201–257H0	18 – 37
90201–281U8	26 – 8
90201–30016	24 – 46
90201–44008	17 – 33
90202–05180	38 – 40
	38 – 55
	38 – 71
	38 – 73
90202–06005	39 – 12
	39 – 30
90202–30235	26 – 6
90206–14086	20 – 27
90208–25002	17 – 3
90209–25011	18 – 4
90209–28008	18 – 21
90214–25003	18 – 13
90214–25004	18 – 12
90214–28002	18 – 27
90214–29002	18 – 26
90240–08084	36 – 16
	36 – 25
90269–04025	21 – 24
90269–06001	23 – 6
90269–06008	39 – 15
	39 – 57
	39 – 58
90269–06016	21 – 53
90269–06081	23 – 5
90269–07012	22 – 13
90269–07076	22 – 25

No. PEÇA	REF. NO.
90269–07077	22 – 12
	38 – 43
	38 – 58
	39 – 44
	39 – 56
90282–03005	47 – 5
90338–06018	21 – 59
	21 – 64
	23 – 2
	28 – 61
	28 – 69
	48 – 12
90338–15004	21 – 23
90340–12003	14 – 5
90340–14132	9 – 7
90340–18002	1 – 4
90387–05003	45 – 11
90387–05028	37 – 16
90387–06055	28 – 19
90387–06057	24 – 49
	26 – 14
90387–06066	24 – 16
	24 – 17
90387–06112	6 – 40
	13 – 7
90387–06143	28 – 10
90387–0614M	7 – 23
	7 – 31
90387–06170	13 – 53
	13 – 56
90387–061Y1	21 – 31
90387–06203	28 – 38
90387–06217	13 – 15
	21 – 57
	21 – 62
90387–062X0	24 – 15
90387–06372	7 – 61
90387–064T3	38 – 80
90387–065J6	22 – 3
	39 – 52
90387–06681	7 – 58
90387–06697	36 – 39
	36 – 47
90387–06M16	48 – 61
90387–07717	24 – 22
90387–08005	13 – 11
90387–08020	13 – 46
90387–08021	13 – 51

No. PEÇA	REF. NO.
90387–087L0	13 – 62
	13 – 67
90387–10034	24 – 39
90387–1012A	24 – 31
	24 – 38
90387–1013U	24 – 32
90387–11006	47 – 4
90387–22016	30 – 11
90387–22023	24 – 12
90387–25008	18 – 30
90387–25023	18 – 7
90387–28003	18 – 2
90387–28004	18 – 24
90387–28016	32 – 19
90387–28019	32 – 20
90387–30012	18 – 18
90387–31003	18 – 19
90401–10172	35 – 24
	37 – 26
90401–20145	9 – 1
90413–07023	7 – 44
90430–06014	1 – 12
	6 – 36
90430–08143	15 – 21
90430–10005	35 – 25
	37 – 27
90445–08028	47 – 35
90445–08036	7 – 54
90445–107A5	48 – 53
90445–19002	36 – 6
90446–15386	37 – 5
90450–22017	7 – 38
90450–35001	6 – 29
	7 – 9
	7 – 17
	7 – 27
90450–38040	6 – 28
	7 – 11
	7 – 13
	7 – 29
90450–45001	13 – 22
	13 – 29
	13 – 39
90450–60004	10 – 3
	10 – 5
90464–09M31	28 – 31
90464–12009	48 – 50
90464–12089	48 – 57

No. PEÇA	REF. NO.
90464–13073	48 – 40
	48 – 41
	48 – 46
	48 – 47
90464–13077	48 – 45
	48 – 48
	48 – 49
90464–14228	21 – 29
90464–15195	44 – 12
90464–16001	48 – 51
90464–16005	11 – 23
90464–16006	13 – 69
90464–16061	10 – 28
	48 – 43
	48 – 44
	48 – 55
90464–21256	48 – 54
90464–28003	12 – 9
90464–36004	48 – 52
90464–47002	44 – 8
90464–59001	48 – 56
90465–08053	47 – 25
90465–13M11	48 – 42
90467–08003	7 – 55
90467–08021	47 – 36
90467–08075	7 – 63
90467–09006	28 – 34
90467–10M04	7 – 56
90467–11044	7 – 47
	7 – 50
90467–11090	7 – 41
	7 – 43
	7 – 46
	7 – 49
90467–12085	37 – 18
90467–120A3	35 – 20
90467–160A2	10 – 14
	10 – 36
90467–17003	12 – 8
90467–180A0	12 – 7
90467–18172	12 – 4
	12 – 6
90467–200A0	6 – 26
	7 – 39
90480–01558	13 – 60
	13 – 65
90480–08005	38 – 35
	38 – 50

No. PEÇA	REF. NO.
90480–08005	47 – 8
90480–08006	39 – 40
	39 – 50
90480–10542	28 – 8
	28 – 13
90480–11009	45 – 12
90480–12005	24 – 48
90480–12010	6 – 39
90480–12023	28 – 37
90480–12072	22 – 2
90480–12579	13 – 13
90480–12581	13 – 61
	13 – 66
90480–12596	39 – 41
	39 – 51
90480–12607	48 – 60
90480–13010	8 – 4
90480–13567	38 – 86
90480–15363	7 – 22
90501–06022	19 – 3
90501–080A2	19 – 10
90501–12743	36 – 34
	36 – 42
90501–240A2	17 – 11
90506–18008	36 – 5
90506–18021	20 – 1
90506–18022	37 – 4
90508–16041	17 – 21
90508–18134	36 – 15
90508–18135	36 – 24
90508–32020	20 – 10
90520–01001	38 – 44
	38 – 59
90520–03001	38 – 22
	38 – 27
90520–03005	38 – 45
	38 – 60
90520–05011	39 – 38
90520–08002	28 – 54
90520–10005	28 – 63
	28 – 71
90520–15001	21 – 51
90520–15004	21 – 52
90520–30004	39 – 19
90560–05N33	28 – 62
	28 – 70
90560–06244	26 – 28
90560–08251	21 – 58

No. PEÇA	REF. NO.
90560–08251	21 – 63
	39 – 39
	39 – 49
91312–04025	48 – 35
91312–05010	28 – 23
91312–05020	47 – 37
91312–06012	48 – 17
91312–06016	28 – 4
91312–06025	5 – 8
	34 – 19
91312–06035	36 – 37
	36 – 45
91312–06045	6 – 11
91314–06012	6 – 34
91314–08030	26 – 10
	27 – 42
	34 – 2
	34 – 9
91314–08035	27 – 20
	27 – 40
91317–05012	44 – 1
91317–05020	34 – 15
91317–05025	34 – 16
91317–06025	34 – 4
	34 – 11
91317–06030	7 – 32
91401–25015	36 – 17
	36 – 26
91402–16012	37 – 25
91702–06018	37 – 23
91808–16023	1 – 5
	1 – 6
	1 – 7
	1 – 8
	1 – 9
91808–30031	6 – 16
92012–05014	10 – 29
92012–05016	48 – 7
92012–05025	48 – 4
92012–06010	13 – 31
	13 – 41
92012–06016	24 – 14
	24 – 18
92014–08035	13 – 12
92902–04100	35 – 13
92902–04600	35 – 14
92902–06200	37 – 24
92907–05200	45 – 10

No. PEÇA	REF. NO.
92907–08600	17 – 31
93101–18061	25 – 5
93102–12106	20 – 6
93102–15212	17 – 27
93102–40330	18 – 32
93106–28004	24 – 11
93106–28043	30 – 4
93106–40013	32 – 3
	32 – 14
93109–17071	24 – 25
	24 – 28
	25 – 3
93210–04092	14 – 3
93210–06001	41 – 9
93210–06667	6 – 20
	8 – 13
93210–07540	14 – 15
93210–09525	8 – 12
93210–12010	8 – 11
93210–14003	8 – 8
93210–15566	9 – 4
93210–15620	37 – 10
93210–16325	14 – 26
93210–207A0	14 – 28
93210–21001	47 – 20
93210–22M93	8 – 3
93210–235A1	6 – 22
	6 – 38
	7 – 3
93210–25711	41 – 3
93210–27370	6 – 23
93210–27778	15 – 12
93210–357A2	6 – 18
93210–41N50	27 – 13
	27 – 33
93210–46044	6 – 31
93210–49046	7 – 6
93210–68001	15 – 19
93305–20605	18 – 17
93306–00106	6 – 2
93306–00304	17 – 10
93306–07208	30 – 3
93306–20531	32 – 2
	32 – 13
93306–205A2	18 – 38
93306–20652	18 – 11
93306–27209	18 – 14
93306–80502	19 – 4

No. PEÇA	REF. NO.
93306–97202	24 – 9
93310–23168	17 – 18
93310–24160	16 – 2
93315–21570	17 – 28
93315–31758	24 – 24
	24 – 27
	25 – 2
93317–11096	17 – 30
93317–11295	20 – 5
93317–428U8	24 – 8
93317–43580	32 – 4
93317–52897	24 – 7
93399–99932	26 – 1
93399–99957	26 – 25
93399–999T4	25 – 4
93420–61M07	32 – 5
93440–28184	18 – 5
93440–30113	25 – 7
93440–31187	18 – 22
93440–52009	18 – 39
93440–62032	18 – 33
93450–18157	3 – 10
93501–04011	36 – 35
	36 – 43
93603–12007	6 – 10
93603–17070	6 – 9
93607–44002	5 – 11
93610–20189	15 – 14
93900–00030	30 – 6
	32 – 10
94112–17104	30 – 5
94119–17067	32 – 9
94580–31082	8 – 1
94582–30120	32 – 26
94591–60126	5 – 5
94682–30031	32 – 27
94701–00424	1 – 19
95022–06008	48 – 32
95022–06016	47 – 24
95022–06020	6 – 15
	20 – 16
95022–06025	6 – 8
95024–06025	6 – 32
95027–06020	46 – 5
95302–06700	41 – 6
	41 – 11
95302–08600	24 – 3
95304–06700	20 – 22

No. PEÇA	REF. NO.
95307–08700	37 – 20
95602–05100	45 – 9
95602–05200	45 – 14
	48 – 5
95602–06200	36 – 38
	36 – 46
95602–08200	26 – 19
95602–10200	24 – 30
	24 – 34
	24 – 36
	24 – 41
	25 – 9
	36 – 9
95602–16200	25 – 11
95607–06200	7 – 36
	46 – 4
95612–08625	1 – 13
95617–06100	35 – 9
95702–06500	22 – 6
95802–06012	39 – 46
	48 – 2
95802–06016	39 – 32
95812–06040	14 – 21
95812–06050	14 – 20
95812–06060	14 – 19
95812–08040	13 – 42
95812–08060	14 – 16
95814–08035	13 – 25
	13 – 35
95814–08045	13 – 47
95817–12080	21 – 3
95827–06030	7 – 35
97702–40010	42 – 4
	42 – 8
97702–50012	38 – 34
	38 – 49
97702–50014	45 – 2
97702–50016	21 – 28
	44 – 9
	47 – 10
97702–50020	38 – 29
97706–04012	45 – 7
97707–50012	38 – 30
98502–04012	35 – 12
98507–04010	46 – 10
98507–05025	46 – 13
98507–05045	46 – 15
98707–03016	46 – 9

No. PEÇA	REF. NO.	No. PEÇA	REF. NO.	No. PEÇA	REF. NO.	No. PEÇA	REF. NO.	No. PEÇA	REF. NO.	No. PEÇA	REF. NO.
98902–05008	28 – 64										
	28 – 72										
98902–05014	10 – 32										
	28 – 46										
98902–05020	10 – 35										
	45 – 8										
99001–07600	17 – 32										
99002–10600	20 – 7										
99009–10400	17 – 23										
99009–12400	6 – 14										
99009–17400	20 – 14										
99009–42500	24 – 10										
99530–08012	9 – 9										
	15 – 3										
99530–10014	14 – 4										
99530–10114	1 – 30										
	2 – 3										